ラインXLY045ENLE1(100V)

昼白色(5000K)
Ra83
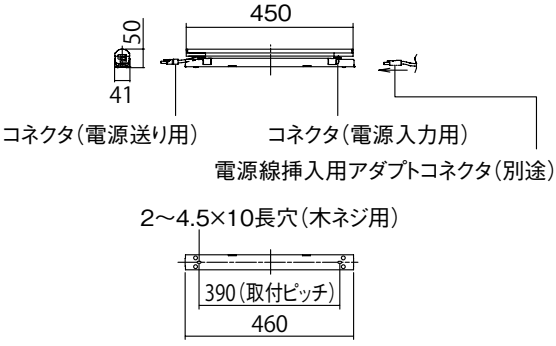
◯希望小売価格22,000円(税抜)
※掲載の価格には消費税は含まれていません。
(570 lm)(5.5W)(103.6 lm/W)
(本体・NNF04534 LE1 19,200円(税抜)+連結ガイド金具・NNFK99045 2,800円(税抜))
LED内蔵・電源ユニット内蔵
幅41・長460・高50・重0.6kg
仕様:本体:ポリカーボネート(ホワイト)
カバー:ポリカーボネート(乳白)
光源寿命40000時間(光束維持率85%)
備考:電源線挿入用アダプトコネクタ : NNFK99000(別売)
傾斜型固定金具 : NNFK99015(別売)・NNFK99030(別売)
壁直付・据置・天井直付兼用型
注)調光はできません。
注)粒感が目立つ場合があります。
注)点灯始動時、タイプによって立ち上がり時間が異なる可能性があります。
注)器具外からの電源線の接続には、別途電源線挿入用アダプトコネクタNNFK99000(別売)をご使用ください。
注)LEDにはバラツキがあるため、同一品番商品でも商品ごとに発光色、明るさが異なる場合があります。