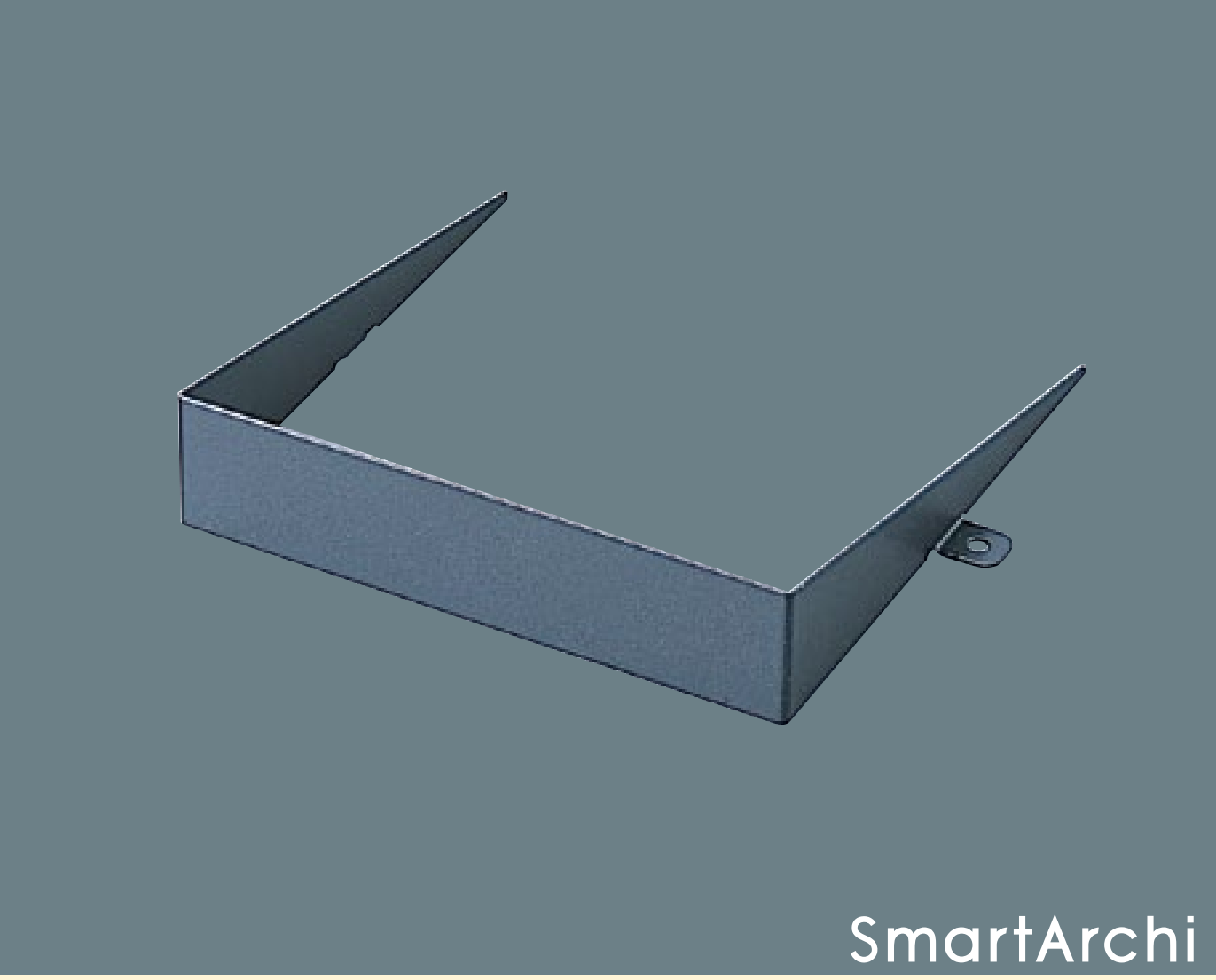


# YYY96204

㊫希望小売価格**9,000**円（税抜）Ⓢ
※掲載の価格には消費税は含まれていません。
フード
仕様：本体：ステンレス（オフブラックつや消し仕上）
備考：適合器具：YYY46024Z LE9・YYY46025Z LE9・YYY46044Z LE9・YYY46045Z LE9