⚠ 注意：商品には寿命があります。詳細はＣＬＸ２０２１ＨＡをご参照ください。

⚠ 安全に関するご注意

- 一般屋内用器具です。屋外や水気・湿気のある場所、腐食性ガスの発生する場所では使用しないでください。故障や絶縁不良による火災・感電の原因となります。
- 天井埋込み専用器具です。傾斜天井や補強のない天井には取付けないでください。指定外取付は、火災・落下の原因となります。
- 断熱材、防音材をかぶせて使用しないでください。火災の原因となります。
- 住宅の断熱施工天井には使用できません。

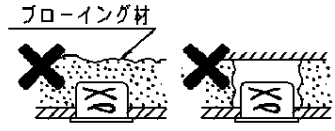

ブローイング施工不可

グラスウール施工不可

器具は、断熱材・防音材・造営材等と下図のような空間を設けて施工してください。

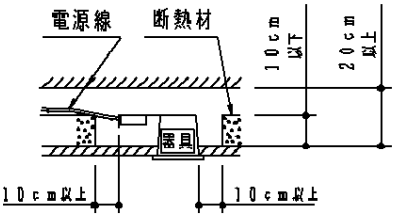

電源線は断熱材の上を通してください。

（使用上のご注意）

- 調光器と組み合わせて使用しないでください。
- 柔らかい天井材（ロックウール板厚９ｍｍ－枚貼等）に取付ける場合、天井材に傷がついたり枠と天井面の間にスキマができることがあります。
- 照射距離が近い時や照射面によっては光ムラが気になる場合があります。予めご了承ください。
- ＬＥＤにはバラツキがあるため、ＬＥＤユニット内のＬＥＤ個々及び同一品番で発光色、明るさが異なる場合があります。予めご了承ください。
- 取付バネ部や天板部に障害物のないよう施工してください。障害物があるとずれ落ちなどの原因となります。
- 器具と被照射面は１０ｃｍ以上離してください。被照射面の温度上昇による変色の原因となります。

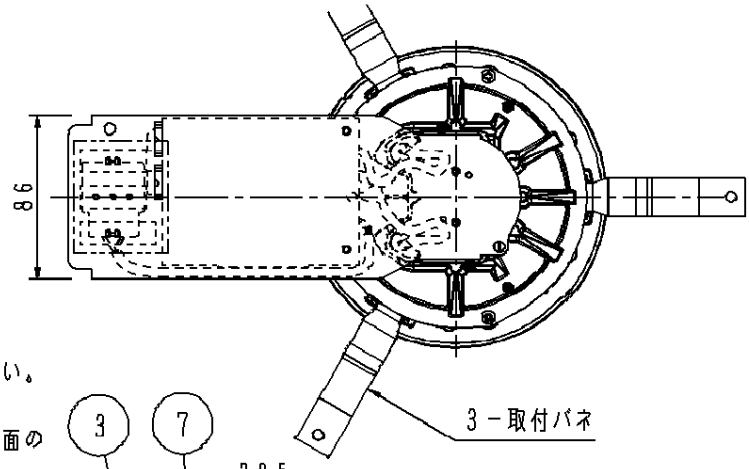

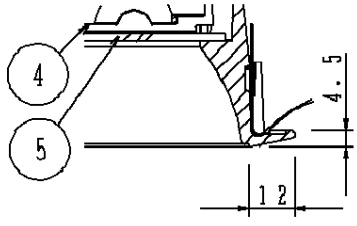

枠部詳細

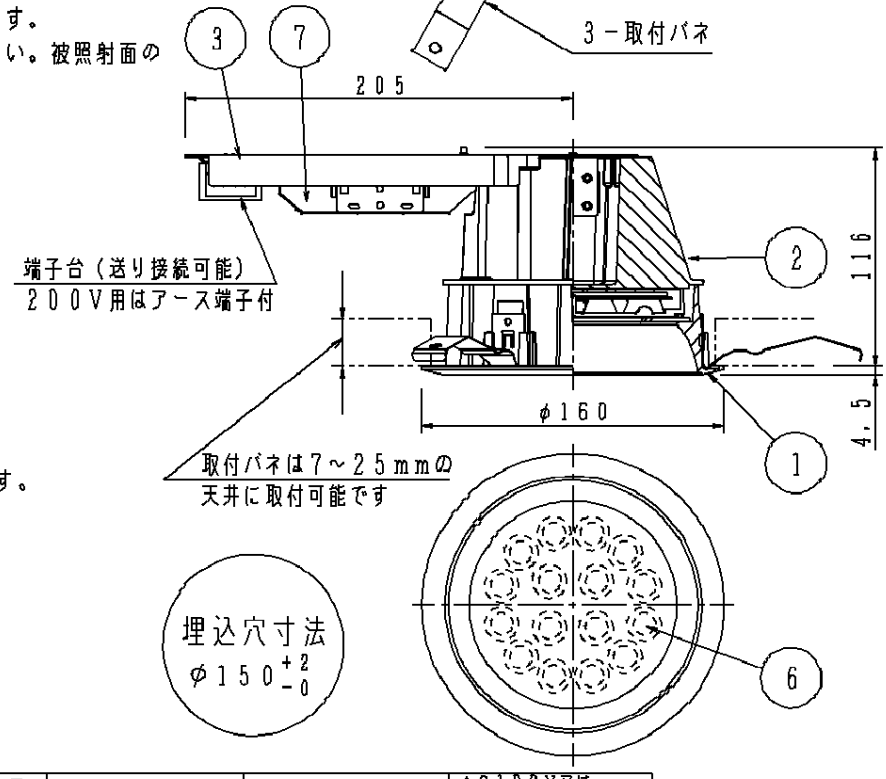

■入力電圧はＡＣ１００Ｖ又は２００Ｖ専用です。
ご注文の際は入力電圧をご指示ください。

定格電圧	ＡＣ１００Ｖ	ＡＣ２００Ｖ
入力電流	０．２１Ａ	０．１２Ａ
入力電力	１９．５Ｗ	１９．５Ｗ
周波数	５０／６０Ｈｚ共通	

部番	部品名	材質・素材厚	備考
7	電源		ＡＣ１００Ｖ又は ＡＣ２００Ｖ専用
6	ＬＥＤ		高輝度ＬＥＤ１６個
5	パネル	アクリル樹脂	透明マット
4	反射板	ＰＢＴ樹脂	銀色鏡面仕上げ
3	天板	亜鉛鋼板（t１．０）	
2	本体	アルミダイカスト	生地
1	枠	アルミダイカスト	クールホワイトつや消しアクリル塗装

クールホワイト　マンセル　１０Ｙ９／０．５	
ＬＥＤ	高演色　電球色タイプ
配光	４５°タイプ
器具質量	１．４Ｋｇ
特記事項	

品番
ＮＮＮ２１９５３

生産終了品
本器具は製造できません

パナソニック電工株式会社

単位：ｍｍ　第三角法（ＪＩＳ Ａ－４）

ＮＮＮ２１９５３－Ｋ