⚠ 注意：商品には寿命があります。詳細はＣＬＸ２０２１ＢＡをご参照ください。

⚠ 安全に関するご注意

●一般屋内用器具です。
屋外や、水気・湿気のある所では使用しないでください。
絶縁不良による感電の原因となります。

●断熱材，防音材をかぶせて使用しないでください。
火災の原因となります。

●水平天井埋込専用器具です。指定外取付は落下の原因となります。

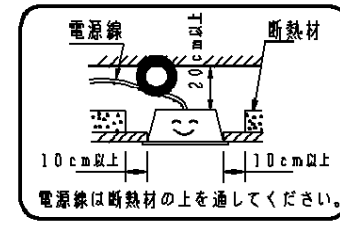

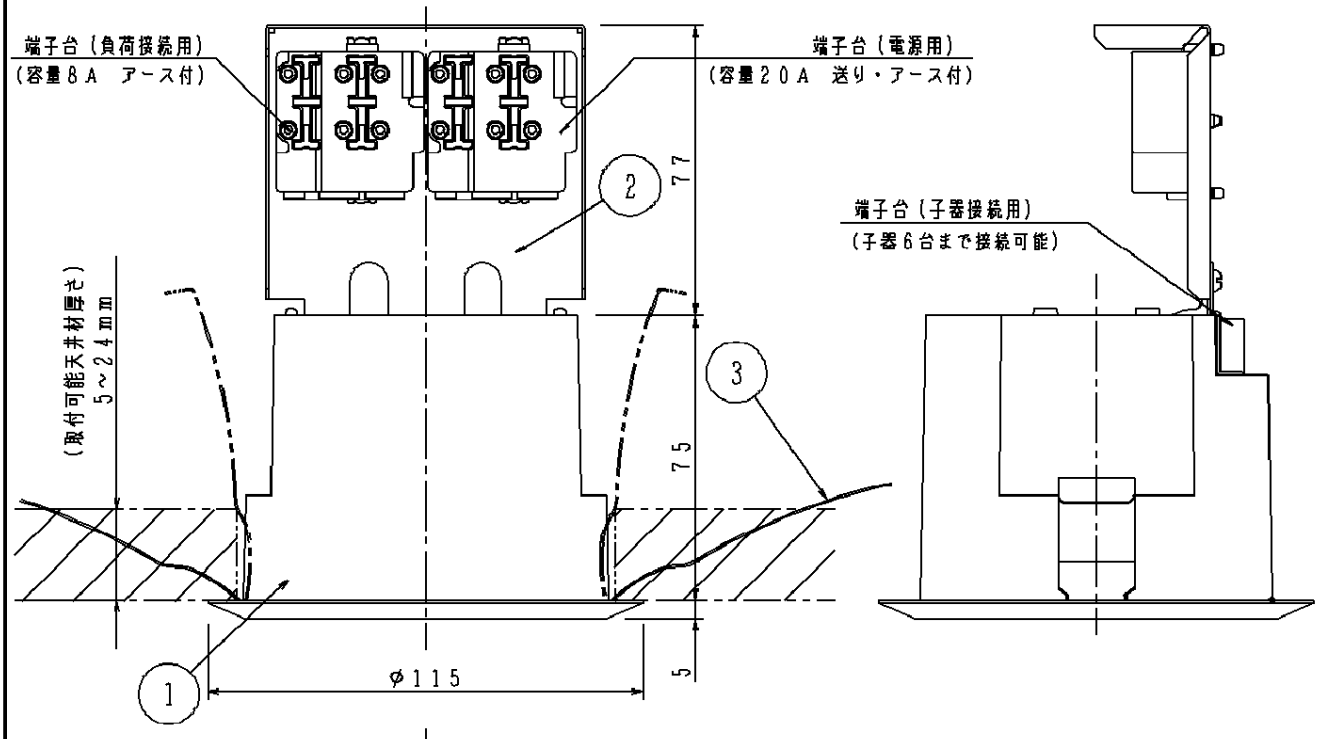

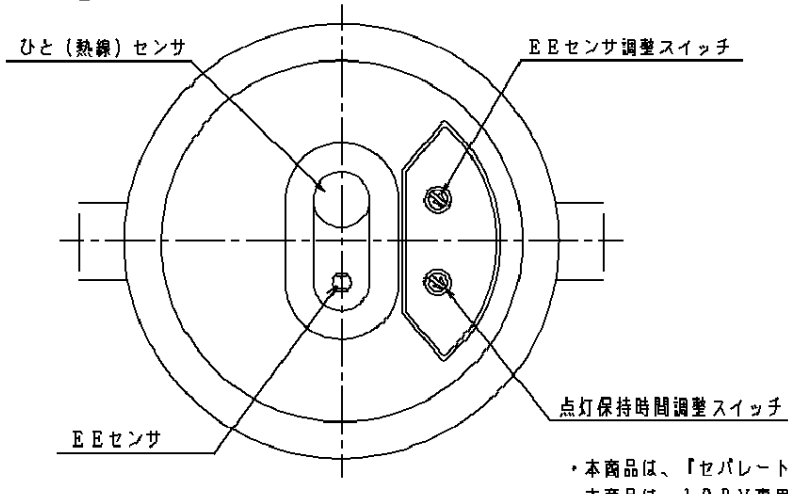

・本商品は、「セパレートセルコン　ひとセンサＯＮ／ＯＦＦ（Ｎタイプ）」です。
・本商品は、１００Ｖ専用です。
・仕様詳細については、ＦＳＫ９０５０１－ＫＥをご参照ください。

埋込穴寸法　$\phi 100^{+3}_{-0}$

ＤＳ１－Ｎ

クールホワイト　マンセル　１０Ｙ９／０．５

適合ランプ		5				品番
Ｗ・数		4				ＦＳＫ９０７０１
器具質量	０．３２Ｋｇ	3	取付バネ	ステンレス板（ｔ０．５）		
特記事項		2	カバー	亜鉛鋼板（ｔ０．８）		道山 浦本
		1	本　体	ＡＳＡ樹脂	クールホワイト	
		部番	部　品　名	材質・素材厚	備　　考	パナソニック株式会社

単位：ｍｍ　第三角法（ＪＩＳ　Ａ－４）

ＦＳＫ９０７０１－Ｋ６