⚠ 注意：商品には寿命があります。詳細はCLX2021WAをご参照ください。

⚠ 安全に関するご注意

- この落下防止ワイヤーは演出空間用の機材です。
  舞台・スタジオなどの演出空間の用途以外には
  使用しないでください。
  一般用機材として使用する製品ではありません。
  ・一般屋内用機材です。屋外や水気、湿気のある所
  では使用しないでください。
  屋外などで使用した場合、さび発生などにより、
  機能劣化し、落下の原因になります。
- 当社製演出空間用照明器具、機材用の落下防止
  ワイヤーです。
  他の用途などへの使用は行わないでください。
- 落下防止ワイヤーは、まず、先端のリング部を使い、
  アームに取り付けてください。
  次に、吊パイプにワイヤを回し、最後に、
  ”ワイヤーの正しい取付け方”のとおり、
  ナスカンを先端のリング部に、取り付けて行ってください。

ワイヤーの正しい取り付け方

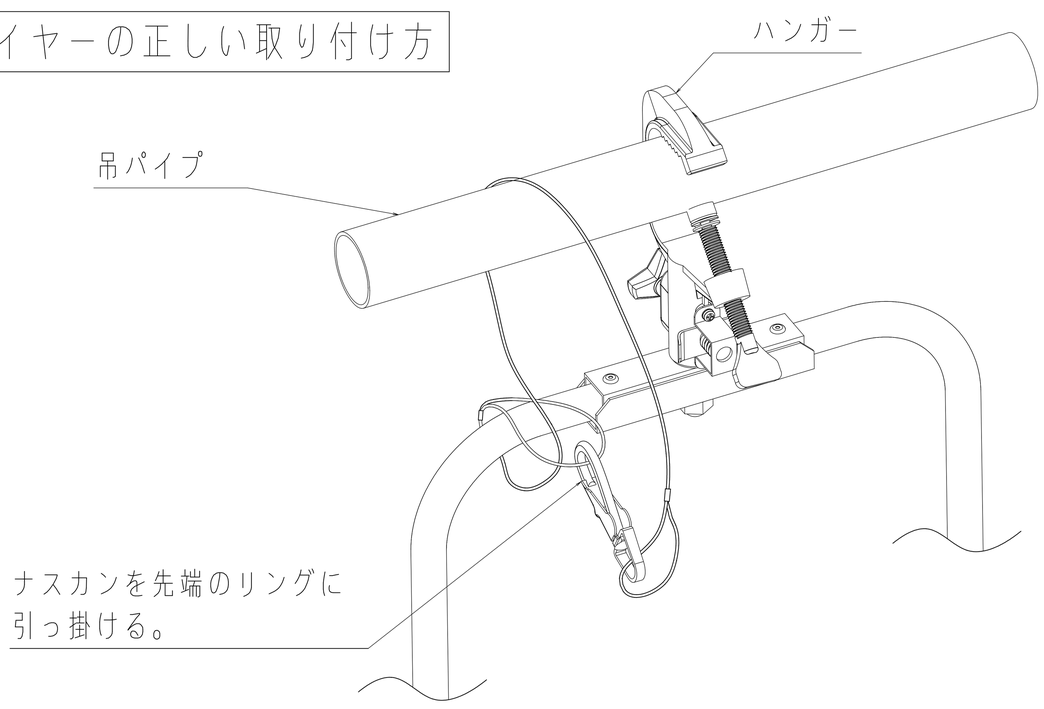

ワイヤーの間違った取り付け方

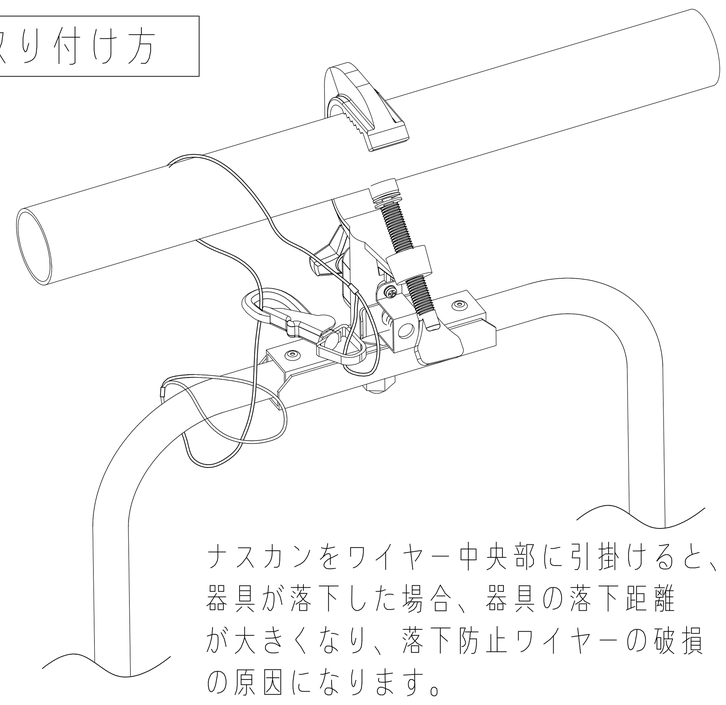

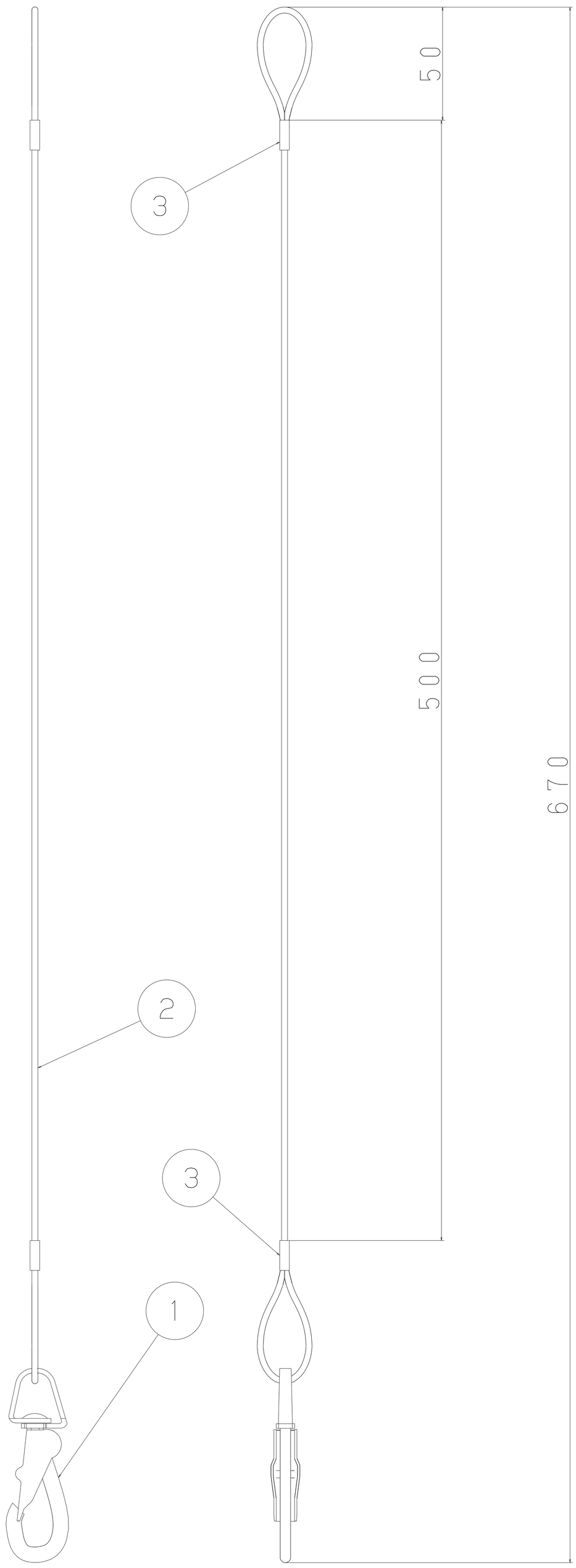

破壊荷重：2，000［N］　（204kgf）
※落下防止ワイヤーの両端に静的引張荷重を加えた時に、
ナスカンの変形が始まる荷重。

用　途	演出空間器具落下防止	5				品番
適合器具	当社演出空間用照明器具	4				NK31017
質　量	0.07 kg	3	カシメ	ステンレス		（落下防止ワイヤー）
特記事項		2	ワイヤー	SUS304・Ø2.5	JIS G3535	中川原　櫻井
		1	ナスカン	鉄（SWRM，SPCC）	クロームめっき	
		部番	部品名	材質・素材厚	備考	パナソニック株式会社

C80　　単位：mm　第三角法（JIS A-4）　　NK 31017-K