⚠ 注意：商品には寿命があります。詳細はＣＬＸ２０２１ＢＡをご参照ください。

⚠ 安全に関するご注意

・一般屋内用器具です。屋外や水気、湿気のある所では使用しないでください。
絶縁不良による感電の原因となります。
・天井、壁面、据置取付け専用器具です。
指定外取付けは、火災、落下の原因となります。
・被照射面とは１００ｃｍ以上離してください。
過熱による火災の原因となります。
・人が容易に触れる恐れのある場所には、使用しないでください。やけどの原因となります。

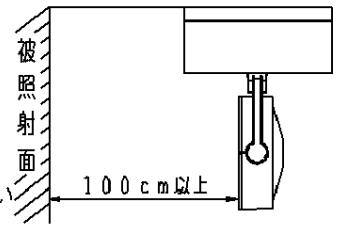

＜使用上のご注意＞
・ランプ、アルブライトミラーは別売です。
・必ず適合アルブライトミラーと組合せてご使用ください。
・高照度、長時間使用しますと商品（毛皮、呉服、絵画等）によっては
変退色するものがありますのでご注意ください。
・ライトコントロールとの併用はできません。
・静かな環境では、点灯・消灯後しばらくの間、「ピン」という小さな音が聞こえる場合がありますが、異常ではありません。
・配光は軸対称形状ではありませんので、あらかじめご了承ください。

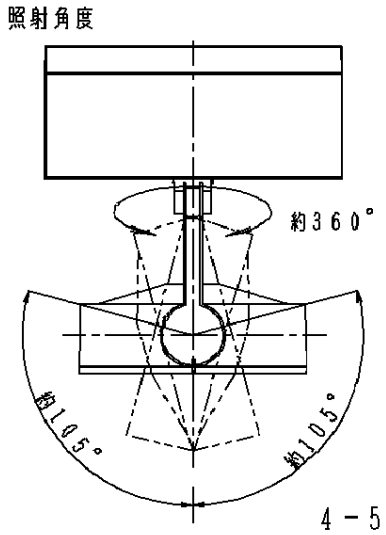

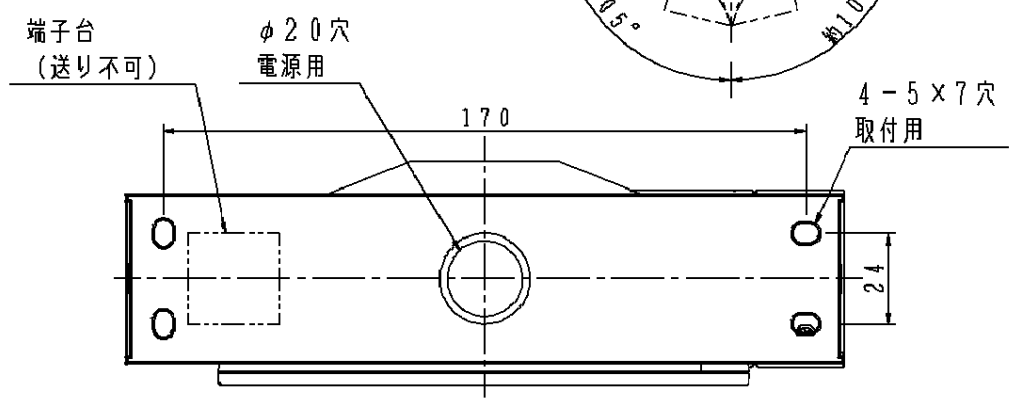

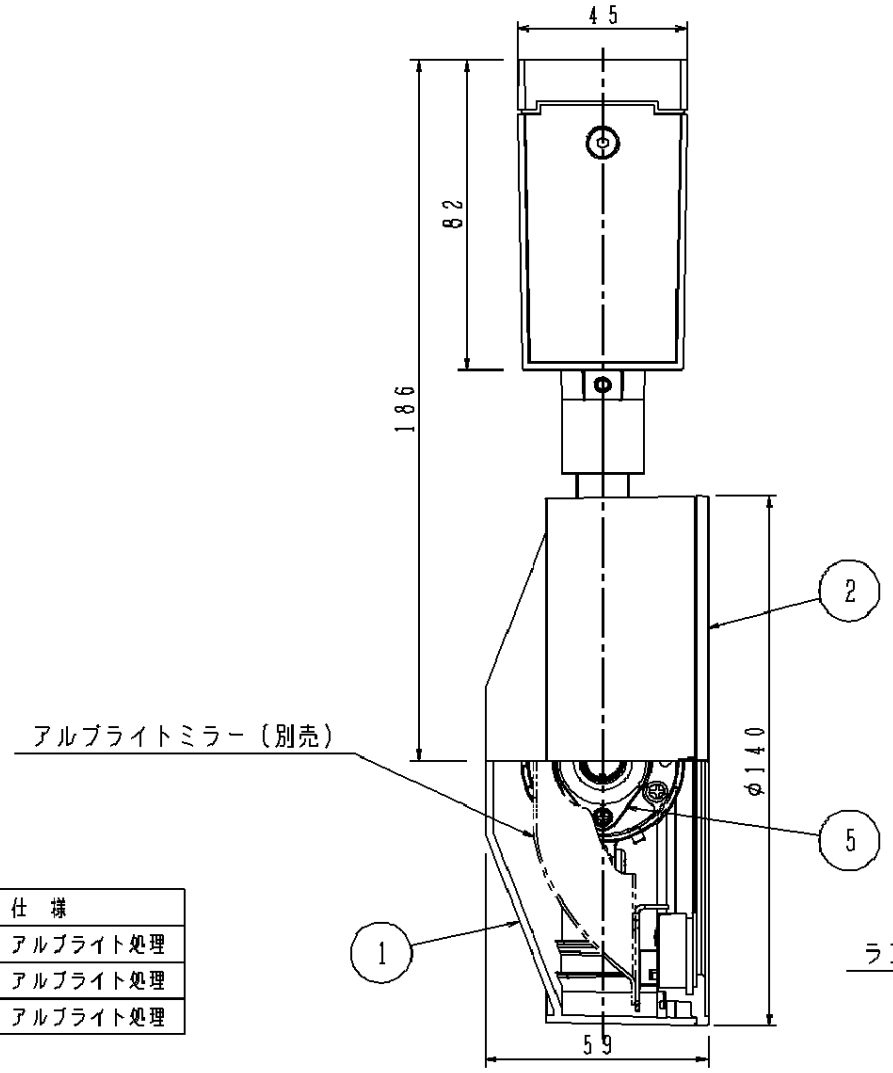

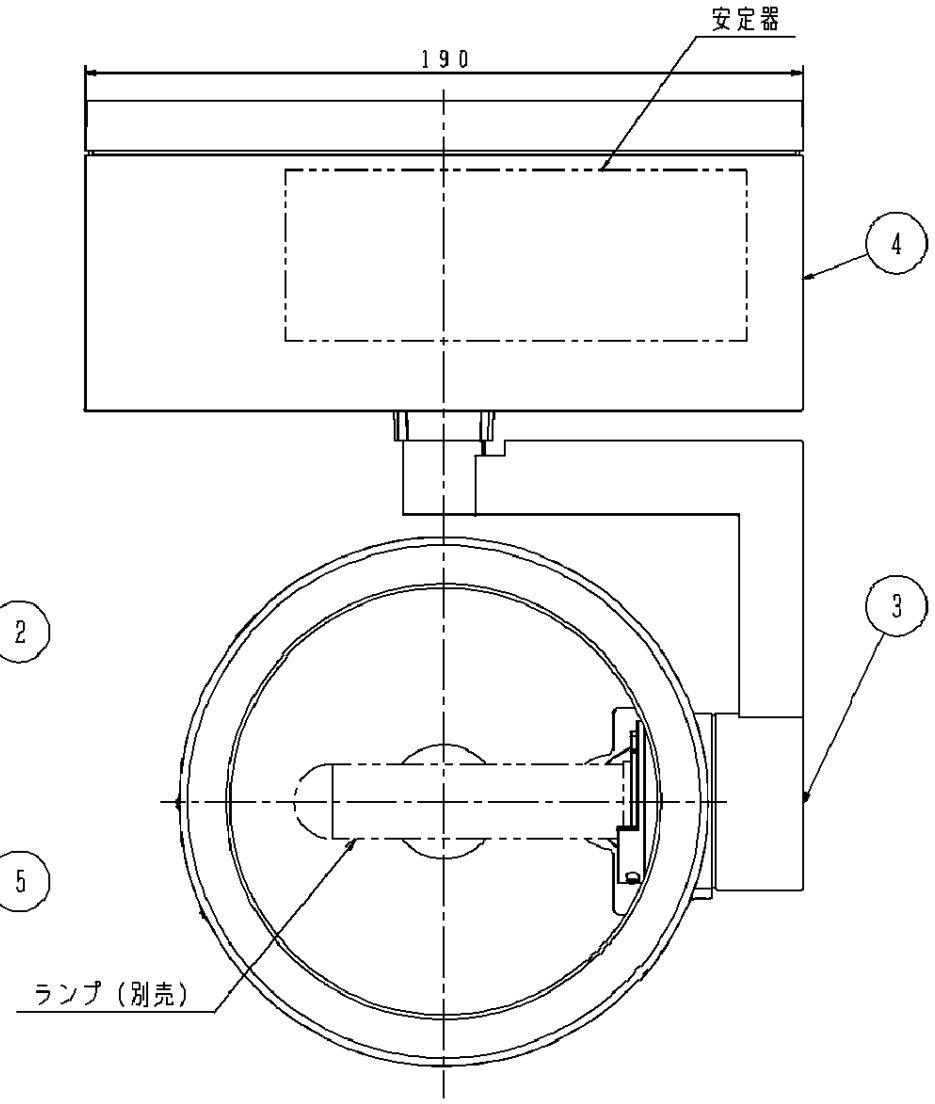

適合アルブライトミラー（別売）

品　番	ビーム角	仕　様
ＮＹＹ９５１０１	１０°	アルブライト処理
ＮＹＹ９５１０２	１５°	アルブライト処理
ＮＹＹ９５１０３	３０°	アルブライト処理

部番	部　品　名	材質・素材厚	備　　考
1	セード	アルミダイカスト	シルバーメタリックつや消しアクリル塗装
2	前面枠	アルミダイカスト	シルバーメタリックつや消しアクリル塗装
3	アーム	アルミダイカスト	シルバーメタリックつや消しアクリル塗装
4	ボックス	アルミダイカスト	シルバーメタリックつや消しアクリル塗装
5	ソケット	磁器	ＮＺ０８２２（ＥＵ１０口金）

適合ランプ：セラメタプレミアＳ　ランプ
Ｗ・数：　セラメタプレミアＳ　７０Ｗ×１

器具質量　：　１．２ｋｇ

適合ランプ
ＭＴ７０ＣＥ－ＬＷ２９－ＥＵ×１
ＭＴ７０ＣＥ－ＬＷ－ＥＵ×１
ＭＴ７０ＣＥ－ＷＷ－ＥＵ×１
ＭＴ７０ＣＥ－Ｗ－ＥＵ×１

定格電圧（Ｖ）	消費電力（Ｗ）	入力電流（Ａ）			力率
		安定時	始動時	無負荷時	
１００	７７	０．７８	０．７８以下	０．７８以下	高

特記事項　：

生産終了品
この器具は生産終了につき
製造することができません

SmartArchi

品　番　：ＮＹＹ３５３０２Ｓ
図　番　：ＮＹＹ３５３０２Ｓ－Ｋ１
尺　度　：１／２
作　成　松　宮
原　丸

パナソニック株式会社

単位ｍｍ　（Ａ３）　（　　）