⚠ 注意：商品には寿命があります。詳細はＣＬＸ２０２１ＢＡをご参照ください。

⚠ 安全に関するご注意

- 一般屋外用・防雨型器具です。以下の場所では使用しないでください。絶縁不良による感電・火災の原因となります。
  - ・海岸隣接地帯
  - ・温水プール等の湿気の多い場所
  - ・くぼ地等の水のたまる場所
  - ・雨水や雪解け水等で冠水の恐れのある場所
  - ・振動や衝撃の多い場所
  - ・腐食性ガスが発生する場所
  - ・肥料や農薬、薬品等を使用する場所
- 据置き取付専用器具です。壁面、逆さ取り付けはしないでください。浸水による、感電・火災の原因となります。
- 土中埋設配線する場合は、保護管を使用してください。また、土中での接続はしないでください。絶縁劣化により、感電や火災の原因となります。
- 必ず器具専用回路に３０ｍＡ以下の漏電ブレーカを設けてください。感電の原因となります。

［適合電線］
- ●ＶＶＦケーブル（平型６．２×９．４～７×１５）
- ●丸型ケーブル（φ９．６～φ１１．０）

［使用上のご注意］
- ●草や木の葉等で器具が埋まらないようにしてください。
- ●この器具には、白熱ランプは使用できません。
- ●この器具は１００Ｖ専用です。
- ●施工時やランプ交換時に、器具内へ植栽の葉や芝が入り込まないようにしてください。

［施工上のご注意］
- ●この器具が土に埋まらないようにしてください。
- ●適合埋込ボックスＹＹＹ９０１６５には、排水処理を施してください。埋込ボックスは下面開放です。
- ●人が容易に触れる場所に設置される場合は、照明器具が動かないように、埋込ボックスをモルタル等で固定してください。

適合オプション
ＹＹＹ９０２００（間接光オプション）
ＹＹＹ９０２２０（拡散グローブ）
ＹＹＹ９０２３０（グレアカットフード）

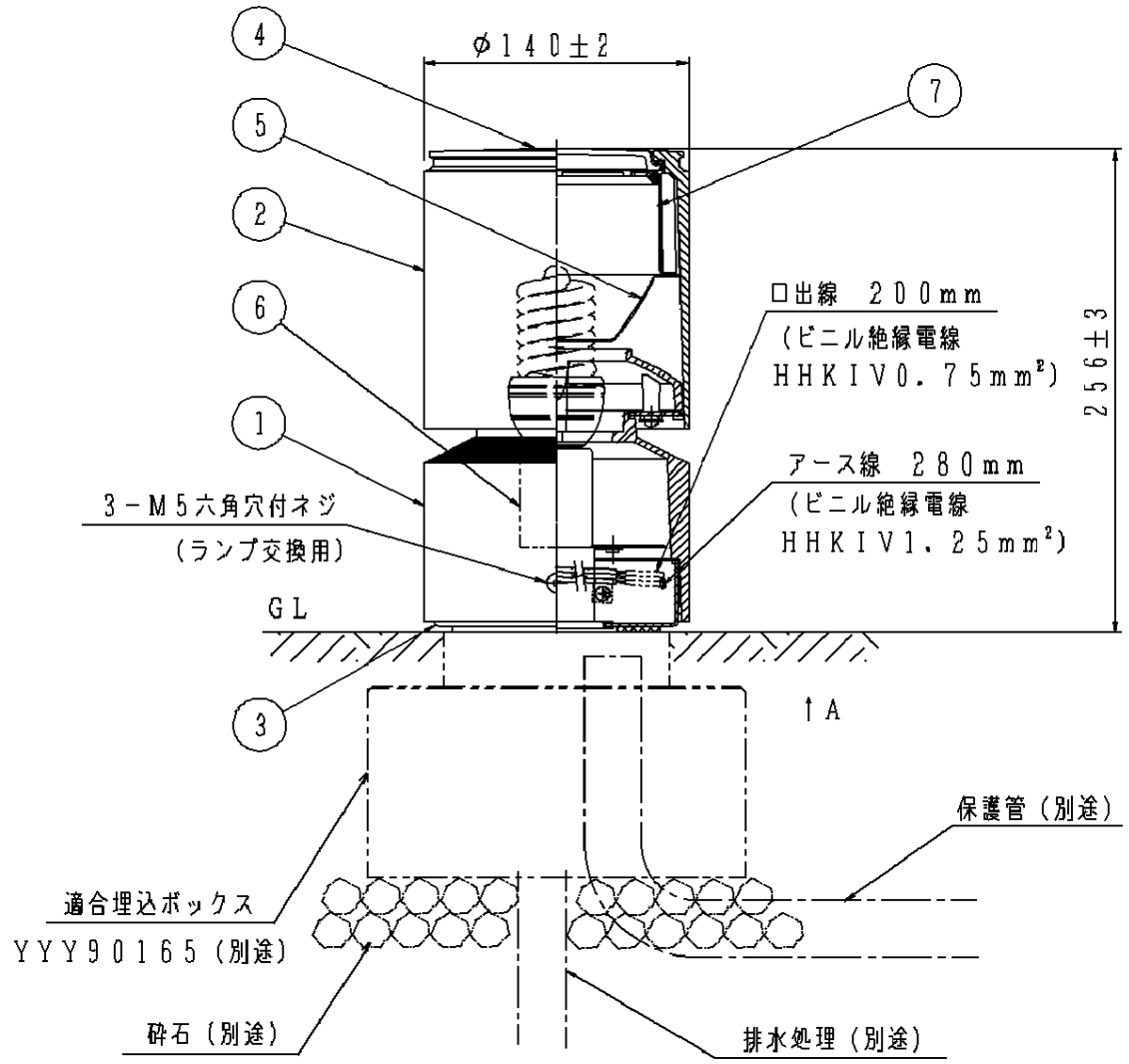

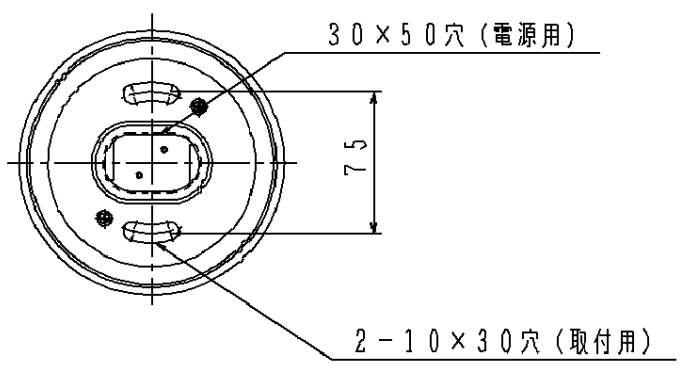

見上図（Ａ矢視）

部番	部品名	材質・素材厚	備考
1	本体	アルミダイカスト	ミディアムグレーメタリック アクリル塗装
2	本体カバー	アルミダイカスト	ミディアムグレーメタリック アクリル塗装
3	取付板	ステンレス鋼板（ｔ１．５）（ＳＵＳ３０４）	ミディアムグレーメタリック アクリル塗装
4	パネル	硬質ガラス（ｔ３）	透明
5	反射板	アルミ板（ｔ１）	銀色仕上
6	ソケットＥ２６	磁器	ＮＺ０７２０
7	受金具	ステンレス鋼板（ｔ１．０）（ＳＵＳ３０４）	ブラック アクリル塗装

適合ランプ：パルックボールプレミア蛍光灯（電球色）

Ｗ・数　：ＥＦＤ２５ＥＬ／２０Ｈ　×１

器具質量　：　２．７ｋｇ

ミディアムグレーメタリック

防雨型

フットスタンド

特記事項　：

上方（真上）＋下方配光タイプ

生産終了品
この器具は生産終了につき製造することができません

SmartArchi

品　番　：　ＹＹＹ１３２００Ｋ

図　番　：　ＹＹＹ１３２００Ｋ－Ｋ

尺　度　：　１：４

作　成　樹下　井上

パナソニック株式会社

単位ｍｍ　（Ａ３）　（　　）