⚠ 注意：商品には寿命があります。詳細はＣＬＸ２０２１ＪＡをご参照ください。

⚠ 安全に関するご注意

●適合以外の器具との組合せでは使用しないでください。
火災、落下の原因になります。

適合器具	
YYY66001LE1	YYY66051LE1
YYY66002LE1	YYY66052LE1
YYY66003LE1	YYY66053LE1
YYY66004LE1	YYY66054LE1
YYY66005LE1	YYY66055LE1
YYY66006LE1	YYY66056LE1

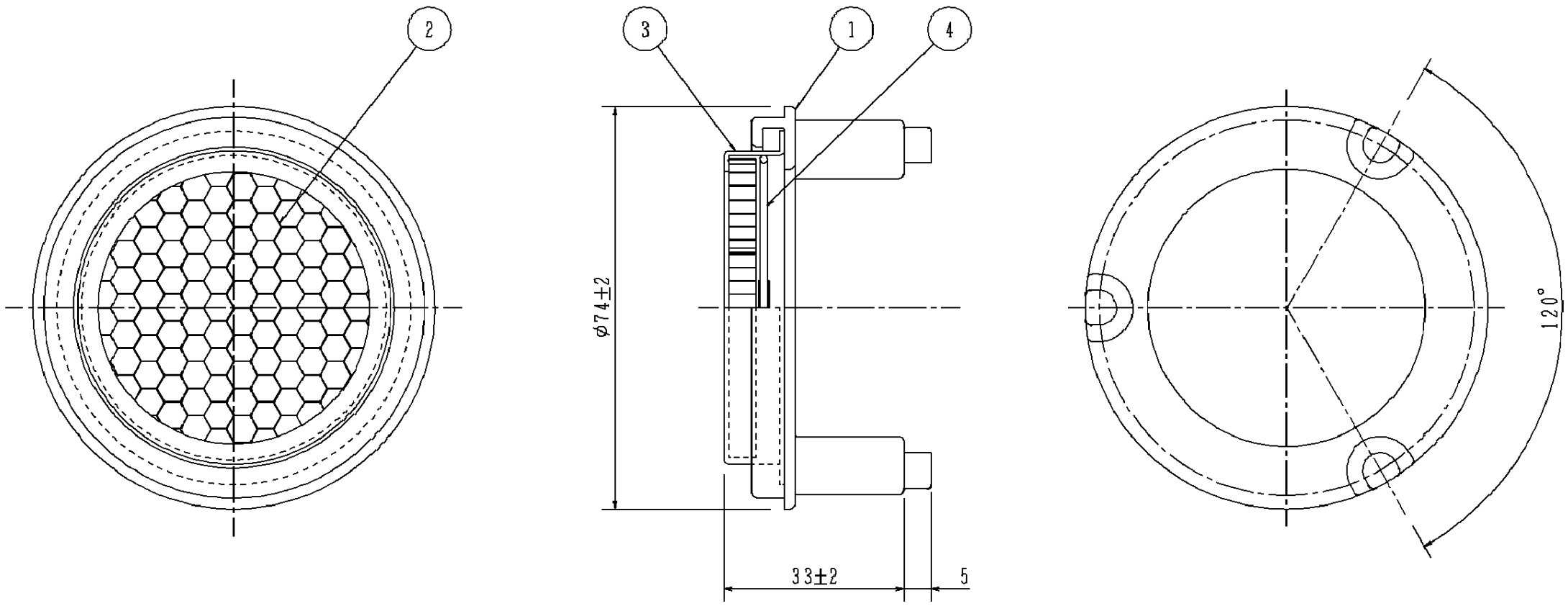

部番	部品名	材質・素材厚	備考
1	カバーパッキン	シリコンゴム黒 硬度50°	黒
2	ルーバー	アルミ	ブラックつや消し アクリル塗装
3	カバー	鋼板（t0.8）	ブラックつや消し アクリル塗装
4	固定バネ	ステンレス鋼線（φ1.4）	

器具質量 ： 0.07kg

特記事項 ：

SmartArchi

品番 ： YYY96220

図番 ： YYY96220-K

尺度 ： 1:1

作成 清水 谷本

パナソニック株式会社

単位mm （A3） （ ）