⚠ 注意：商品には寿命があります。詳細はCLX2021YAをご参照ください。

グリーン購入法適合

[使用上のご注意]

- ●調光器と組み合わせて使用しないでください。
- ●ライトアップ照明器具を照明器具以外の特殊用途や特殊環境、塩害地域でご使用される場合は別途ご相談ください。
- ●施工作業を十分に考慮して造営材と器具とのスペースを確保して設置ください。密閉された空間では使用しないでください。発煙・発火及び器具短寿命の原因となります。
- ●器具が点検・交換できない場所には設置しないでください。点検できる設置場所（納め方）であること高所設置時の点検設備（ゴンドラなど）があることを確認した上で、設置計画をしてください。
- ●白い対象物（看板・壁面）を照射する場合、色ムラが気になる場合があります。予めご了承ください。
- ●LEDにはバラツキがあるため、LEDユニット内のLED個々及び同一品番・シリーズ品番で発光色、明るさが異なる場合があります。予めご了承ください。
- ●各品番の承認図は別にあります。必ず、各品番の承認図をご参照ください。
- ●雨上がりなど、高湿度環境時に内部結露する場合がありますが異常ではありません。数日間、点灯・消灯を繰り返す事により消滅しますので、予めご了承ください。
- ●器具上向き取付の場合は、水平から±5°以内に設置するとパネル面に水が滞留し内部結露が消えない原因となる為、使用不可です。

品名	品番			
	灯具	器具質量	電源ユニット	質量
スポットライトXY6822LE9	NNY24822	2.2kg	NNY28126LE9	970g

⚠ 安全に関するご注意

- ●一般屋外用器具です。浴室など湿気の多い場所、振動や衝撃の多い場所（橋や高架上等）、腐食性ガスの発生する場所、海岸隣接地帯、塩素を使用する屋内プール等では使用しないでください。器具落下や絶縁不良による感電、火災の原因となります。
- ●60m／s仕様です。これ以上の風速の影響を受ける場所では使用しないでください。器具落下の原因となります。
- ●周囲温度は－20～35℃で使用してください。又、施工時の一時的な点灯確認以外は日中点灯はしないでください。不点や発火の原因となります。
- ●枯葉や枯枝がパネルに舞い落ちるような場所ではルーバと組合せて使用しないでください。パネル損傷による器具破損、火災の原因となります。
- ●草や木等で器具が覆われるような場所では使用しないでください。パネル損傷による器具破損、火災の原因となります。
- ●器具の取付けには必ずボルトと平座金、スプリング座金、六角ナット（ダブルナット仕様）を使用してください。取付けに不備があると落下の原因となります。
- ●冠水の恐れのある場所では使用しないでください。感電の原因となります。
- ●丸型ケーブルはCV又は2PNCTの電線をご使用ください。適合丸型ケーブル径はØ10.6～Ø13.0mmです。指定外ケーブルを使用しますと感電、火災の原因となります。
- ●落下防止ワイヤーを取外すなどの分解はしないでください。落下・感電・機能不良の原因となります。

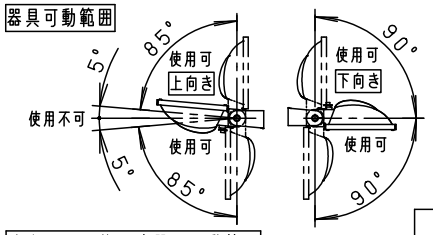

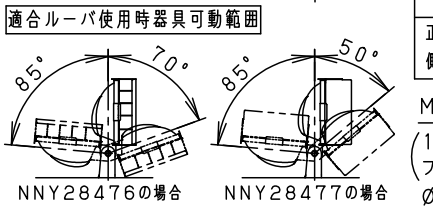

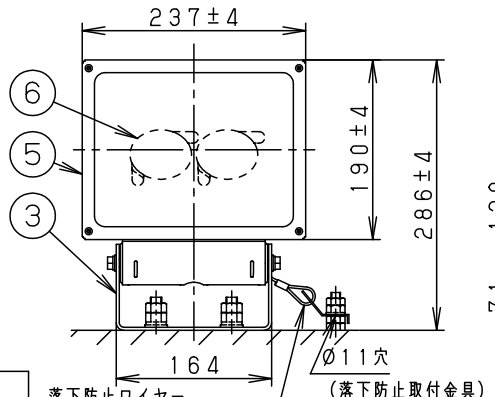

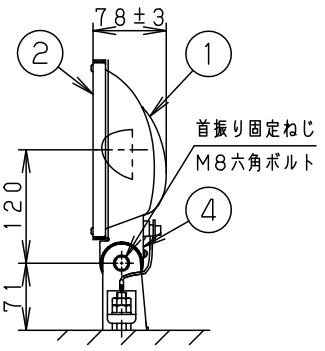

位置決めナット2個（別途）を使用して取付位置を調整してください。

受圧面積
正面 0.05m²
側面 0.01m²

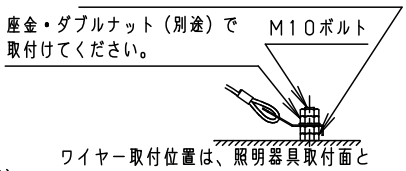

ワイヤー取付位置は、照明器具取付面と同じ面になるように取付けてください。

落下防止取付金具部

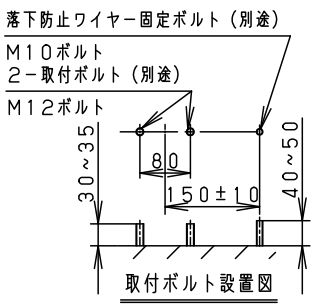

取付ボルト設置図

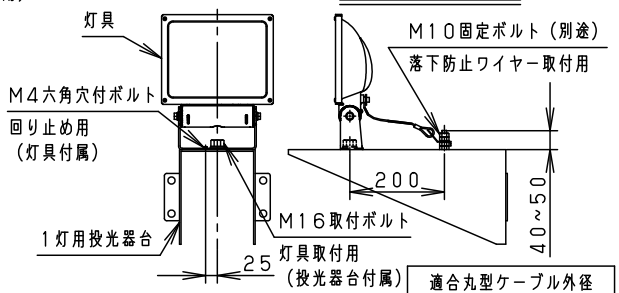

1灯用投光器台設置図

適合オプション（別売）		
	電源ボックス	NNY28489
	1灯用投光器台	YK05183K
	アーム（L=600）	NNY28421
	アーム（L=900）	NNY28427
	フランジ	NNY28485
	フランジ付アーム	NNY28487
	遮光ルーバ（前後用）	NNY28476
	遮光ルーバ（前後左右用）	NNY28477

定格　＊NNY28126LE9接続時

定格電圧	100V	200V	242V
周波数	50Hz/60Hz共用		
消費電力	66.6W	66.5W	67.4W
入力電流	0.669A	0.340A	0.290A

適合丸型ケーブル外径
Ø10.6～Ø13.0 (2mm²×3芯～3.5mm²×3芯)

光源寿命	60,000h

器具光束	6280lm
LED	電球色(3000K、Ra85)
配光	広角
器具質量	上表参照
特記事項	

部番	部品名	材質・素材厚	備考
7	LEDユニット		
6	レンズ	アクリル樹脂	
5	パネル	ポリカーボネート	透明ツヤ消し
4	カバー	ステンレス鋼板（t1.2）	シルバーメタリック アクリル塗装
3	アーム	鋼板（t3.2） Zn-Al系合金メッキ	シルバーメタリック アクリル塗装
2	枠	ステンレス鋼板（t1.2）	シルバーメタリック アクリル塗装
1	本体	アルミダイカスト	シルバーメタリック アクリル塗装

品番
防雨型
スポットライト
XY6822LE9

河野　赤濱

パナソニック株式会社

C43　　単位：mm　第三角法（JIS A-4）　　XY6822-K4