⚠ 注意：商品には寿命があります。詳細はCLX2021HAをご参照ください。

グリーン購入法適合

⚠ 安全に関するご注意

●一般屋内用器具です。屋外や水気・湿気のある場所、腐食性ガスの発生する場所では使用しないでください。故障や絶縁不良による火災・感電の原因となります。

●天井埋込み専用器具です。壁取付や天井直付、及び傾斜天井には取り付けないでください。指定外取付は、火災の原因となります。

●断熱材、防音材をかぶせて使用しないでください。火災の原因となります。

●住宅の断熱施工天井には使用できません。

●口出し線を切断したり、構成部品（コネクタ等）の交換をしないでください。火災・感電及び不点・故障の原因となります。

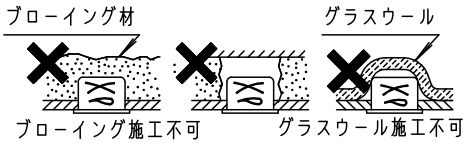

器具は、断熱材・防音材・造営材等と下図のような空間を設けて施工してください。

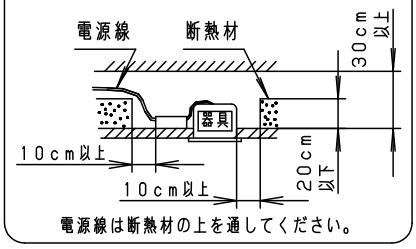

●熱がこもるような密閉した空間へは取付けないでください。火災及びLED短寿命の原因となります。

●器具と被照射物は30cm以上（近接限度距離）離してください。
近接限度距離内に被照射物が近づく恐れのある場所（ドア開閉範囲の上、家具の上、クローゼット・押入れの中等）では使用しないで下さい。過熱による火災の原因となります。

●LEDを直視しないで下さい。目の痛みの原因となります。

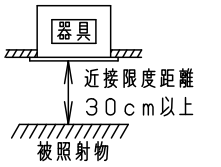

（使用上のご注意）

- 本灯具1台につき適合LED電源ユニット（別売）が1台必要です。必ず組み合わせてご使用ください。
- ロックウール等の柔らかい天井には取りつけない。天井材損傷・器具ズレの原因となります。
- 取付バネ部や天板部に障害物のないよう施工してください。障害物があるとずれ落ちなどの原因となります。
- LEDにはバラツキがあるため、同一品番でも商品ごとに発光色、明るさが異なる場合があります。予めご了承ください。
- 照射距離が近い時や照射面によって、光ムラが気になる場合があります。予めご了承ください。
- 結線図は、LED電源ユニットの承認図をご確認下さい。
- この照明器具は生鮮食品照射用です。壁面などへ照射した場合、器具ごとの発光色バラツキが目立つことがあります。

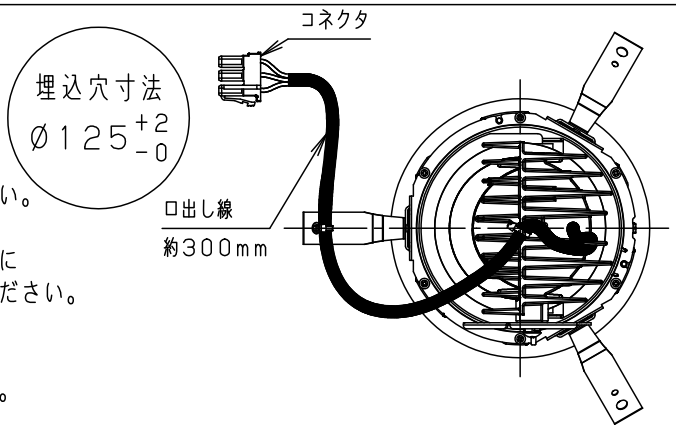

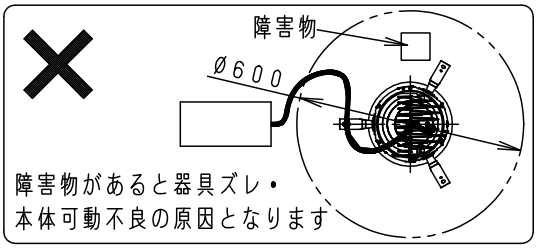

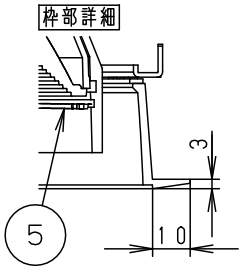

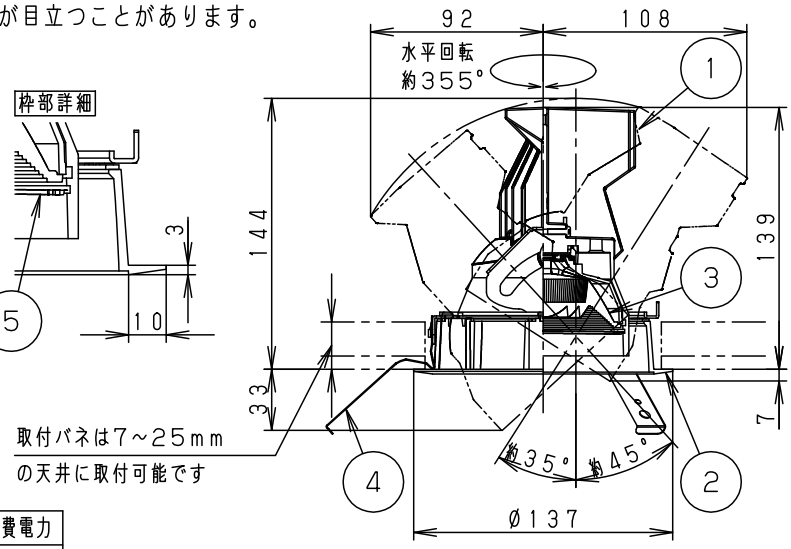

適合LED電源ユニット		定格電圧	周波数	入力電流	消費電力
非調光	NTS90250LE9	100V	50/60Hz 共通	0.23A	22.6W
		200V		0.12A	22.6W
		242V		0.10A	22.6W

適合オプション（別売）	
種類	品番
ディフュージョンフィルター	NNN89051

※ディフュージョンフィルターは2枚重ねて使用できません。

ホワイト　マンセル　N9.5	
器具光束	2085lm
LED	彩光色（3500K）
配　光	中角タイプ（19°）
器具質量	0.9kg
特記事項	

部番	部品名	材質・素材厚	備考
5	固定バネ	SWB（t1.2）	ブラック7分つや消し
4	取付バネ	ステンレス（t0.5）	
3	レンズ	アクリル	透明
2	枠	アルミダイカスト	ホワイト半つや消し ポリエステル粉体塗装
1	本体	アルミダイカスト	ホワイト半つや消し ポリエステル粉体塗装

品番 NSN65881W

生産終了品
本器具は製造できません

パナソニック株式会社

B09　　単位：mm　第三角法（JIS A-4）　　NSN65881W-K2