⚠ 注意：商品には寿命があります。詳細はCLX2021AAをご参照ください。

<使用上のご注意>

- 海岸隣接地帯では、塩害により短期間で錆が発生するおそれがあります。
- LEDにはバラツキがあるため、同一品番商品でも商品ごとに発光色、明るさが異なる場合があります。
- ほたるスイッチと接続する場合は器具1台につきスイッチ3個まででご使用ください。
  （4個以上のほたるスイッチと接続すると、スイッチを切りにしても器具が消灯しないことがあります。）

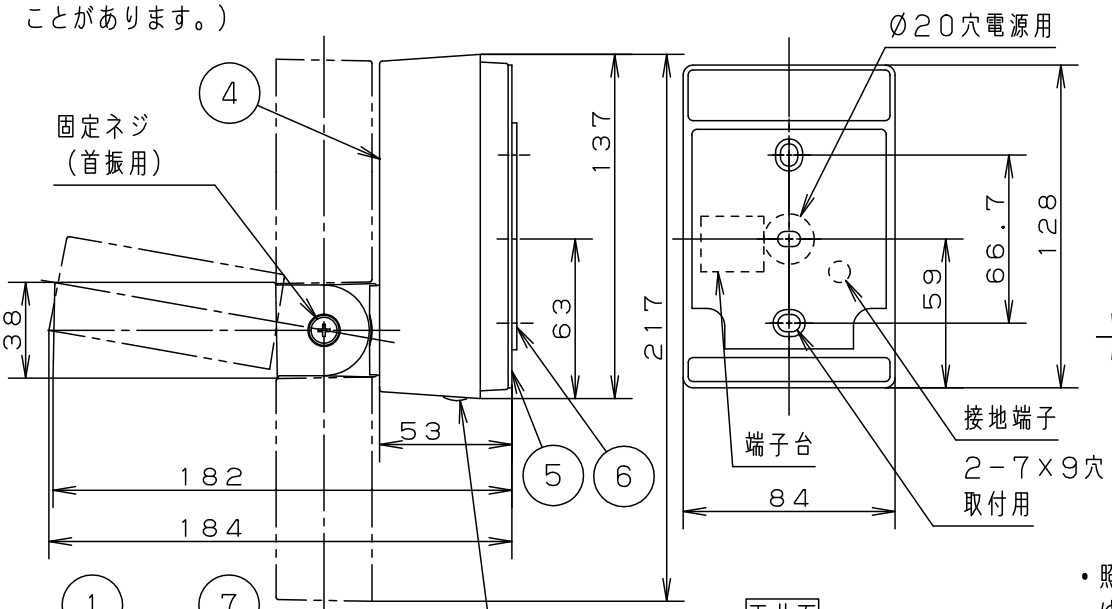

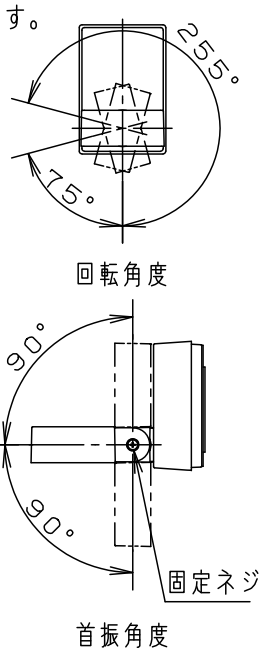

- 照射角度は固定ネジをゆるめて変えてください。

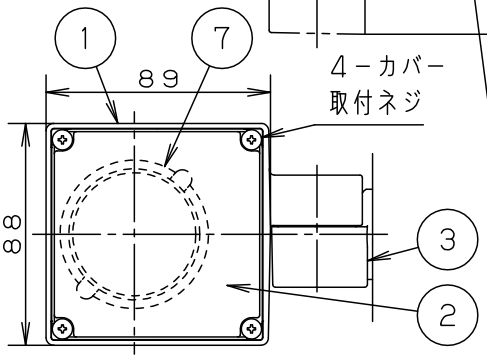

水抜き穴
※壁面取付時は
ゴム栓を取り
外してください。

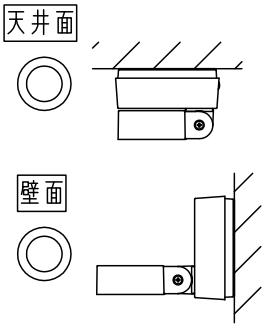

- 電源ユニット内蔵型
- 天井面取付可能型
- 壁面（下向き）取付可能型
- 照射方向可動型
- 木ネジ部絶縁ゴム付
- カバーの取付方法は、ネジ方式です。
- 密閉型

⚠ 安全に関するご注意

- 防雨型器具です。
  浴室などの湿気の多い場所では使用しないでください。
  感電、火災の原因となります。
- 壁面、天井面取付兼用器具です。
  図面方向以外には取り付けないでください。
  落下、感電、火災の原因となります。
- 調光器と組み合わせて使用しないでください。
  火災の原因となります。
- LEDを直視しないでください。
  目の痛みの原因となることがあります。
- 本体面よりも大きな面に取り付けてください。
- 取付面と取付パッキンのスキマおよびパッキン外周部にシール剤を塗ってください。
  また、背面より水のかかる場所へ設置しないでください。
  指定外の取り付けは絶縁不良による感電の原因となります。

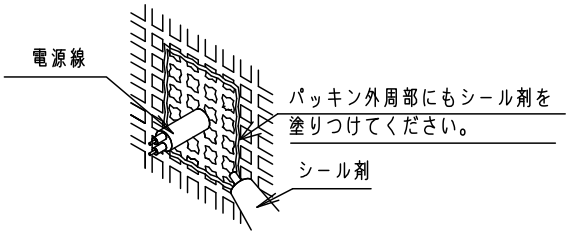

		部番	部品名	材質・素材厚	備考	
		7	LEDユニット		1個	
		6	取付パッキン	EPTスポンジゴム	ブラック	
LED	高演色電球色 明るさ：白熱灯60形相当	5	取付台	アルミダイカスト	プラチナメタリック レザーサテンアクリル塗装	品番 防雨型 LGW40054LE1
		4	フランジ	アルミダイカスト	プラチナメタリック レザーサテンアクリル塗装	
器具質量	1.1kg	3	アーム	アルミダイカスト	プラチナメタリック レザーサテンアクリル塗装	
特記事項		2	カバー	アクリル	透明つや消し	生産終了品 本器具は製造できません
		1	本体	アルミダイカスト	プラチナメタリック レザーサテンアクリル塗装	

パナソニック株式会社

C31　　単位：mm　第三角法（JIS A-4）　LGW40054-K1