⚠ 注意：商品には寿命があります。詳細はCLX2021JAをご参照ください。

●本商品はお客様のご仕様に基づき設計・製作する商品です。

承諾図

⚠ 安全に関するご注意

●この器具は取付ける天井内が、一般屋内と同等の雰囲気を想定した軒下用ダウンライトです。
下記の場所では使用しないでください。器具の故障や絶縁不良による火災・感電の原因となります。
- 直射日光の当る場所。
- 器具背面より雨の吹き込みや水滴のかかる場所。
- 振動のある場所。
- サウナや浴室など高温又は多湿になる場所。
- 腐食性ガスの発生する場所。
- 天井内の湿度が高く結露の恐れのある場所。

●天井埋込み専用器具です。傾斜天井や補強のない天井には取付けないでください。
指定外取付は、火災・落下の原因となります。

●天井材の凹凸が大きい場合はすき間を防水シール剤などで埋めてください。
防水が不完全な場合、火災、感電の原因となります。（図1）

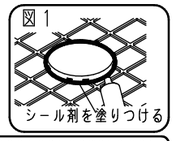

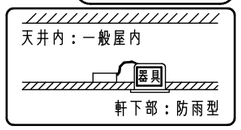

●器具と被照射物は30cm以上（近接限度距離）離してください。
近接限度距離内に被照射物が近づく恐れのある場所（ドア開閉範囲の上、家具の上、クローゼット・押入れの中等）では使用しないで下さい。過熱による火災の原因となります。

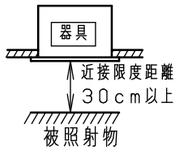

●断熱材、防音材をかぶせた状態で使用しないでください。
過熱による火災の原因となります。

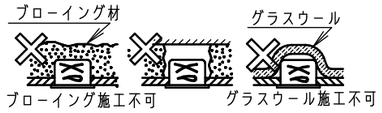

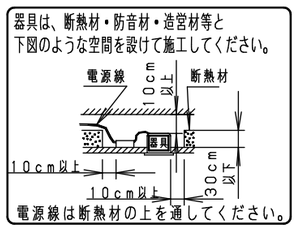

●住宅の断熱施工天井には使用できません。
●口出し線を切断したり、構成部品（コネクタ等）の交換をしないでください。火災・感電及び不点・故障の原因となります。
●熱がこもるような密閉した空間へは取付けないでください。
火災及びLED短寿命の原因となります。
●LEDを直視しないでください。目の痛みの原因となります。

（使用上のご注意）

- 本灯具1台につき適合LED電源ユニット（別売）が1台必要です。
必ず組み合わせてご使用ください。
- ロックウール等、軟らかい天井及び珪酸カルシウム板の天井に取付ける場合は必ず、取付金具と天井の間に補強材を入れて下さい。
（取付金具が天井にくい込み、防雨性能が損なわれます。）
- 防雨性確保のため、天井面と枠の間に隙間が1～2.5mmあきますのでご了承ください。
- LEDにはバラツキがあるため、同一品番でも商品ごとに発光色、明るさが異なる場合があります。予めご了承ください。
- 照射距離が近い時や照射面によって、光ムラが気になる場合があります。予めご了承ください。
- 結線図は、LED電源ユニットの承認図をご確認下さい。
- 器具とLED電源ユニットの識別表示をご確認ください。
必ず、適合するLED電源ユニットを使用してください。
- 施工方法については T3CJ12920-T＊ をご参照ください。

LED電源ユニットは別売です。
適合LED電源ユニットと定格（電源ユニットの1次側入力）

タイプ	適合LED電源ユニット		定格電圧	周波数	入力電流	消費電力	識別表示
200形	非調光	NTS90200LE9	AC100V	50/60Hz 共通	0.21A	21.0W	B3
			AC200V		0.11A		
			AC242V		0.09A		
	調光	△2 NTS90200LJ9	AC100V		0.21A	21.0W	
			AC200V		0.11A		
			AC242V		0.09A		

埋込穴寸法
Ø100 +2 −0

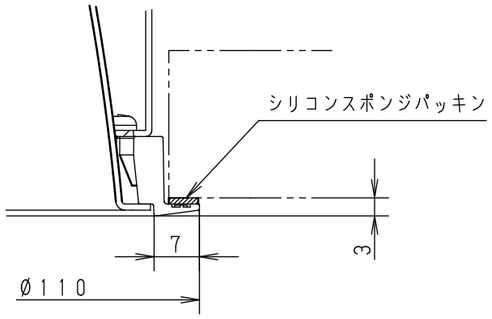

枠部詳細図
（S＝1：1）

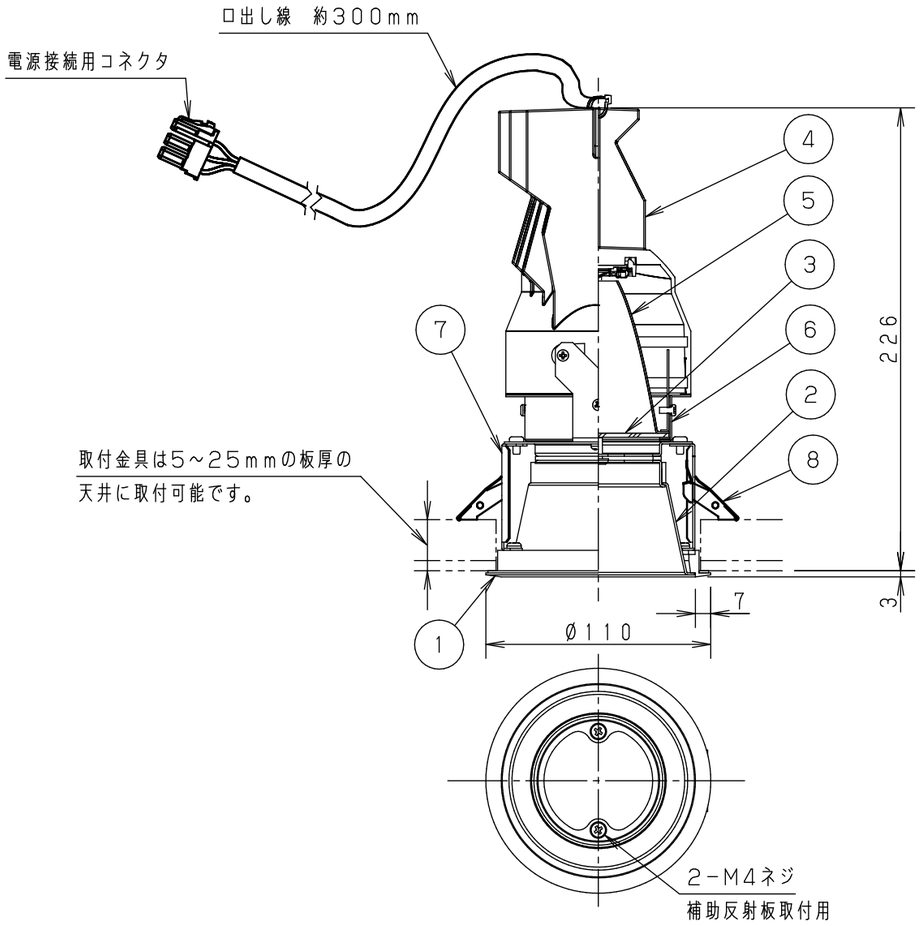

部番	部品名	材質・素材厚	備考
1	枠	アルミ板（t1.5）	ホワイトつや消し塗装
2	補助反射板	アルミ板（t1.0）	銀色鏡面仕上後 クリアアクリル粉体塗装
3	パネル	アクリル（t2）	透明マット
4	LED本体	アルミダイカスト	ブラックつや消し塗装
5	反射板	アルミ板（t0.8）	銀色鏡面仕上
6	カバー	鋼板（t0.8）	ブラックつや消し塗装
7	取付脚	亜鉛鋼板（t1.0）	
8	取付金具	ステンレス鋼板（t0.5）	
9			
10			

本器具の使用環境		
	取付部位	軒下（天井）
	特殊条件	――――
	水環境	軒下部　防雨（IP23） 天井裏部　非防水（IP20）
	温度環境	常温（5～35℃）
	風環境	40m/s以下
	震動環境	一般

使用LED：電球色（3000K　Ra85）

器具質量：約1kg

来歴：
△2 20200923 K2 適合電源変更

特記事項：
- 光源寿命：40，000時間（光束維持率70%）
- 配光　：16°（1/2ビーム角）
- LED電源ユニット別途

ホワイト　マンセル　N9.5

品名：PAK10020DLWP/N/30

図名：LED200形ダウンライト（軒下用）

図番：T3CJ16913-K2

尺度：1：3	検印	作成
作成日：2018.03.28	斉藤	清水

パナソニック株式会社

単位mm　第三角法　JIS A-3