⚠ 注意：商品には寿命があります。詳細はCLX2021HAをご参照ください。

⚠ 安全に関するご注意

●一般屋内用器具です。屋外や水気・湿気のある場所では使用しないでください。
絶縁不良による感電の原因となります。
●配線ダクト取付専用器具です。傾斜天井、壁面、床面に取り付けた
配線ダクトには取付けないでください。
指定外取付は、火災・落下の原因となります。
●器具と被照射面は30cm以上離してください。
被照射面の温度上昇による変色の原因となります。
●LEDを直視しないでください。
目の痛みの原因になることがあります。

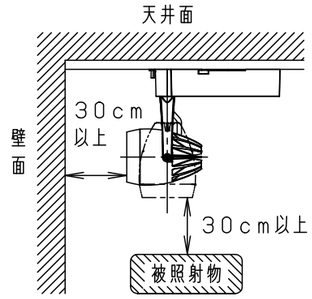

（使用上のご注意）
・調光器と組合わせて使用しないでください。
・スポットベース（DH0214，DH0224）には取り付けできません。
・100V配線ダクト、アース付配線ダクトではパイプ吊りハンガーは使用できません。
・100V配線ダクト、アース付配線ダクトの取付用木ネジの位置には取付けできません。
・LEDにはバラツキがあるため、同一品番でも商品ごとに発光色、明るさが異なる場合があります。
予めご了承ください。
・照射距離が近い時や照射面によって、光ムラが気になる場合があります。予めご了承ください。
・電源の特性上、同一品番でも、始動時間に差が生じる場合があります。

照射角度

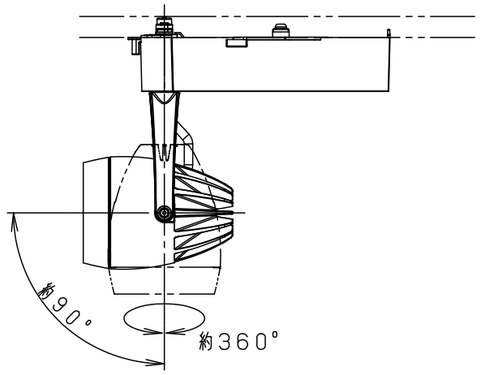

器具施工時必要寸法

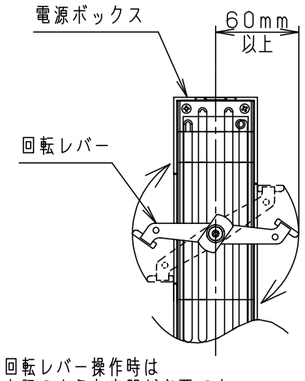

回転レバー操作時は
上記のような空間が必要です

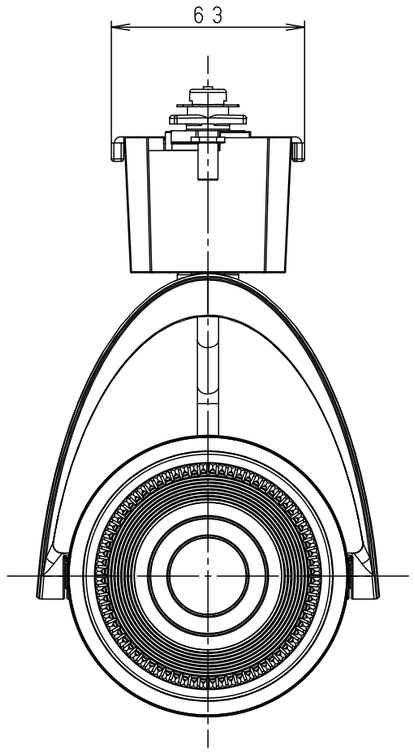

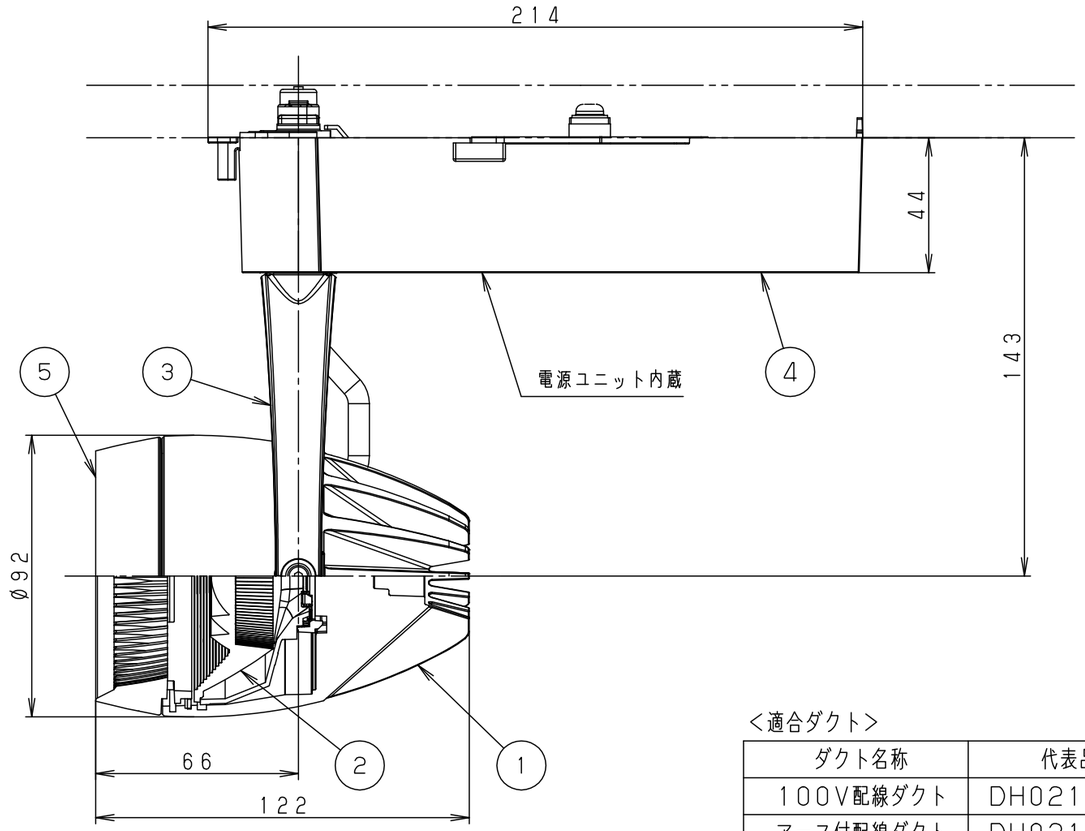

<適合ダクト>

ダクト名称	代表品番
100V配線ダクト	DH0211 等
アース付配線ダクト	DH0211EK 等

定格電圧	入力電流	消費電力
AC100V	0.34A	33.0W
ブラック マンセル N1		
器具光束	2745lm	
LED	高演色（2700K Ra95）	
配光	中角タイプ（18°）	
器具質量	1.3kg	
特記事項		

部番	部品名	材質・素材厚	備考
5	透過セード	アクリル	透明
4	電源ボックス	アルミダイカスト	ブラック7分つや消し ポリエステル粉体塗装
3	アーム	アルミダイカスト	ブラック7分つや消し ポリエステル粉体塗装
2	レンズ	アクリル	透明
1	本体	アルミダイカスト	ブラック7分つや消し ポリエステル粉体塗装

品番 NSN07079B

図番 NSN07079B-K

三輪 橋本

単位：mm 第三角法

パナソニック株式会社

B16 (JIS A-3)