⚠ 注意：商品には寿命があります。詳細はCLX20212Aをご参照ください。

⚠ 安全に関するご注意

- 一般屋内用器具です。屋外や水気、湿気のある所では使用しないでください。絶縁不良による感電の原因となります。
- バトン吊り下げ・スタンド取付専用器具です。施工は、取扱説明書の取付方法にしたがい、確実に行ってください。
  施工に不備がありますと落下・感電・火災の原因になります。

【使用上の注意】
- ご使用の前に、取扱説明書をよくお読みの上、正しくお使いください。
- 純直電源の電源電圧100V±6%でご使用ください。位相制御電源と組み合わせて使用しないでください。
  器具温度は5～35℃でご使用ください。指定外での使用は、火災・故障・LED短寿命の原因になります。
- 周囲の故障・火災の原因になります。
- 器具外郭の放熱穴をふさがないでください。器具内部の温度上昇による故障、火災の原因になります。
- バンドアのを完全閉じた状態で、長時間LEDを点灯させないでください。
  LEDの短寿命の原因になります。
- スピーカーによる振動が器具の配光調整の可動部がズレることがあります。
  器具振動は加減する環境でのご使用は避けてください。
- LEDはバラつきがあるため、LEDユニット内のLED個々、及び同一品番で発光色、明るさが異なる場合があります。予めご了承ください。
- 点灯しているLEDを長時間直視しないでください。目を傷めたり、目に悪影響を及ぼすおそれがあります。
- ビデオカメラのモニター表示で、稀にフリッカが生じることがありますが、気になる場合は、
  表示の明るさやカメラのシャッタースピード等を調整してください。
- 長いフェードのタイムあります。予めご了承ください。
- 気になる信号可能性受信時は、手元調光が使用できません。予めご了承ください（DMX信号が手元調光に優先します。）
- DMX（双方向通信）により、リモートで器具のDMXアドレス設定や器具情報を
  モニタリングするためには、別途、RDM対応のモニタリングシステムが必要になります。

【器具の使用角度範囲】

【吊り下げの場合】
上向き45°～ 水平 ～ 真下向き

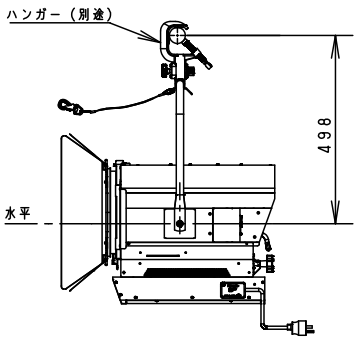

【床置きスタンド取付の場合】
上向き45°～水平～下向き60°

使用角度範囲を超えての使用は、
LEDの短寿命、器具内部部品の故障の
原因になります。

照度データ（参考値） 単位；lx
配光管理番号（K＊＊＊＊＊＊＊）
フィールド角（1／10照度角）
器具全光束【lm】

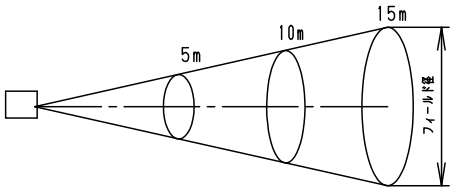

配光管理番号 フィールド角 器具全光束	照射距離 5m 最高照度【lx】／フィールド径【m】	照射距離 10m 最高照度【lx】／フィールド径【m】	照射距離 15m 最高照度【lx】／フィールド径【m】
K0162267 24.9° 10,470 lm	4,840 / Ø2.2	1,210 / Ø4.4	530 / Ø6.6
K0162268 26.9° 13,180 lm	4,720 / Ø2.4	1,180 / Ø4.8	520 / Ø7.2
K0162269 34.0° 16,300 lm	4,090 / Ø3.1	1,020 / Ø6.1	450 / Ø9.2
K0162270 47.4° 19,870 lm	2,820 / Ø4.4	700 / Ø8.8	310 /Ø13.2
K0162271 76.4° 24,830lm	1,640 / Ø7.9	410 /Ø15.7	180 /Ø23.6

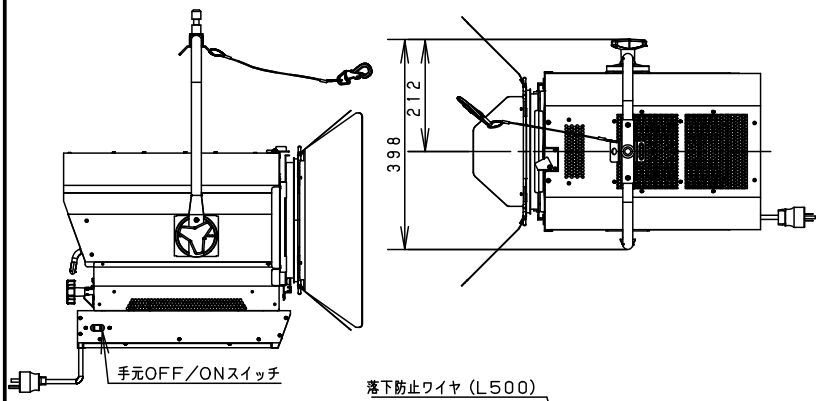

適合フィルタホルダ（別途）
- NK30938B（鋼板製、下図）
- 紙フィルタホルダ8型用

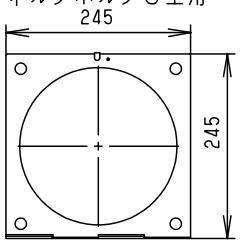

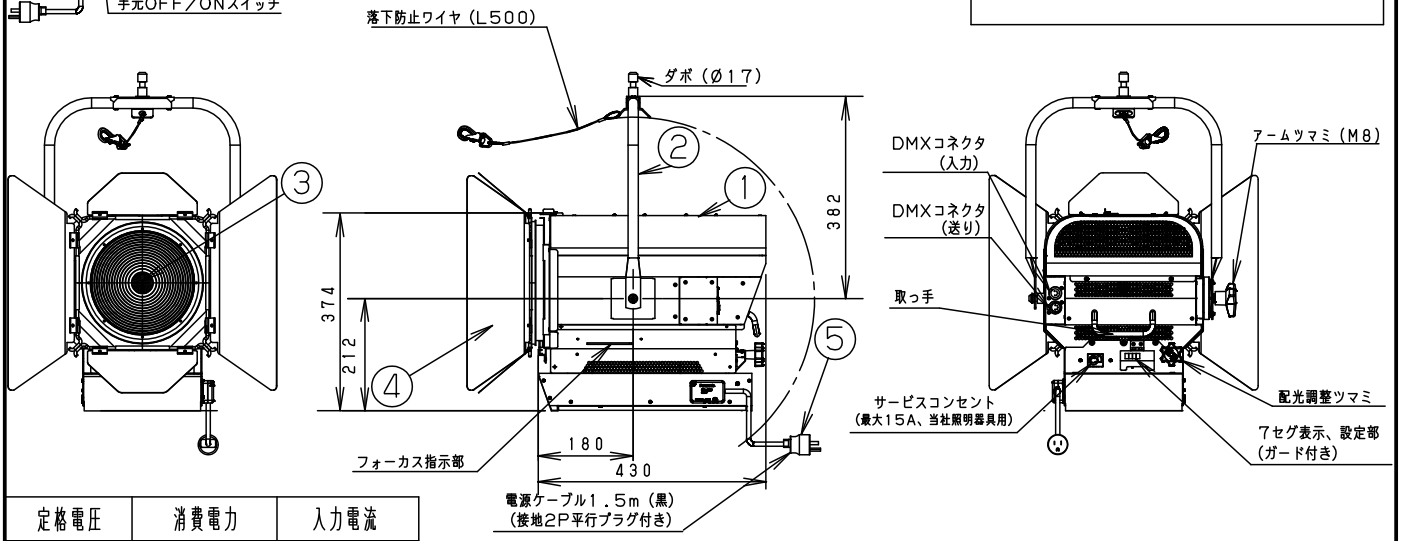

定格電圧	消費電力	入力電流
100V	436W	4.36A

LED	3050K、Ra95
器具質量	11.7 kg

特記事項

- 周囲温度35℃以下でご使用ください。

部番	部品名	材質・素材厚	備考
5	電源プラグ	ユリア樹脂	WF5015B（接地15Aタフキャップ）
4	バンドア	アルミ、鋼線	ブラック7分ツヤ消し N1.5(DA145)
3	フレネルレンズ	硬質ガラス	Ø203（裏面シボ）
2	アーム	アルミ（Ø19）	ブラック7分ツヤ消し N1.5(DA145)
1	本体	アルミ板	ブラック7分ツヤ消し N1.5(DA145)

品番
NNQ30305
（TVスタジオ向け
3000形フレネルスポットライト）

生産終了品
本器具は製造できません

パナソニック株式会社

C80　　単位：mm　第三角法（JIS A-4）　NNQ30305 - K2