⚠ 注意：商品には寿命があります。詳細はCLX2021JAをご参照ください。

●本商品はお客様のご仕様に基づき設計・製作する商品です。

承諾図

△2 適合器具
LEDsバー、LEDsウェーブ LEDカーブ、LEDsライナー

（施工上のご注意）
・屋外で直結線する場合、必ず防水処理を施してください。
・コネクタの接続は確実に行ってください。

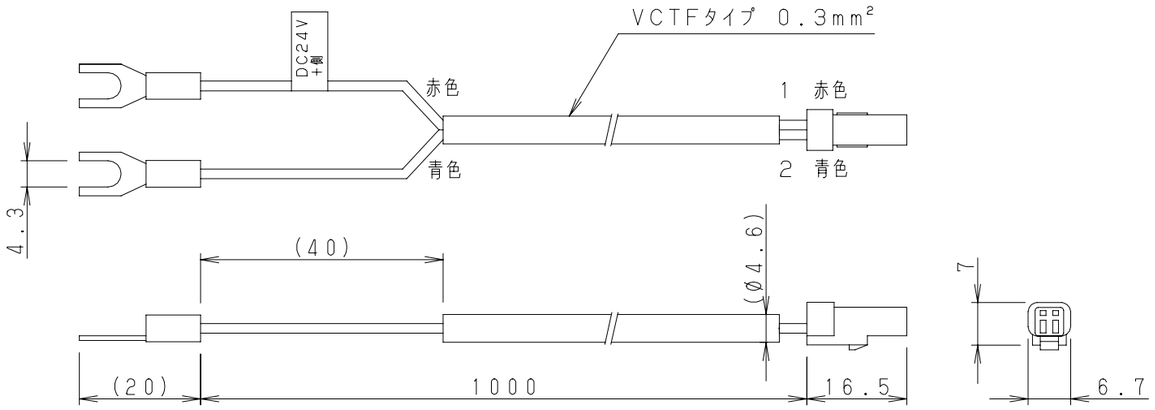

直流電源ケーブル

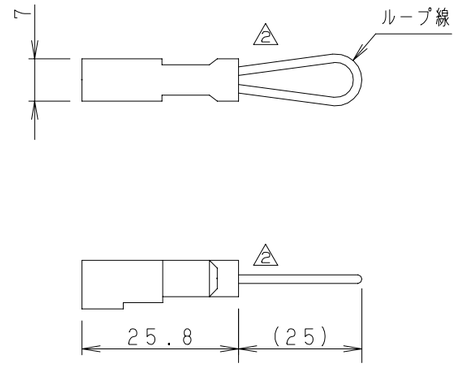

終端コネクタ （同梱）

※終端器具（別売）の送り側コネクタには、必ず終端コネクタを取付けてください。（接続しないと防水ができません。）

Ex. 終端コネクタ取付例

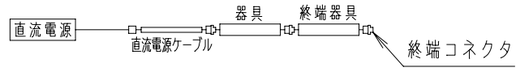

本商品は森山産業（株）製です。

部番	部品名	材質・素材厚	備考
1			
2			
3			
4			
5			
6			
7			
8			
9			
10			

本器具の使用環境		
	取付部位	屋外（防雨）
	特殊条件	――――
	水環境	防雨
	温度環境	−10～35℃
	風環境	40m／s以下（注） 注）ケーブル線・口出線が風などの影響で動くことがない様、固定処理をしてください。
	震動環境	一般
使用LED：		
器具質量：		
来歴：	△1 K1 2019.02.07 適合器具表修正（小島） △2 K2 2021.12.09 終端コネクタ変更、適合器具追加（安井）	

⚠ 安全に関するご注意

●このケーブルは一般屋外用（防雨型）です。ただし、次の場所では使用しないでください。落下、感電、火災の原因となります。
・建物の屋上、山稜、橋梁などの風の強い場所　・常時直射日光のあたる場所
・風を受ける場所や屋外で電線が露出する場所
・温泉地など腐食性ガスが発生する場所　・沿岸地帯など潮風による塩害を受ける場所
・振動の強い場所　・浴室やサウナなどの常時高温、高湿になる場所
・脱臭、殺菌などでオゾンを使用する場所
・屋内プールなどの塩素雰囲気にさらされる場所
●周囲温度は、−10～35℃で使用してください。火災や短寿命の原因となります。

特記事項：
・直流電源ケーブル（1m）
（LEDsバー、LEDsウェーブ、LEDカーブ
LEDsライナー共通）

品名：PEPY220

図番：T3CJ20125−K2

尺度： 1：1

作成日：2018.12.18

検印	作成
斉藤	鈴木

パナソニック株式会社

単位mm　第三角法　JIS A−3