Panasonic®

施工説明書
取扱説明書
保管用

LEDサインスポット用遮光ルーバ

■製品概要　　※下記（　）内は、加工品番です。（以降、加工品番の記載を省略します。）

	遮光ルーバ（前後用）	遮光ルーバ（前後左右用）
品番	NNY(NNYH)28476	NNY(NNYH)28477
適合品番	（電源内蔵型）NNY(NNYH)24930 NNY(NNYH)24931 NNY(NNYH)24932K NNY(NNYH)24933K NNY(NNYH)24934 NNY(NNYH)24935 NNY(NNYH)24920 NNY(NNYH)24921 NNY(NNYH)24922 NNY(NNYH)24923 NNY(NNYH)24924 NNY(NNYH)24925 NNY(NNYH)24910 NNY(NNYH)24911 NNY(NNYH)24912 NNY(NNYH)24913 NNY(NNYH)24914 NNY(NNYH)24915 NNY(NNYH)24900 NNY(NNYH)24901 NNY(NNYH)24902 NNY(NNYH)24903 NNY(NNYH)24904 NNY(NNYH)24905 XY4467 XY4469 XY4497 XY4499	
	（電源別置型）NNY(NNYH)24850 NNY(NNYH)24851 NNY(NNYH)24852 NNY(NNYH)24853 NNY(NNYH)24830 NNY(NNYH)24831 NNY(NNYH)24832 NNY(NNYH)24833 NNY(NNYH)24820 NNY(NNYH)24821 NNY(NNYH)24822 NNY(NNYH)24823 NNY(NNYH)24810 NNY(NNYH)24811 NNY(NNYH)24812 NNY(NNYH)24813	

※器具については、対象器具に付属している取扱説明書をお読みください。

・器具の施工には電気工事士の資格が必要です。施工は必ず工事店に依頼してください。

施工説明　**工事店様へ、この説明書は保守のためお客様に必ずお渡しください。**

安全に関するご注意

⚠警告

●施工は、施工説明書にしたがい、確実に行う。
施工に不備がありますと火災、感電、落下の原因となります。
●地上作業はもとより高所において、強風時は作業場上の安全確保が困難となるので、
施工作業を行わない。器具落下によるけがの恐れがあります。
●器具の改造および構成部品の交換をしない。火災、感電、落下の原因となります。
●適合灯具と組み合わせる。適合以外の灯具と組み合わせると、火災、感電、落下の原因となります。
●器具との組合せで枯葉や枯枝が前面パネルに舞い落ちたり、草や木で覆われるような場所では
使用しないでください。火災の原因となります。

⚠注意

●点灯中および点灯後に器具およびその周辺をさわらないでください。やけどの原因となります。
●器具に無理な力を加えないでください。落下、故障の原因となります。
●器具の取り付け時は必ず電源を切って行ってください。感電、やけどの原因となります。
●器具の取りつけ、取り外しは手袋など保護具を使用してください。けがの恐れがあります。

各部のなまえと取付方法

1．ルーバに落下防止ワイヤーを取り付ける。
・取付穴に落下防止ワイヤーを通す。

2．取付ネジをゆるめる。
・フクロナットがついている取付ネジを取付金具が
フクロナットにつくまでゆるめる。
・フクロナットがついていない取付ネジも同じ程度ゆるめる。
※フクロナットは、片側１個ずつです。

3．器具にルーバを取り付ける①
・取付金具を器具枠に取り付くように外側に広げる。

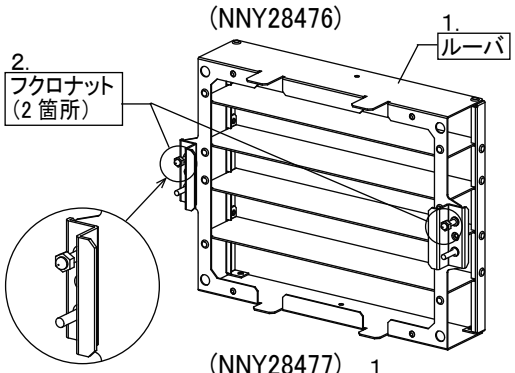

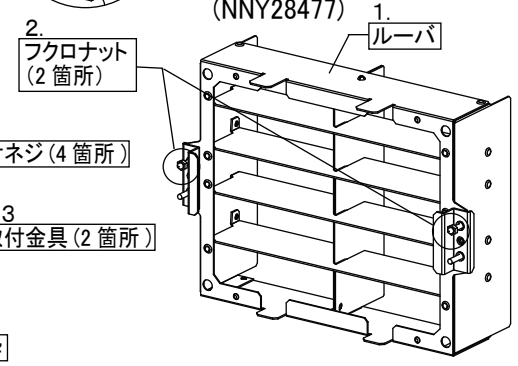

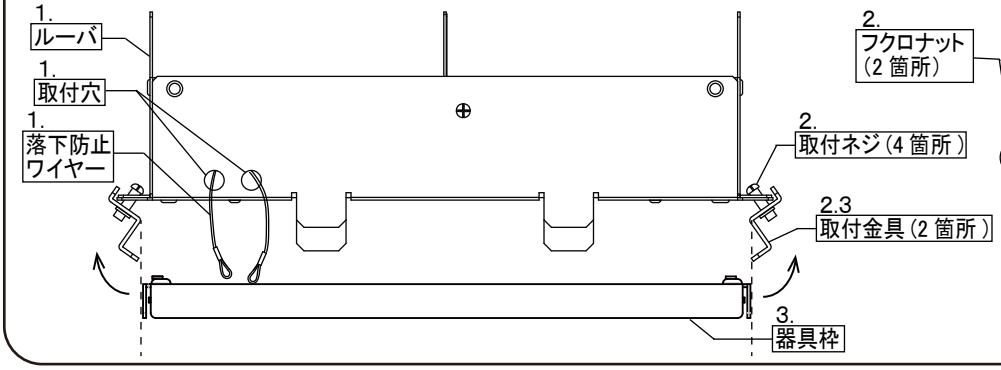

各部のなまえと取付方法（つづき）

3．器具にルーバを取り付ける②
・取付穴の面を器具アーム側に向ける。
（※ルーバに方向性があります。取付方向に注意ください。）
・器具枠に取付金具を掛け、取付ネジを締める。（推奨締付トルク：1.0N・m）
締め付けが不完全な場合、落下の原因となります。

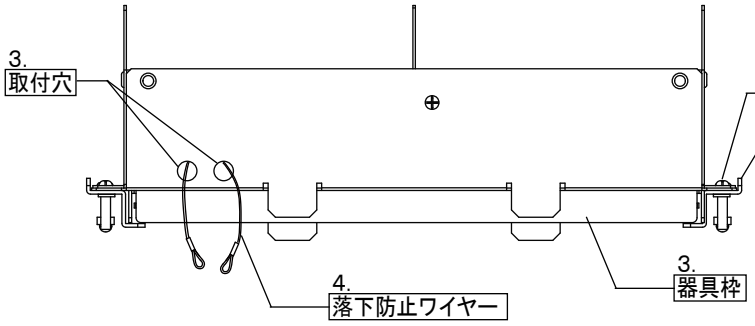

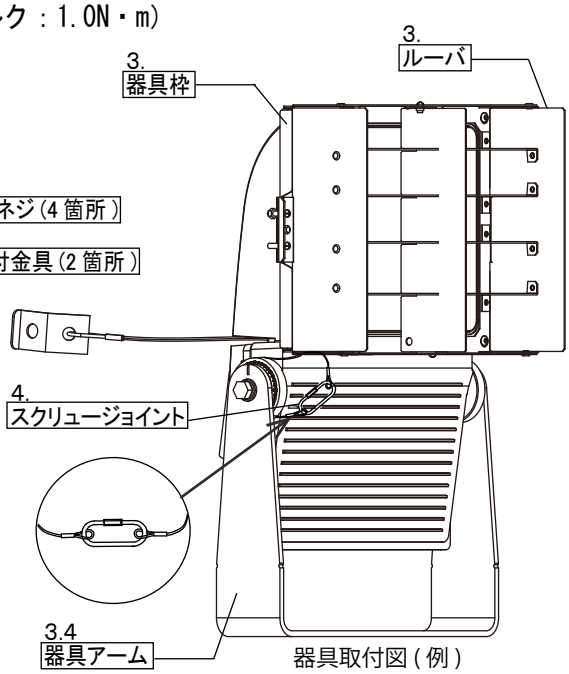

器具取付図（例）

4．落下防止ワイヤーを器具アームに固定する。
・落下防止ワイヤーを器具アームに巻きつける。
・スクリュージョイントで確実に締め付ける。
締め付けが不完全な場合、落下の原因となります。

取扱説明　お客様へ、この説明書は必ず保管ください。

・ご使用前にこの取扱説明書を必ずお読みのうえ、正しくお使いください。

安全に関するご注意

⚠警告

●器具の改造および構成部品の交換をしない。火災、感電、落下の原因となります。
●万一、煙が出たり変な臭いがするなどの異常が発生した場合、すぐに電源を切り、工事店に修理を依頼する。
感電・火災の原因となります。

⚠注意

●お手入れの際には、必ず電源を切ってから行ってください。感電・やけどの原因となります。
●ルーバには寿命があります。設置して１０年経つと、外観に異常がなくても内部の劣化は進行しています。
点検・交換してください。
・１年に１回は「安全チェックシート」に基づき自主点検をしてください。
３年に１回は工事店等の専門業者による点検をお受けください。
点検せずに長期間使い続けるとまれに発火・感電・落下などに至る場合があります。

保証について

・保証について･･･この商品の保証期間は１年間です。詳細は弊社カタログをご参照ください。
・保証書について･･･保証書が必要な場合は、弊社代理店または弊社営業所へお申し出ください。

お手入れについて

●器具の清掃について・・・汚れを落とす場合は、石けん水にひたしたやわらかい布を
よく絞ってふきとり、乾いた布で仕上げてください。
アルカリ系洗剤、シンナー、ベンジンでふかないでください。
変色・変質の原因となります。

⚠注意

●必ず電源を切って行ってください。
感電・やけどの原因となります。

パナソニック株式会社　ライティング事業部　〒571-8686　大阪府門真市門真1048
お問い合わせ先　パナソニック 照明器具・ランプ商品ご相談窓口　https://sumai.panasonic.jp/support/
0120-187-441（フリーダイヤル）【受付時間】月～土/9:00～18:00（祝日・三が日を除く）　※携帯電話からもご利用になれます。
0120-872-460（FAX）Help desk for foreign residents in Japan　Tokyo (03) 3256-5444　Osaka (06) 6645-8787 Open: 9:00 - 17:30 (closed on Saturdays / Sundays / national holidays)

MN1017-040322