⚠ 注意：商品には寿命があります。詳細はCLX2021HAをご参照ください。

⚠ 安全に関するご注意

- ●一般屋内用器具です。直射日光の当たる場所、湿気の多い場所、振動の強い場所、雨水のかかる場所、風の強い場所、腐食性ガスの発生する場所、粉じんの発生する場所では使用しないでください。落下・感電・火災の原因となります。
- ●器具本体は単独で使用できません。必ずパナソニック製ｉＤシリーズ専用本体とライトバーの組み合わせでご使用ください。落下・感電・火災・の原因となります。
- ●電源線の器具間送り配線は、天井裏に電源線を戻して配線することを推奨します。

端子台送り容量

明るさタイプ	容量
3200ｌｍタイプ	12A
1600ｌｍタイプ	20A
800ｌｍタイプ	20A

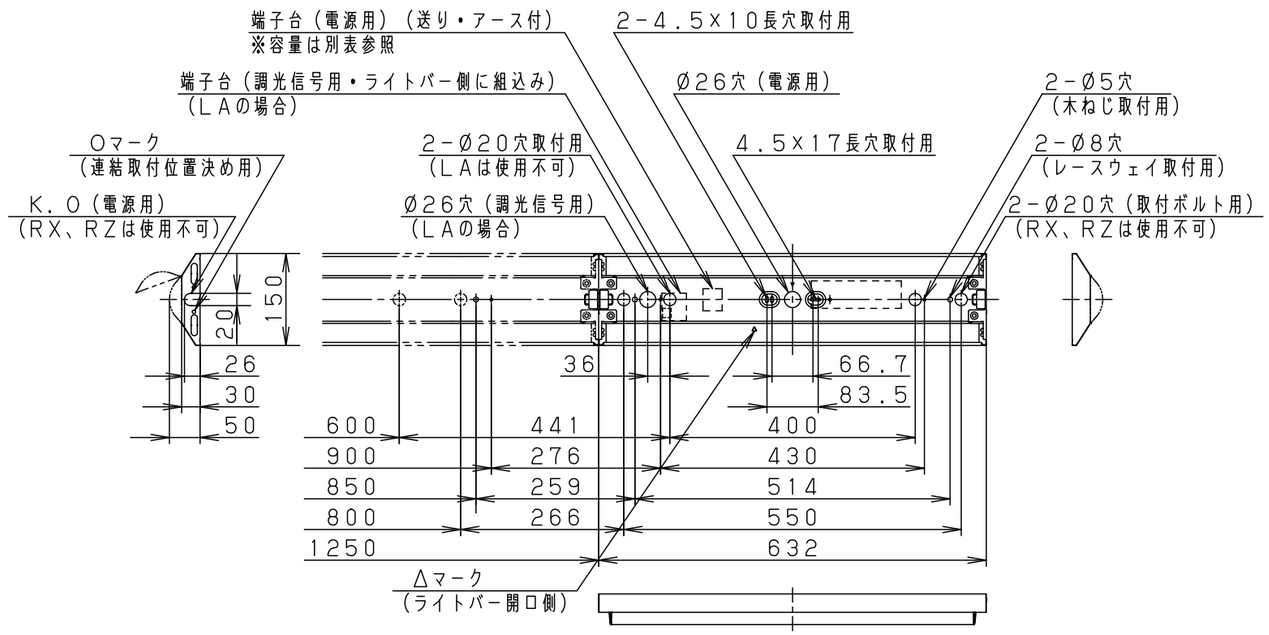

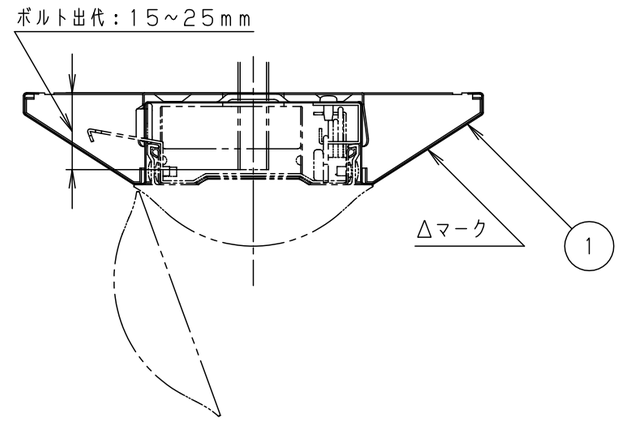

断面詳細図

<ご注意>
- 本図面は器具本体のみについて記載しています。
  必ず組み合わせる専用ライトバーの承認図もあわせてご覧ください。

<使用上のご注意>
- 一般屋内でご使用の場合でも、器具周囲に硫黄成分が存在する場所では使用しないでください。
  （一部の食品や薬品・紙類また、車の排気ガスにも硫黄成分が含まれます。）
  光学性能に影響を与える場合があります。
- 110形と連結する場合、色味が若干異なるため、標準加工をおすすめします。

<施工上のご注意>
- 電源線の引き込み穴は余分な電源線を天井裏に押し込むため、
  天井裏には障害物が無いようにしてください。
- 電源線の器具間送り配線は、エンドK.Oより器具内送り配線することもできますが、
  器具内のスペースが狭くなっていますので、天井裏に電源線を戻して配線することを推奨します。
  ただし、PiPit調光／WiLIA無線調光タイプは器具内送り配線ができません。
- PiPit調光／WiLIA無線調光／ウィズリモタイプは、6m以下の高さで器具全体が視認できる場所に
  水平に設置してください。ルーバ天井や傾斜天井、造作物の内部には設置できません。
- PiPit調光／WiLIA無線調光は、照明器具を5～6m程度の高天井に設置した場合や密集・連結して
  設置した場合には、複数の器具が同時に操作・設定されることや動作しない場合があります。
  PiPitハンディライコンを使用する場合は、6m以上の高所に照明器具が設置された空間では使用できません。
- 調光制御する際の器具接続台数は、電源ユニットの台数となります。
  （LAの場合のみ）

適合品一覧表
適合品は下記の承認図をご覧ください。

	適合品番
ガード　注1）	FK21534（LEのみ）（取付ピッチ：400）
吊　具	――――
キャノピースイッチ	――――
吊具アダプタ	――――

注1）ひとセンサ付、PiPit調光／WiLIA無線調光タイプには使用できません。

ホワイト　マンセル2.9GY9.6/0.2		5				品名	NNLK21515J	
器具質量	0.6kg（器具本体のみ） 組合せ状態の器具質量は、 各組合せ品番の承認図をご覧ください。	4						
		3				図番	NNLK21515J-K2	林　神棚 保　橋
特記事項		2						
		1	本　体	鋼板（t0.4）	白色粉体塗装	単位：mm	第三角法	
		部番	部　品　名	材質・素材厚	備　考	パナソニック株式会社		

(JIS A-3)