⚠ 注意：商品には寿命があります。詳細はCLX2021JAをご参照ください。

⚠ 安全に関するご注意

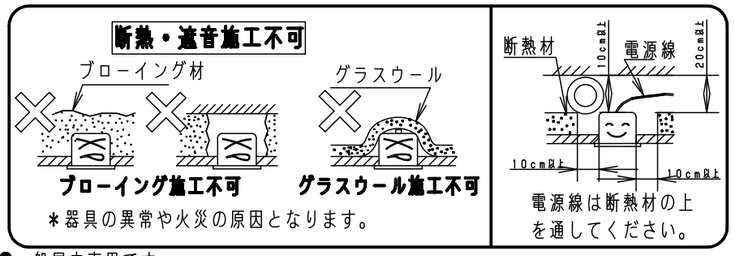

●一般屋内専用です。
直射日光の当たる場所、雨水のかかる場所、風の強い場所、湿気の多い場所、腐食性ガスの発生する場所、振動の強い場所、外の風やエアコンの冷風が直接当たる場所では使用しないでください。落下、感電、火災の原因となります。

●水平天井埋込専用です。他の取付けはしないでください。落下の原因となります。

●取付面と本体パッキンのスキマおよびパッキン外周部にシール剤を塗ってください。
又、背面より水のかかる場所へ設置しないでください。
指定外への取り付けは絶縁不良による感電の原因となります。

●断熱材、防音材をかぶせた状態で使用しないでください。火災の原因となります。

<施工上のご注意>

- 非常時専用器具です。常時点灯では使用しないでください。
- この器具をご使用の際は、予備電源等の装置を別途ご用意ください。
- 電源電圧はDC、AC100V専用です。
- 専用回路の途中にはスイッチを設けないでください。
- 専用回路は耐火措置が必要です。
- 電源線は線径Ø1.6、Ø2.0の単線以外接続できません。
- LEDには光のバラツキがあるため、同一品番でも商品ごとに発光色、明るさが異なる場合があります。あらかじめご了承ください。

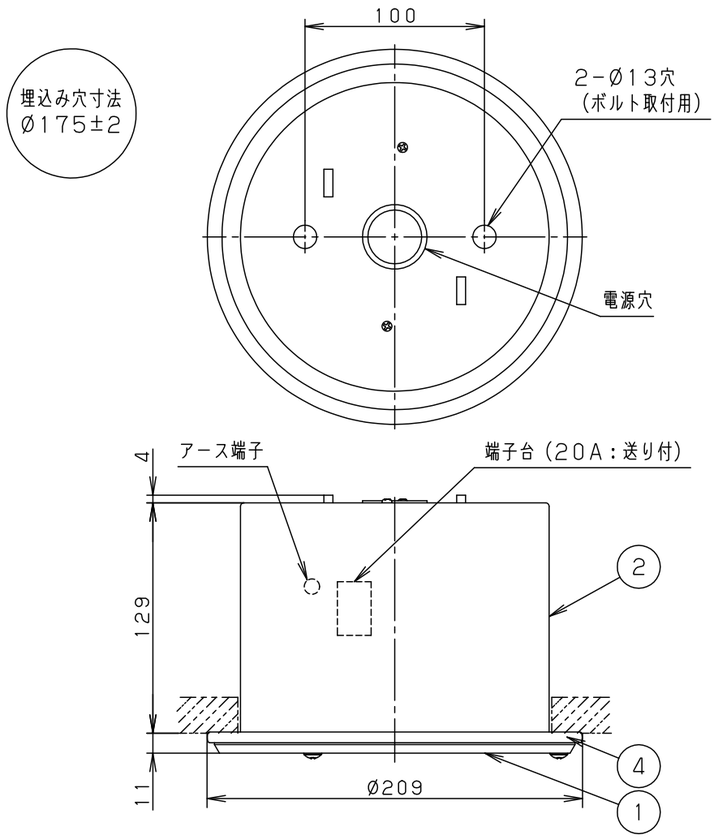

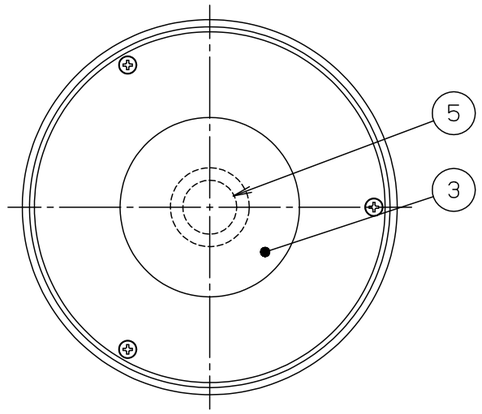

(一社)日本照明工業会 適合 JIL5501

評定番号：LCLE-007

クリーンフーズ

建築基準法型
非常用照明器具

昭和45年　建設省告示第1830号に定める事項

光源の種類	LEDモジュール接続端子部の材料	照明器具内の電線の種類	非常用電源
LEDモジュール	ポリアミド樹脂	架橋ポリエチレン絶縁電線 ふっ素樹脂絶縁電線 二種ビニル絶縁電線	電源別置型

即時点灯性	・1秒以内に非常点灯する
高温動作	・照度維持率50％以上を確保
照度1ルクスの確保	・常温時に床面照度2lxを確保

結線図

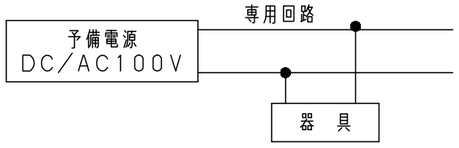

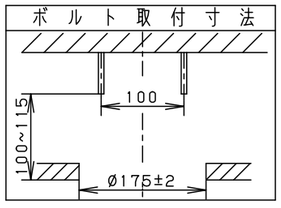

定格値		
定格電圧	DC100V	AC100V
入力電流	0.068A	
消費電力	6.6W	

ホワイト　マンセルN9.5		6				
LED	常　時：消灯 非常時：LED点灯	5	LEDモジュール		JIS C 8154:2015適合	
		4	パッキン	シリコンゴム	ホワイト	
器具質量	1.5kg	3	パネル	ガラス（t4）	透明 外面テフロンコーティング	
特記事項		2	本体	鋼板（t1.2）	ホワイトつや消し ポリエステル粉体塗装	
		1	枠	ステンレス鋼板（t0.8）	ホワイトつや消し アクリル塗装	
		部番	部品名	材質・素材厚	備考	

品番	予備電源別置型　HACCAP向けクリーンフーズ用　防噴流型 NNFB84915	
図番	NNFB84915-K	河野　北川
単位：mm	第三角法	
パナソニック株式会社		

C02　　(JIS A-3)