⚠ 注意：商品には寿命があります。詳細はCLX2021YAをご参照ください。

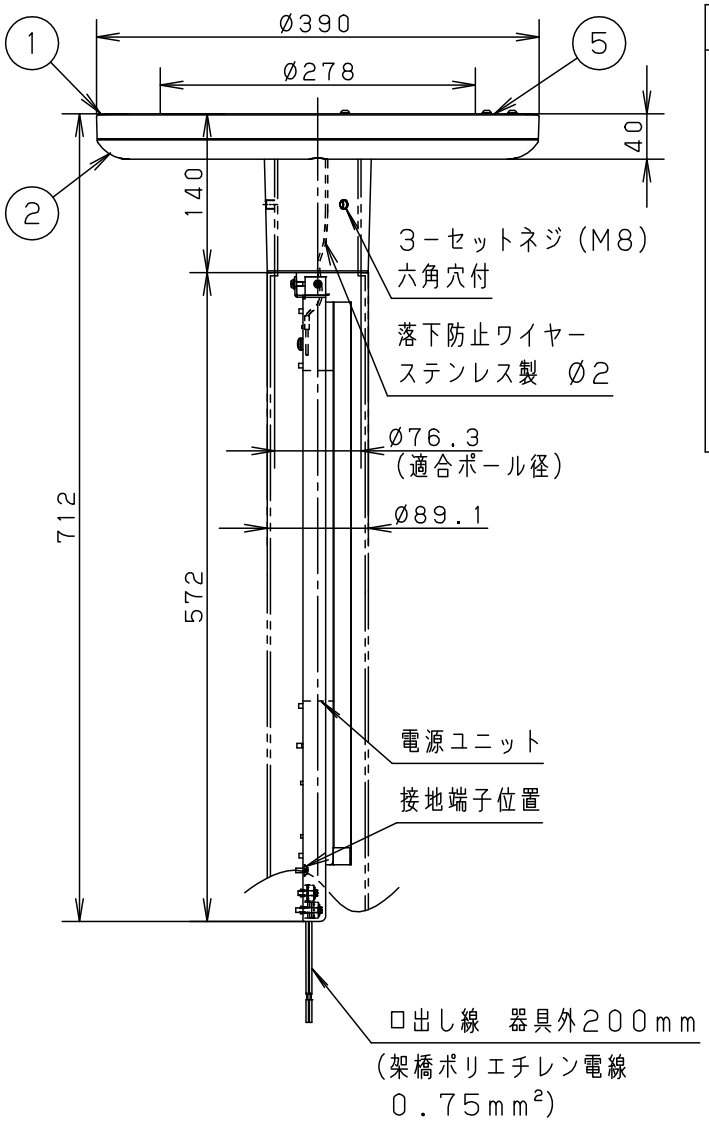

⚠ 安全に関するご注意

- 防雨型器具です。浴室など湿気の多い場所、振動や衝撃の多い場所（橋や高架上等）、腐食性ガスの発生する場所、海岸隣接地、粉塵の多い場所では使用しないでください。
  器具落下や絶縁不良による感電の原因となります。
- 60m／s仕様です。適合ポールと組み合わせて使用してください。器具落下の原因となります。
- 上向取付専用器具です。下向、横向取付しないでください。
  浸水による感電、火災の原因、器具落下の原因となります。
- 寒冷地で使用する場合、つららが落ちると危険が生じるような場所には設置しないでください。
  つららができることがある場合は、つららの除去を行ってください。
  つらら落下による怪我の原因となります。

[使用上のご注意]

- モールライトを街路灯以外の特殊用途や特殊環境、塩害地域でご使用の場合は、別途ご相談ください。
- LEDにはバラツキがあるため、同一品番商品でも商品ごとに発光色、明るさが異なる場合があります。
  ご了承ください。
- 周囲温度－20～35℃の範囲でご使用ください。
- 電源線はØ2、3.5mm²以下をご使用ください。
- 不点の原因となりますので、施工時以外の一時的な点灯確認以外は日中点灯はしないでください。
- 結露する恐れがありますが使用上問題はありません。
  予めご了承ください。
- ポールの排水処理を行い、下部に川砂等を充填し、湿気が充満しないように施工してください。
  水が溜まると器具内部に結露が発生します。

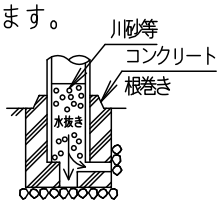

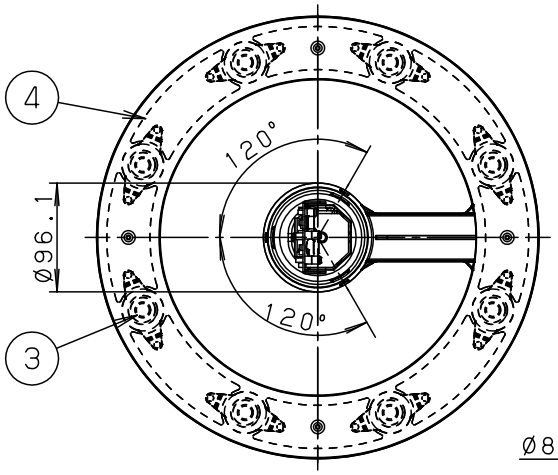

受圧面積
0.025m²

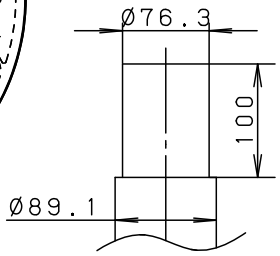

適合ポール先端形状

適合ポール
・ストレートポール Ø76タイプ（ミディアムグレーメタリック） ・トクポール Ø76タイプ（ミディアムグレーメタリック） 注）ニップル・カップリング加工時の入線位置は電源ユニットよりも下で設定してください。

定格電圧	100V	200V	242V
周波数	50/60Hz		
入力電力	51W		
入力電流	0.52A	0.26A	0.22A

光源寿命：60000h

保護等級：IP23

器具光束	7575lm	5	取付金具	ステンレス鋼板（t1.5）	ミディアムグレーメタリックアクリル塗装	品番（モールライト）
LED	昼白色（5000K、Ra70）	4	反射板	ステンレス鋼板（t0.6）	ホワイトアクリル塗装	防雨型
器具質量	5.2kg	3	LED		8個	NNY22130TLE9
特記事項		2	カバー	アクリル	透明（つや消し）	河平
		1	本体	アルミダイカスト	ミディアムグレーメタリックポリエステル粉体塗装	野井
		部番	部品名	材質・素材厚	備考	パナソニック株式会社

B16　　単位：mm　第三角法（JIS A-4）　　NNY22130T-K