⚠ 注意：商品には寿命があります。詳細はCLX2021HAをご参照ください。

グリーン購入法適合

⚠ 安全に関するご注意

●一般屋内用器具です。屋外や水気・湿気の多い場所、粉じんの発生する場所、腐食性ガスの発生する場所（例：プールや温浴施設の併設場所、塩素系消毒剤が使用される場所等）では使用しないでください。故障や短寿命、絶縁不良による火災・感電の原因となります。

●天井埋込み専用器具です。壁取付や天井直付、及び傾斜天井には取り付けないでください。指定外取付は、火災の原因となります。

●断熱材、防音材をかぶせて使用しないでください。火災の原因となります。

●住宅の断熱施工天井には使用できません。

●口出し線を切断したり、構成部品（コネクタ等）の交換をしないでください。火災・感電及び不点・故障の原因となります。

●LEDを直視しないで下さい。目の痛みの原因となります。

●器具と被照射物は30cm以上（近接限度距離）離してください。近接限度距離内に被照射物が近づく恐れのある場所（ドア開閉範囲の上、家具の上、クローゼット・押入れの中等）では使用しないで下さい。過熱による火災の原因となります。

●熱がこもるような密閉した空間へは取付けないでください。火災及びLED短寿命の原因となります。

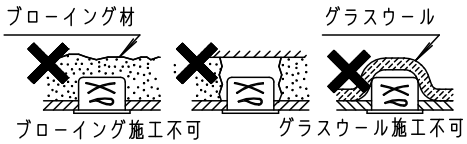

器具は、断熱材・防音材・造営材等と下図のような空間を設けて施工してください。

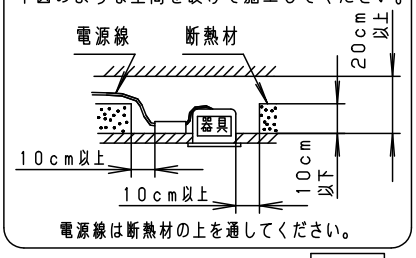

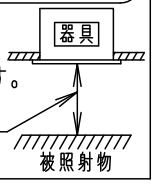

（使用上のご注意）

- 照射距離が近い時や照射面によって、光ムラが気になる場合があります。予めご了承ください。
- 取付バネ部や天板部に障害物のないよう施工して下さい。
  障害物があるとずれ落ちなどの原因となります。
- LEDにはバラツキがあるため、同一品番でも商品ごとに発光色、明るさが異なる場合があります。予めご了承ください。
- 必ず器具品番とLED電源品番を組み合わせてご使用ください。
- ロックウール等、柔らかい天井には取りつけないでください。
  天井材破損・器具ズレの原因となります。
- 当社適合コントローラと組み合わせて、約5～100%の調光ができます。
  コントローラとの組み合わせ、設置条件、使用上のご注意については
  別紙 XND2500WNRY9-KG＊ をご参照下さい。
- 突入電流は6Aです。
  接続するスイッチの容量を確認の上、配線してください。

埋込穴寸法
□150 +2 -0

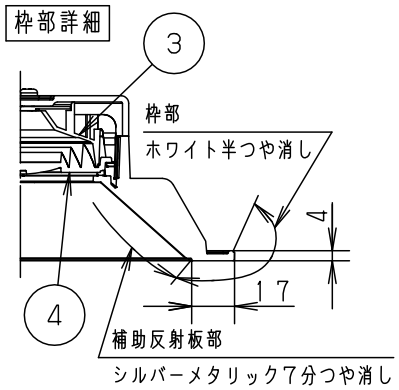

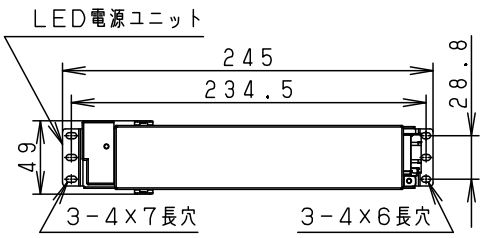

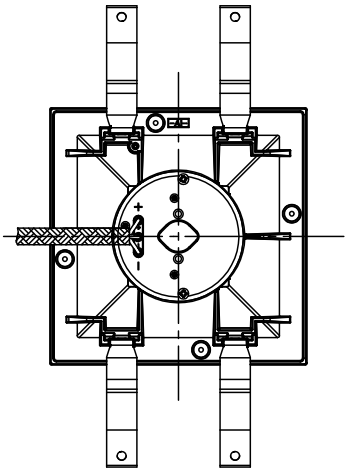

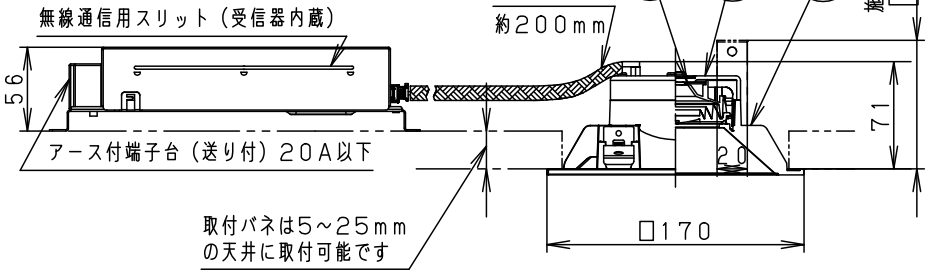

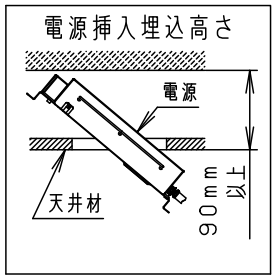

器具品番	LED電源品番	定格電圧	入力電流	消費電力
NDN24921S	NNK16001NRY9	100V	0.137A	13.3W
		200V	0.071A	13.3W
		242V	0.060A	13.3W

ホワイト　マンセル　N9.5						
器具光束	1620lm					
LED	白色（4000K　Ra85）	5	LED			品名
配　光	拡散タイプ	4	レンズ	アクリル	透明	ダウンライト XND1565SWRY9
器具質量	1.1kg（灯具：0.6kg、電源：0.5kg）	3	反射板	PBT樹脂	ホワイト	
特記事項		2	本体	FM材（t2.5）（塗装アルミ合金）	白色	生産終了品 本器具は製造できません
		1	枠・補助反射板	アルミダイカスト	枠部詳細参照	
		部番	部　品　名	材質・素材厚	備　　考	パナソニック株式会社

B55　　単位：mm　第三角法（JIS A-4）　　XND1565SWRY9-K1