⚠ 注意：商品には寿命があります。詳細はCLX2021MAをご参照ください。

品名	品番 上部柱	品番 下部柱	処理・仕上	ポール内蔵可能安定器	ポール内蔵可能スイッチ
トクポールXY3711A	YD3601A	YD3600A	溶融Zn-Al-Mg合金メッキ（HZA50A）前処理後コーヒーブラウンポリエステル粉体塗装	77×77×240（幅）（高さ）（全長） 以下2台	15A 2P用 1個 または ジョイントユニットQ68 ※1

※1. FEQ68-15A, FMQ68-15A（古河電工製）

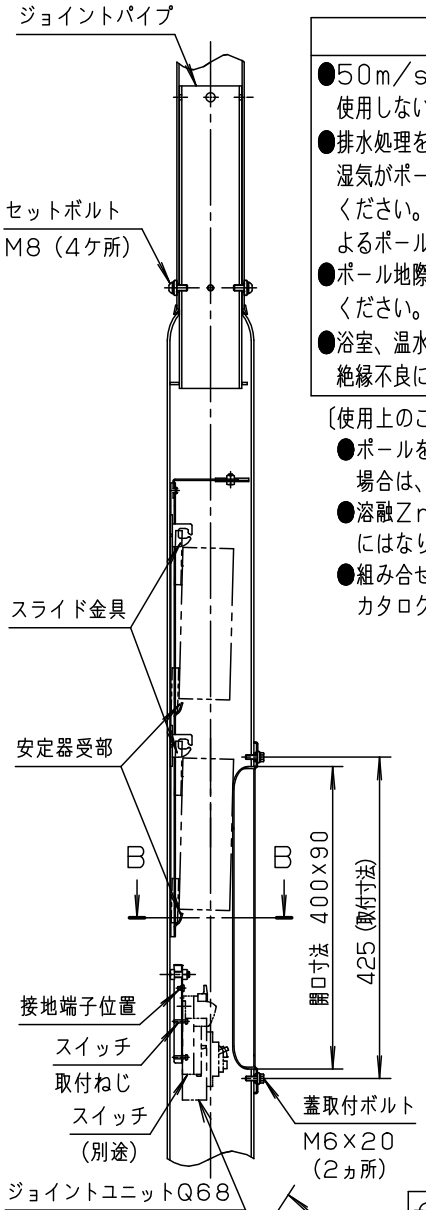

⚠ 安全に関するご注意

- 50m/s仕様です。建物の屋上、山稜、橋梁及び沿岸部等では使用しないでください。ポール転倒の原因となります。
- 排水処理を行い、ポール下部に川砂等を充填し、湿気がポール内に充満しないように施工してください。絶縁不良による感電および腐食によるポール折れの原因になります。
- ポール地際部は防錆の為、必ずコンクリート根巻きしてください。腐食によるポール折れの原因になります。
- 浴室、温水プール等の湿度の高い場所では使用しないでください。絶縁不良による感電および腐食によるポール折れの原因になります。

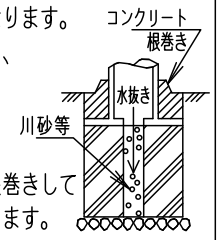

〔使用上のご注意〕

- ポールを照明器具取付以外の特殊用途や特殊環境でご使用される場合は、別途ご相談ください。
- 溶融Zn-Al-Mg合金メッキの製造上、外観は均一な仕上りにはなりませんので、予めご了承ください。
- 組み合せにより60m/s仕様になるものもあります。カタログの「モールライト耐風速一覧表」をご確認ください。

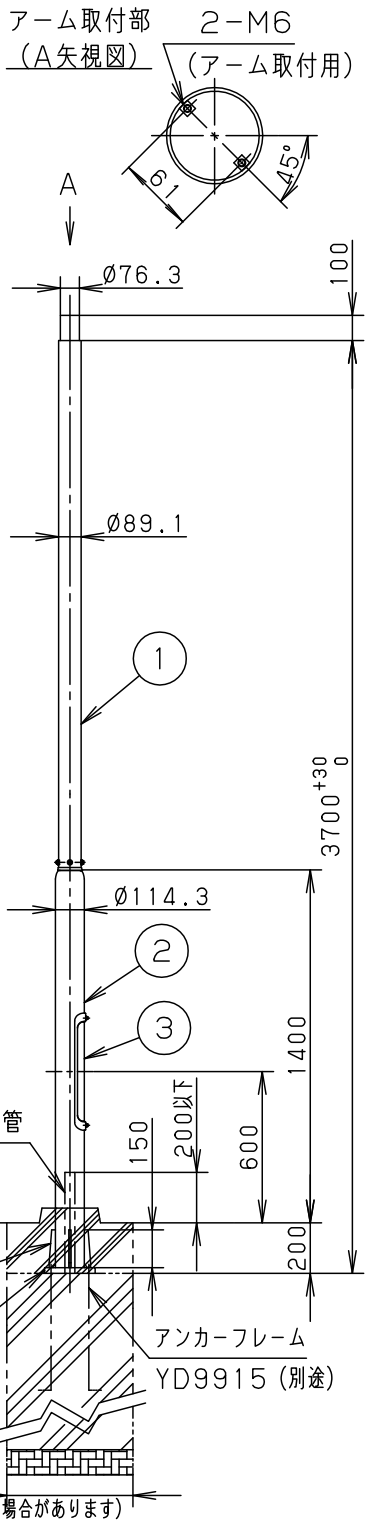

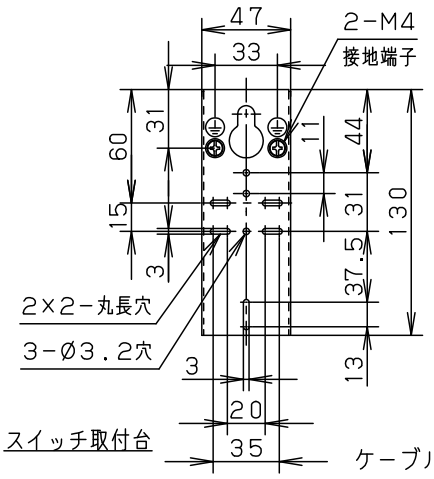

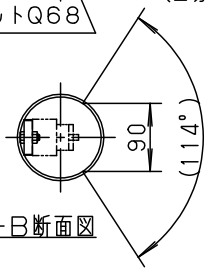

B-B断面図

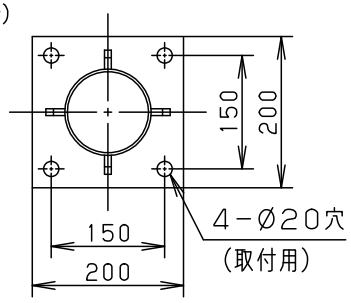

ベースプレート詳細図

コンクリート基礎（標準的な地盤の場合）
幅（角または丸）500×深さ1100
（灯具等の組み合せ、設計風速によりかわる場合があります）

（安定器取付方法）
1. 安定器の上脚をスライド金具に引っ掛ける。
2. 上方にスライドさせる。
3. 安定器受部に安定器の下脚をのせる。

コーヒーブラウン マンセル 10YR2/1

器具質量 37Kg

特記事項

部番	部品名	材質・素材厚	備考
5	ベースリブ	鋼板（t9）	別表参照
4	ベースプレート	鋼板（t22）	別表参照
3	蓋	Zn-Al系合金メッキ鋼板（t1.6）	コーヒーブラウン ポリエステル粉体塗装
2	下部柱	鋼管（t3.5）（STK400）	別表参照
1	上部柱	鋼管（t2.8）（STK400）	別表参照

品名 トクポール XY3711A

生産終了品
本器具は製造できません

パナソニック株式会社

D53　単位：mm　第三角法（JIS A-4）　XY3711A-K7