⚠ 注意：商品には寿命があります。詳細はCLX2021JAをご参照ください。

品　名	品　番			
	灯　具	質量	ポール	質量
ローポールライトXY2878	NNY22272	1.4kg	NNY28700	1.8kg

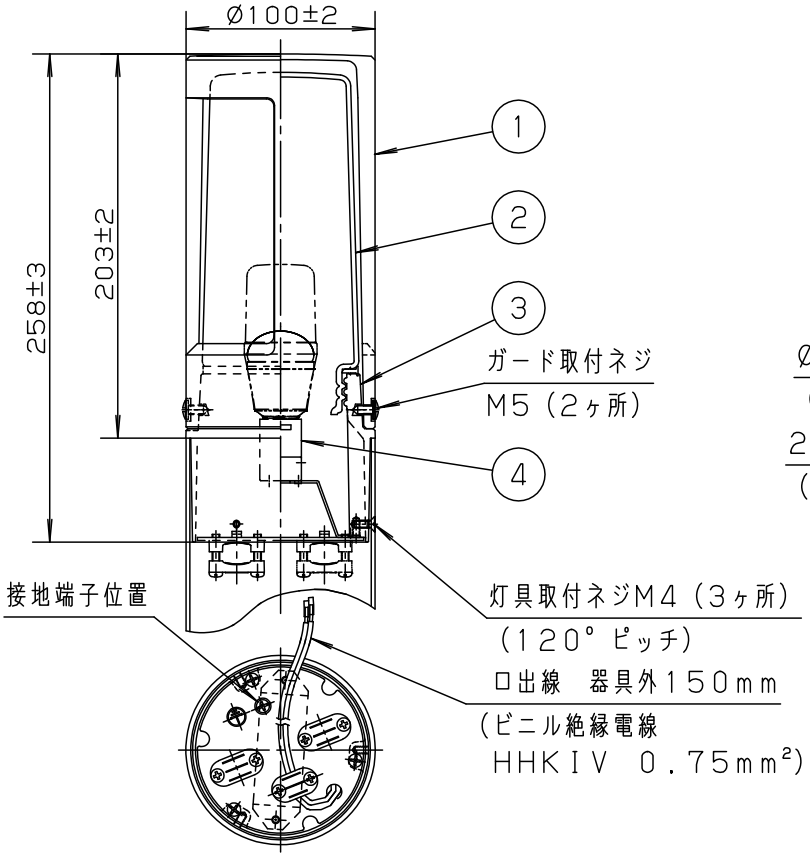

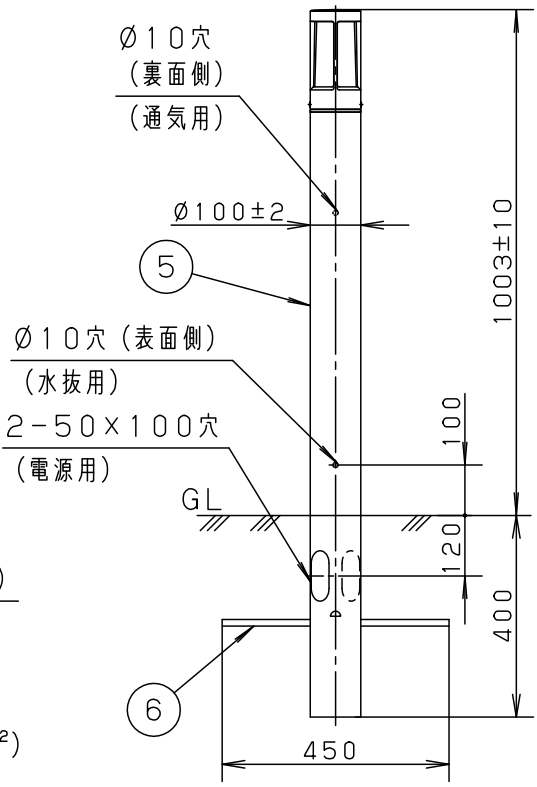

⚠ 安全に関するご注意

- 防雨型器具です。浴室など湿気の多い場所には使用しないでください。絶縁不良による感電、火災の原因となります。
- 60m／s仕様です。建物の屋上、山稜、橋梁及び沿岸部等では使用しないでください。　器具落下、転倒の原因となります。
- ポールは土壌のしっかりした所に設置してください。土質の柔らかい場所の場合は、コンクリート等で埋込部を固定してください。設置に不備があるとポール倒れの原因となります。
- 水抜穴は絶対にふさがないでください。絶縁不良による感電の原因となります。
- ポール内は水が溜まりやすいので十分な排水処理を行い、地中からの湿気を防止するために、ポール内へ川砂を地面より上部まで入れてください。　絶縁不良による感電の原因となります。
- 土中埋設配線する場合は、保護管を使用してください。また、土中での接続はしないでください。絶縁劣化により、感電や火災の原因となります。

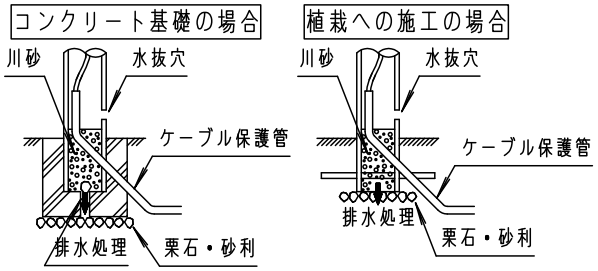

［使用上のご注意］
- 植込灯以外の特殊用途や特殊環境、塩害地域でご使用される場合は、別途ご相談ください。
- 積雪地域でご使用の場合は、積雪期間、器具を取外すか雪に埋もれないよう除雪してください。器具破損の原因となります。
- LED電球専用器具です。白熱灯、電球形蛍光灯は使用できません。必ず適合ランプ（パナソニック製）をご使用ください。
- ランプは別売りです。●この器具は100V専用です。
- LEDにはバラツキがあるため、同一品番商品でも商品ごとに発光色・明るさが異なる場合があります。予めご了承ください。
- 器具に直射日光が当たる状態で点灯させないでください。温度上昇によるランプの短寿命や一時的な明るさ低下、不点灯の原因となります。

ミディアムグレーメタリック		6	ネ カ セ	亜鉛鋼板（t1.2）	員　数　1	保護等級：IP23（灯具のみ）
適合ランプ	LDT6L(N・D)-G-E17/S/T6x1	5	ポ ー ル	ステンレス鋼板（t0.6）	ミディアムグレーメタリック ポリエステル粉体塗装	品名
	LDA4L(WW・N・D)-G-E17/S/K4x1	4	ソケットE17		L010	防雨型 ローポールライト XY2878
器具質量	3.2kg	3	本　体	アルミダイカスト	ミディアムグレーメタリック ポリエステル粉体塗装	
特記事項		2	グ ロ ー ブ	並 ガ ラ ス	乳　白	生産終了品
		1	ガ ー ド	アルミダイカスト	ミディアムグレーメタリック ポリエステル粉体塗装	本器具は製造できません
		部番	部 品 名	材質・素材厚	備　考	パナソニック株式会社

B 16
D 53

単位：mm　第三角法（JIS A-4）

XY2878-K4