⚠ 注意：商品には寿命があります。詳細はCLX2021HAをご参照ください。

●本商品はお客様のご仕様に基づき設計・製作する商品です。

承諾図

埋込穴寸法
Ø75 +2 −0

（使用上のご注意）
- ランプ交換の際は専門業者にご相談ください。
- ロックウール等の柔らかい天井には取りつけないでください。天井材損傷・器具ズレ・光漏れの原因となります。
- 取付バネ部に障害物のないよう施工してください。障害物があるとずれ落ちなどの原因となります。
- LEDにはバラツキがあるため、同一品番でも商品ごとに発光色、明るさが異なる場合があります。予めご了承ください。
- 照射距離が近い時や照射面によって、光ムラが気になる場合があります。予めご了承ください。
- 振動・衝撃を与えないでください。ランプの短寿命・破損の原因となります。
- LED電球は、点灯中に直射日光などにより周囲温度が上昇すると、ランプの保護回路が働き、明るさが低下したり不点灯になります。温度が通常状態に戻れば復帰します。
- LED電球は、専用の点灯装置を内蔵していますので突入電流が大きくなります。壁スイッチに接続される場合は、一回路当たり8台以下を目安に配線してください。（上記を超える場合は、20A程度の電磁開閉器などにより制御してください。）
- 調光器非対応のLED電球を使用する場合は、ライトコントロール等の調光器やあかりモコンアダプタの併用はできません。（100%点灯でも使用不可）破損、発煙、短寿命の原因となります。
- 調光対応のLED電球を使用する場合はLED電球の取扱上のご注意をご確認ください。また、下記当社適合ライトコントロールと組合わせてご使用ください。
  <適合ライコン>ライトマネージャーS，L、ライトコントロール（白熱灯・電子トランス用）

⚠ 安全に関するご注意

●一般屋内用器具です。
屋外や水気・湿気のある場所、腐食性ガスの発生する場所、振動のある場所では使用しないでください。故障や絶縁不良による火災・感電・落下の原因となります。

●天井埋込み専用器具です。壁取付や天井直付、及び傾斜天井には取り付けないでください。指定外取付は、火災・落下の原因となります。

●断熱材、防音材をかぶせて使用しないでください。火災の原因となります。

●住宅の断熱施工天井には使用できません。

器具は、断熱材・防音材・造営材等と下図のような空間を設けて施工してください。

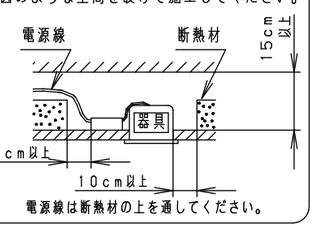

●熱がこもるような密閉した空間へは取付けないでください。火災及びLED短寿命の原因となります。

●器具と被照射物は30cm以上（近接限度距離）離してください。
近接限度距離内に被照射物が近づく恐れのある場所（ドア開閉範囲の上、家具の上、クローゼット・押入れの中等）では使用しないで下さい。過熱による火災の原因となります。

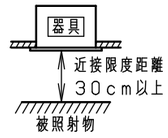

●LEDを直視しないで下さい。目の痛みの原因となります。

施　工　手　順

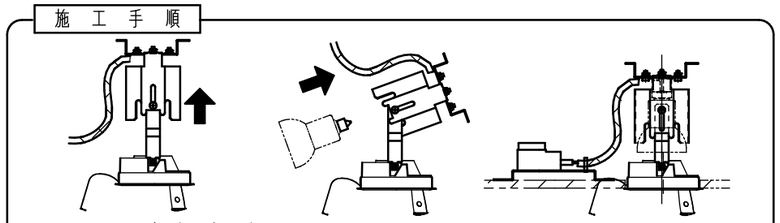

1．M4トラスネジをゆるめ、本体を上に持ち上げてから左右どちらかに傾ける。

2．本体を傾けた状態でランプを取付けた後、本体を元の状態に戻しM4トラスネジを締付ける。

3．ランプが取付いた状態で器具を取付ける。

⚠1 （注）ランプ交換の際は、器具を天井面から引き降ろしてから、交換してください。

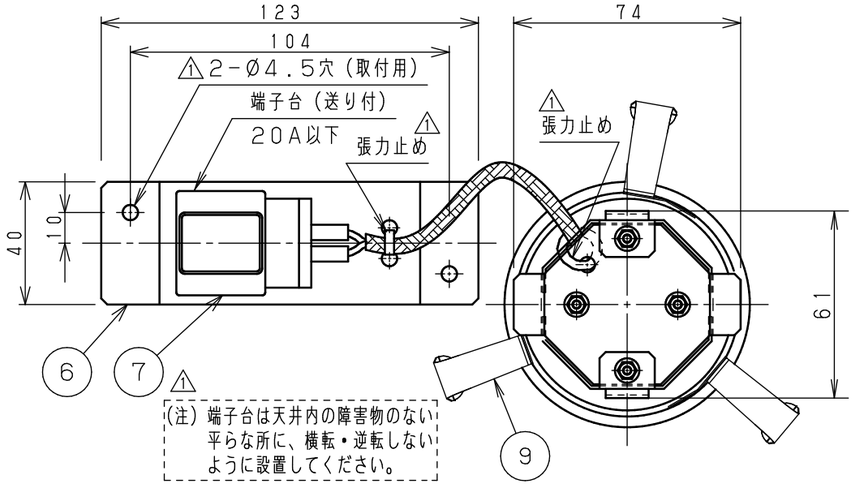

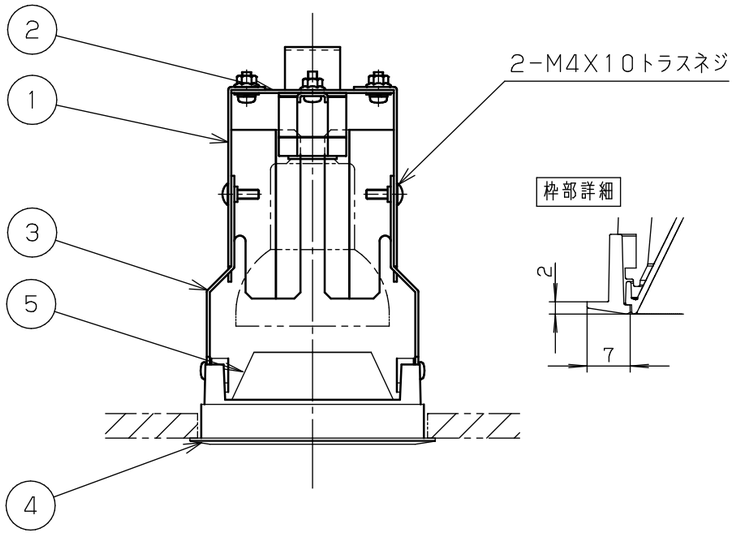

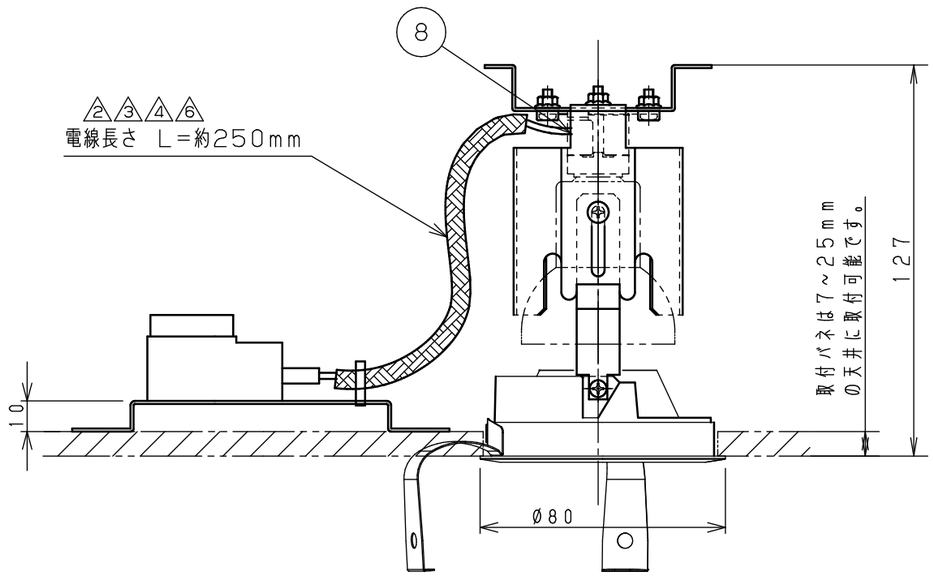

部番	部品名	材質・素材厚	備考
1	本体	亜鉛鋼板（t1.2）	
2	ソケット台	亜鉛鋼板（t0.8）	
3	アーム	亜鉛鋼板（t0.8）	
4	枠	アルミダイカスト	ホワイトつや消し アクリル塗装
5	補助反射板	PBT樹脂	アルミ蒸着
6	端子台金具	亜鉛鋼板（t0.8）	
7	端子台		NZ2108 （カバー付き）
8	ソケット	⚠2	NZ08204 （E11）
9	取付バネ	ステンレス鋼板（t0.5）	
10			

本器具の使用環境		
	取付部位	一般屋内
	特殊条件	――――
	水環境	非防水
	温度環境	常温（5～35℃）
	風環境	空調の風程度
	震動環境	――――

器具質量：約0.3kg

来　歴：
- ⚠1 K1 2017.09.20 注記追加、Ø4.5穴と張力止め表記追加（鈴木）
- ⚠2 K2 2019.12.17 ソケット電線長さ変更（竹内）
- ⚠3 K3 2020.06.23 ソケット電線長さ変更（清水）
- ⚠4 K4 2020.07.08 ソケット電線長さ変更（清水）
- ⚠5 K5 2023.02.06 取付バネ部番付与及び形状変更、使用上のご注意変更（安井）
- ⚠6 K6 2023.10.11 ソケット電線長さ変更（清水）

⚠ 安全に関するご注意

LED電球専用器具です。必ず指定のパナソニック製LED電球をご使用ください。発熱による火災の原因となります。
指定ランプ：
LDR6L-M-E11, LDR6L-W-E11, LDR6W-M-E11, LDR6W-W-E11
LDR3L-M-E11, LDR3L-W-E11, LDR3W-M-E11, LDR3W-W-E11
LDR5L-M-E11/D, LDR5L-W-E11/D
LDR5W-M-E11/D, LDR5W-W-E11/D

特記事項：
- ランプ別売
- ホワイト　マンセル　N9.5

発注品番：PAXX500S

図　名：LED電球グレアレスダウンライト PA07511XDL

図　番：T3CJ13993-K6

尺　度：　1：2

作成日：2017.06.20

検印	作成
清水	斉藤

パナソニック株式会社

単位mm　第三角法　　JIS　A-3