⚠ 注意：商品には寿命があります。詳細はCLX2021HAをご参照ください。

グリーン購入法適合

⚠ 安全に関するご注意

●一般屋内用器具です。屋外や水気・湿気の多い場所、腐食性ガスの発生する場所（例：プールや温浴施設の併設場所、塩素系消毒剤が使用される場所など）では使用しないでください。故障や短寿命、絶縁不良による火災・感電の原因となります。

●粉じんの発生・滞留する場所（工場、地下鉄や建物内にある駅など）では使用しないでください。火災・感電・落下・短寿命の原因となります。

●天井埋込み専用器具です。壁取付や天井直付、及び傾斜天井には取り付けないでください。指定外取付は、火災の原因となります。

●断熱材、防音材をかぶせて使用しないでください。火災の原因となります。

●住宅の断熱施工天井には使用できません。

●口出し線を切断したり、構成部品（コネクタ等）の交換をしないでください。火災・感電及び不点・故障の原因となります。

●ＬＥＤを直視しないでください。目の痛みの原因となります。

●器具と被照射物は３０ｃｍ以上（近接限度距離）離してください。近接限度距離内に被照射物が近づく恐れのある場所（ドア開閉範囲の上、家具の上、クローゼット・押入れの中等）では使用しないでください。過熱による火災の原因となります。

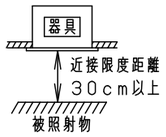

●熱がこもるような密閉した空間へは取り付けないでください。火災及びＬＥＤ短寿命の原因となります。

器具は、断熱材・防音材・造営材等と下図のような空間を設けて施工してください。

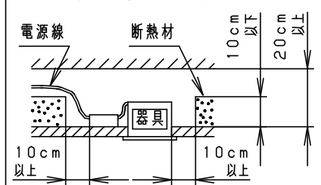

電源線は断熱材の上を通してください。

断熱施工されていない天井に取り付ける場合器具は防音材・造営材などと下図のような空間を設けて施工してください。

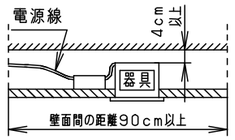

断熱材は使用しないでください。

（使用上のご注意）

- 必ず器具品番とＬＥＤ電源品番を組み合わせてご使用ください。
- ロックウールなどの柔らかい天井に取り付けないでください。使用する場合は、天井裏面に石こうボードなどで必ず補強してください。天井材損傷、器具ズレの原因となります。
- 取付バネ部や器具外郭部に障害物のないよう施工してください。障害物があるとずれ落ちなどの原因となります。
- 照射距離が近い時や照射面によって、光ムラが気になる場合があります。予めご了承ください。
- ＬＥＤにはバラツキがあるため、同一品番でも商品ごとに発光色、明るさが異なる場合があります。予めご了承ください。
- 適合ＬＥＤ電源ユニット：起動方式ＬＧタイプとの組み合わせにおいて、当社調光器と組み合わせて、約５～１００％の調光ができます。調光器との組み合わせについては別紙 XND-LG1-KG＊ をご参照ください。
- 突入電流は別表のとおりです。記載があるものは接続するスイッチの容量を確認の上、配線してください。

埋込穴寸法
Ø100 +2 −0

電源挿入埋込高さ

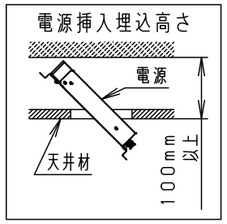

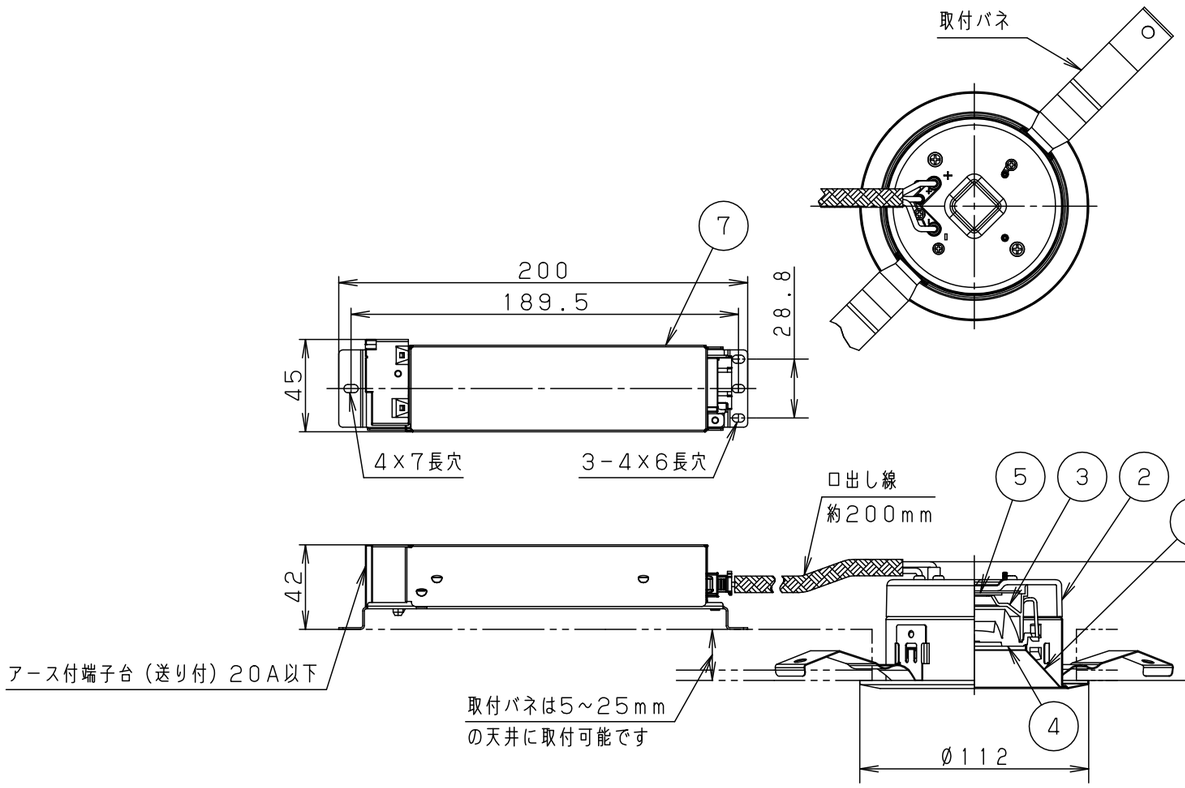

枠部詳細

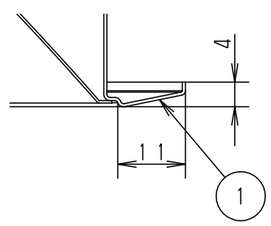

＜適合リニューアルプレート＞

NNN80000Z／NNN80003Z

ホワイト　マンセル　N9.5	
器具光束	530lm
ＬＥＤ	電球色（2700K　Ra85）
配　光	広角タイプ
器具質量	0.6kg（灯具：0.3kg、電源：0.3kg）
特記事項	

部番	部品名	材質・素材厚	備考
7	LED電源ユニット		
6	補助反射板	亜鉛鋼板（t0.4）	ホワイト半つや消し ポリエステル粉体塗装
5	LED		
4	レンズ	アクリル	透明
3	反射板	PBT樹脂	ホワイト
2	本体	FM材（t2.3）（塗装アルミ合金）	白色
1	枠	亜鉛鋼板（t0.5）	ホワイト半つや消し ポリエステル粉体塗装

品名　ダウンライト　XND0638WY

図番　XND0638WY-K1

単位：mm　第三角法

鶴田　平岡　堀

パナソニック株式会社

	組合せ品番	器具品番	LED電源品番	定格電圧	入力電流	消費電力	突入電流
非調光	XND0638WYLE9	NDN28304W	NNK06010NLE9	100V	0.044A	4.2W	6A
				200V	0.025A		
				242V	0.024A		
調光	XND0638WYLG1	NDN28304W	NNK06011NLG1	100V	0.058A	5.3W	-

（JIS　A-3）