⚠ 注意：商品には寿命があります。詳細はCLX2021HAをご参照ください。

**グリーン購入法適合**

## ⚠ 安全に関するご注意

●一般屋内用器具です。屋外や水気・湿気の多い場所、腐食性ガスの発生する場所（例：プールや温浴施設の併設場所、塩素系消毒剤が使用される場所など）では使用しないでください。故障や短寿命、絶縁不良による火災・感電の原因となります。

●粉じんの発生・滞留する場所（工場、地下鉄や建物内にある駅など）では使用しないでください。火災・感電・落下・短寿命の原因となります。

●天井埋込み専用器具です。壁取付や天井直付、及び傾斜天井には取り付けないでください。指定外取付は、火災の原因となります。

●断熱材、防音材をかぶせて使用しないでください。火災の原因となります。

●住宅の断熱施工天井には使用できません。

●口出し線を切断したり、構成部品（コネクタ等）の交換をしないでください。火災・感電及び不点・故障の原因となります。

●LEDを直視しないでください。目の痛みの原因となります。

●器具と被照射物は30cm以上（近接限度距離）離してください。近接限度距離内に被照射物が近づく恐れのある場所（ドア開閉範囲の上、家具の上、クローゼット・押入れの中等）では使用しないでください。過熱による火災の原因となります。

●熱がこもるような密閉した空間へは取り付けないでください。火災及びLED短寿命の原因となります。

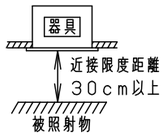


器具は、断熱材・防音材・造営材等と下図のような空間を設けて施工してください。

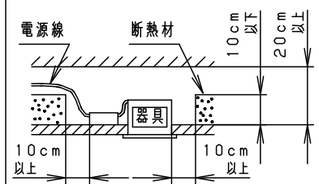


電源線は断熱材の上を通してください。

断熱施工されていない天井に取り付ける場合器具は防音材・造営材などと下図のような空間を設けて施工してください。

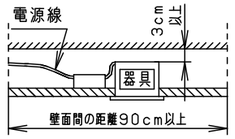


断熱材は使用しないでください。

（使用上のご注意）

- 必ず器具品番とLED電源品番を組み合わせてご使用ください。
- ロックウールなどの柔らかい天井に取り付けないでください。使用する場合は、天井裏面に石こうボードなどで必ず補強してください。天井材損傷、器具ズレの原因となります。
- 取付バネ部や器具外郭部に障害物のないよう施工してください。障害物があるとずれ落ちなどの原因となります。
- 照射距離が近い時や照射面によって、光ムラが気になる場合があります。予めご了承ください。
- LEDにはバラツキがあるため、同一品番でも商品ごとに発光色、明るさが異なる場合があります。予めご了承ください。
- 石こうボードに取り付ける場合、天井破損のおそれがあるため、埋込穴をØ128$^{+2}_{-0}$としてください。
- 適合LED電源ユニット：起動方式LJタイプとの組み合わせにおいて、当社調光器と組み合わせて、約1～100%の調光ができます。調光器との組み合わせについては別紙 XND-LJ9-KG* をご参照ください。
- 突入電流は6Aです。接続するスイッチの容量を確認の上、配線してください。

埋込穴寸法
Ø125$^{+2}_{-0}$

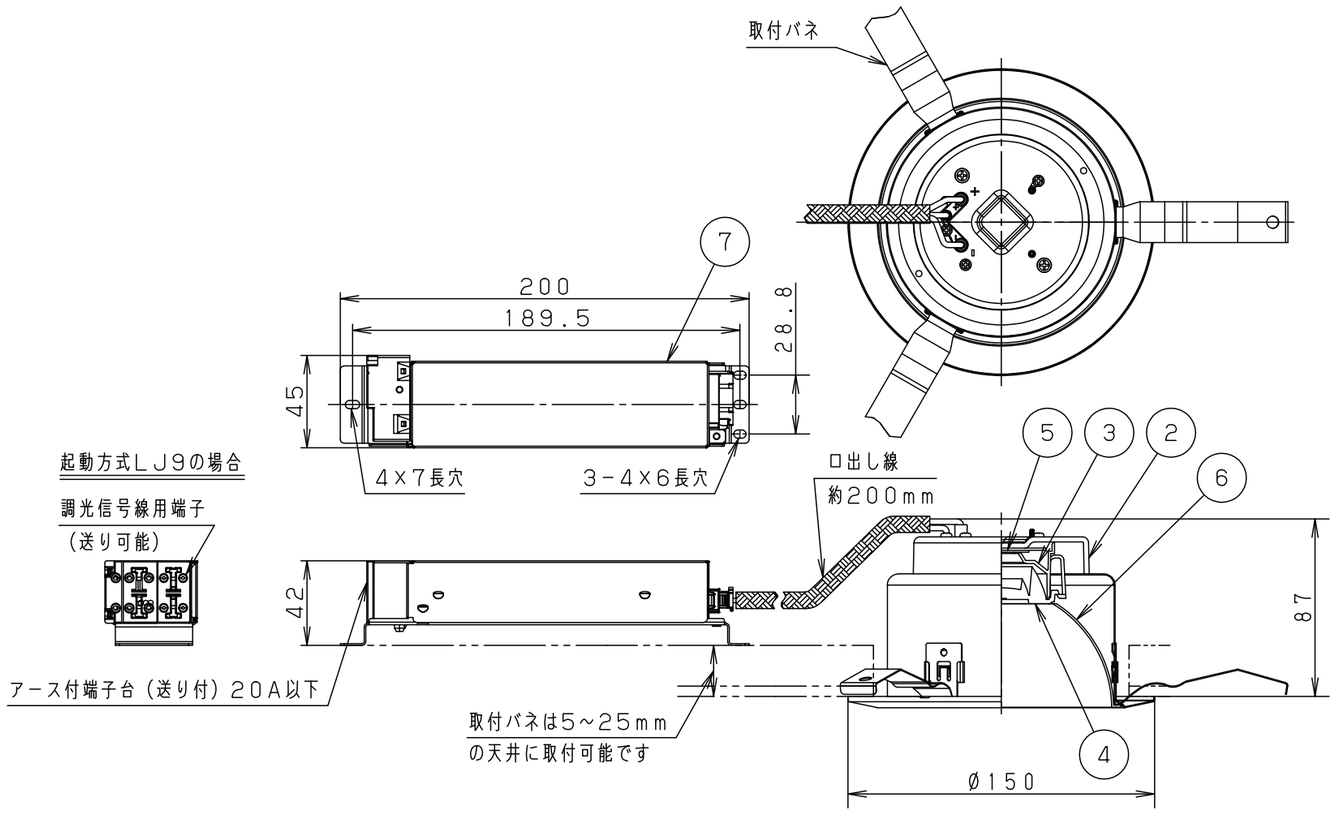


枠部詳細

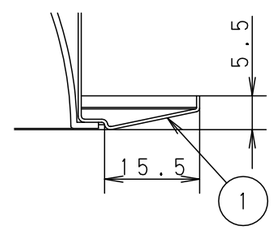


| | 組合せ品番 | 器具品番 | LED電源品番 | 定格電圧 | 入力電流 | 消費電力 |
|---|---|---|---|---|---|---|
| 非調光 | XND1556SNLE9 | NDN28510S | NNK16001NLE9 | 100V | 0.124A | 11.6W |
| | | | | 200V | 0.061A | |
| 調光 | XND1556SNLJ9 | NDN28510S | NNK16001NLJ9 | 242V | 0.052A | |

＜適合リニューアルプレート＞

NNN80004Z

| | |
|---|---|
| ホワイト マンセル N9.5 | |
| 器具光束 | 1645lm |
| LED | 昼白色（5000K Ra85） |
| 配光 | 広角タイプ |
| 器具質量 | 0.7kg（灯具：0.4kg、電源：0.3kg） |
| 特記事項 | |

| 部番 | 部品名 | 材質・素材厚 | 備考 |
|---|---|---|---|
| 7 | LED電源ユニット | | |
| 6 | 補助反射板 | アルミ板（t1.0） | 銀色鏡面仕上 |
| 5 | LED | | |
| 4 | レンズ | アクリル | 透明 |
| 3 | 反射板 | PBT樹脂 | ホワイト |
| 2 | 本体 | FM材（t2.3）（塗装アルミ合金） | 白色 |
| 1 | 枠 | 亜鉛鋼板（t0.5） | ホワイト半つや消しポリエステル粉体塗装 |

品名：ダウンライト XND1556SN

図番：XND1556SN-K1

単位：mm　第三角法

鶴田　平岡　堀

パナソニック株式会社



（JIS A-3）