⚠ 注意：商品には寿命があります。詳細はCLX20212Aをご参照ください。

⚠ 安全に関するご注意

●一般屋内用器具です。屋外や水気・湿気のある場所、腐食性ガスの発生する場所、ほこりや粉塵の多い場所では使用しないでください。故障や絶縁不良による火災・感電の原因となります。
- 天井音響反射板専用器具です。補強のない天井には取付けないでください。指定外取付けは、火災、落下の原因となります。
- 器具と被照射物は30cm以上（近接限度距離）離してください。過熱による火災の原因となります。
- 断熱材、防音材を使用しないでください。過熱による火災の原因となります。
- 天井音響反射板収納時にアース付き電源用端子台が上向きになる状態で取付けないでください。火災の原因となります。
- 住宅の断熱施工天井には使用できません。

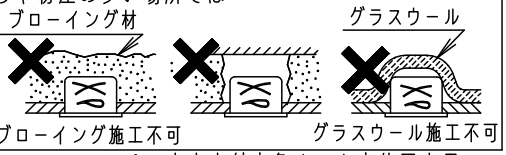

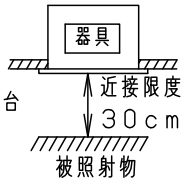

【施工・使用上のご注意】
- 灯具部及び電源部は、付属の木ネジを使用して確実に固定してください。火災・落下の原因となります。
- 器具は天井裏からの固定が必要です。
- 落下防止ワイヤーは加工対応となります。
- 首振りは15度まで可能です。傾斜した天井反射板に使用する場合は首振り角度を調整し必要に応じて本体の照射方向を調整してください。

【調光制御に関して】
- 当社調光器（ライトマネージャーFx、NQ21502、NQ21505、DMX-PWM信号変換器、調光装置）と組み合わせて、0～100%の調光ができます。
  ※上記以外の一般のライトコントロール（PC信号出力）でも調光可能ですが、消灯操作はライトコントロールの電源スイッチにて行ってください。
- 調光器、調光装置との組み合わせについては別紙NNQ35430-KGを参照ください。

【事前にご了承頂きたい内容】
- NNQから始まる品番の先頭から8ケタ目が異なる器具とは、同一空間での混在設置にご注意ください。点灯・消灯のタイミングが異なり、違和感を生じる可能性があります。
- 照射距離が近い時や照射面によっては光ムラが気になる場合があります。予めご了承ください。
- LEDにはバラツキがあるため、同一品番で発光色、明るさが異なる場合があります。予めご了承ください。
- 天井音響反射板を収納した状態で器具を点灯させないでください。

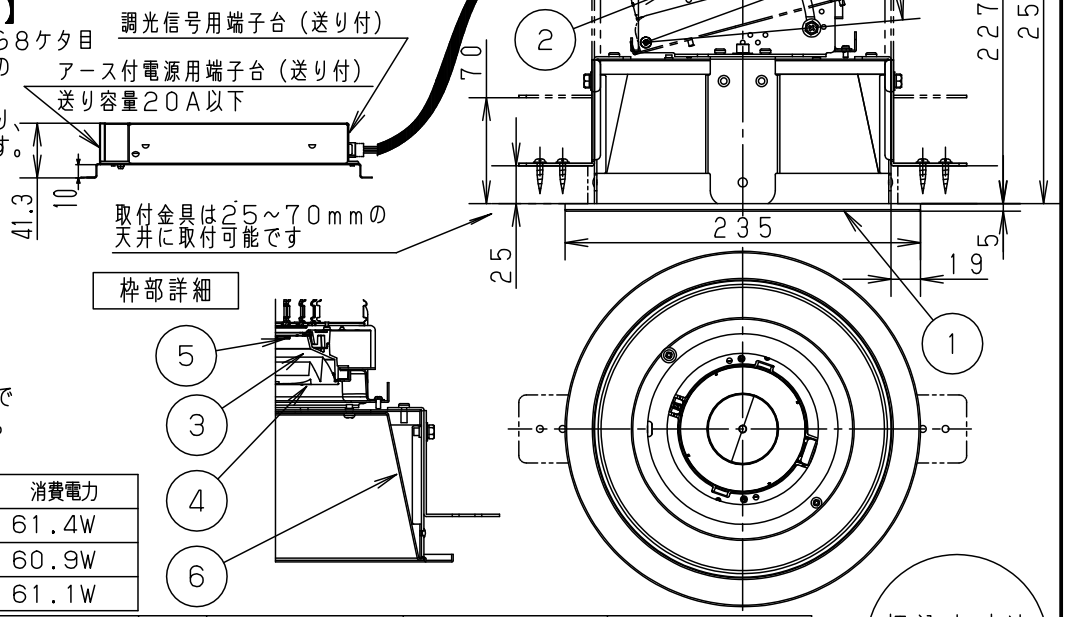

定格電圧	入力電流	消費電力
100V	0.62A	61.4W
200V	0.31A	60.9W
242V	0.26A	61.1W

埋込穴寸法
$\phi 205^{+7}_{-2}$

		部番	部品名	材質・素材厚	備考
クールホワイト マンセル 10Y9/0.5		8	放熱板	アルミ板（t1.5）	
光源寿命	40000h：光束維持率85%	7	取付金具	亜鉛鋼板（t1.6）	
LED	電球色（3000K、Ra95）	6	補助反射板	アルミ板（t1）	銀色鏡面仕上げ
器具光束	6115lm	5	LED		LLE0731863
配光	広角タイプ	4	レンズ	アクリル	透明
器具質量	2.5kg	3	反射板	PBT樹脂	ホワイト
特記事項		2	本体	アルミ板（t3）	
		1	枠	鋼板（t1.0）	クールホワイト7分つや消しポリエステル粉体塗装

品番
NNQ35781LD9
（750形 LED天井反射板ライト）

生産終了品
本器具は製造できません

パナソニック株式会社

B55　単位：mm　第三角法（JIS A-4）　NNQ35781-K