⚠ 注意：商品には耐用年限があります。詳細はCLX2021JAをご参照ください。

⚠ 安全に関するご注意

- 一般屋外用（防雨型）器具です。浴室など湿気の多い場所、振動や衝撃の多い場所（橋や高架上等）、腐食性ガスの発生する場所
  塩素を使用する屋内プール等、海岸隣接地帯では使用しないでください。器具の落下や絶縁不良による感電及び火災の原因となります。
- 耐風速60m／s仕様です。適用条件以外では使用しないでください。器具落下の原因となります。
- 周囲温度は、−20℃～35℃で使用してください。又、施工時の一時的な点灯確認以外は日中点灯はしないでください。
  火災や耐用年限が短くなる原因となります。
- 壁面取付専用器具です。天井取付、床面取付はしないでください。火災・感電・落下・浸水の原因となります。
- アウトレットボックス取付専用器具です。適合アウトレットボックス以外の取り付けは火災・感電・落下・浸水の原因となります。
- 草や木等で器具が覆われるような場所では使用しないでください。火災の原因となります。
- 草や木の近くに器具を設置する場合は、除草剤や肥料がかからないようにしてください。万が一器具に除草剤や肥料がかかってしまった場合
  水で洗い流してください。除草剤や肥料により器具が腐食し、浸水による感電・不点の原因となります。
- 冠水するおそれのある場所では使用しないでください。又、必ず排水処理管工事を行なってください。感電の原因となります。
- 必ずパッキン及びフランジと取付面とのスキマを防水シール剤で埋めてください。防水が不完全な場合、火災、感電の原因となります。
- 落下防止ワイヤーを指定通りに取り付けてください。器具落下の原因となります。
- 上向き照射する場合、パネル上の堆積物は定期的に取り除いてください。
  堆積物によって熱がこもり、堆積物の発火、器具破損による浸水・感電・火災の原因となります。
- 器具と被照射面は30cm以上離してください。被照射面の温度上昇による変色の原因となります。

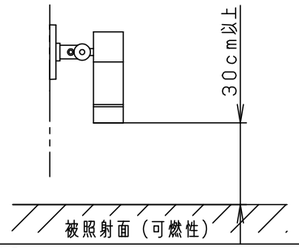

[使用上のご注意]

- 調光器と組み合わせて使用しないでください。
- ライトアップ照明器具を照明器具以外の特殊用途や特殊環境、塩害地域でご使用される場合は、別途ご相談ください。
- 器具が点検・交換できない場所には設置しないでください。点検できる設置場所（納め方）であること、
  高所設置時の点検設備（ゴンドラなど）があることを確認した上で、設置計画をしてください。
- 施工作業を十分に考慮して造営材と器具とのスペースを確保して設置ください。
  密閉された空間では使用しないでください。
  発煙・発火及び器具の耐用年限が短くなる原因となります。
- LEDにはバラツキがある為、同一品番、シリーズ品番で発光色
  明るさが異なる場合があります。あらかじめご了承ください。
- 照射方向調整後、首振回転固定ねじと水平回転固定ねじを
  確実に締め付けてください。
- 白色の壁などを照射する場合、色ムラが気になることがあります。
  色ムラが気になる用途ではディフューズレンズをご使用ください。
- 必ず組み合わせる適合アウトレットボックスの承認図も
  あわせてご確認ください。
- 始動時に突入（インラッシュ）電流が発生します。
  弊社配線器具に接続できる灯具台数は右表を参照してください。

最大接続灯数（1回路当り）

弊社製配線器具		AC100V
リモコンブレーカCL型	20A	133台
リモコン漏電ブレーカCLE型	20A	
カンタッチブレーカBKF型	20A	
カンタッチ漏電ブレーカBKFE型	20A	
コンパクトブレーカ	20A	
コンパクト漏電ブレーカ	20A	
HBブレーカ	20A	
小型漏電ブレーカ	20A	

[施工条件について（六角ナット施工用）]

- 本器具の取付金具は、アウトレットボックスへ器具を
  取付ける時の六角ナット位置決めと
  器具を取付けるために使用します。
- 図の通りに取付金具を合わせ、取付金具先端に
  六角ナットがふれるように調整してください。
- 錆びの発生に考慮してコンクリート・モルタル骨材中の
  塩分の値は0.3kg／m3以下としてください。

適合ボックス（別売）
中型四角アウトレットボックス（DS37544）と 中型四角スイッチカバー（DS4611）

適合オプション（別売）
YYY95060（スヌート）
YYY95061（スラッシュフード）
YYY95065（スプレッドレンズ）
YYY95066（ディフューズレンズ）

受圧面積
正面：0.008m²
側面：0.017m²

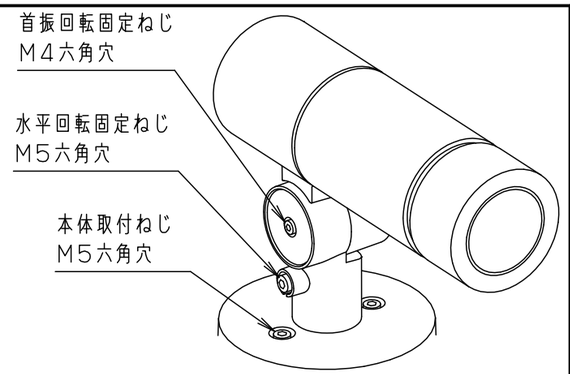

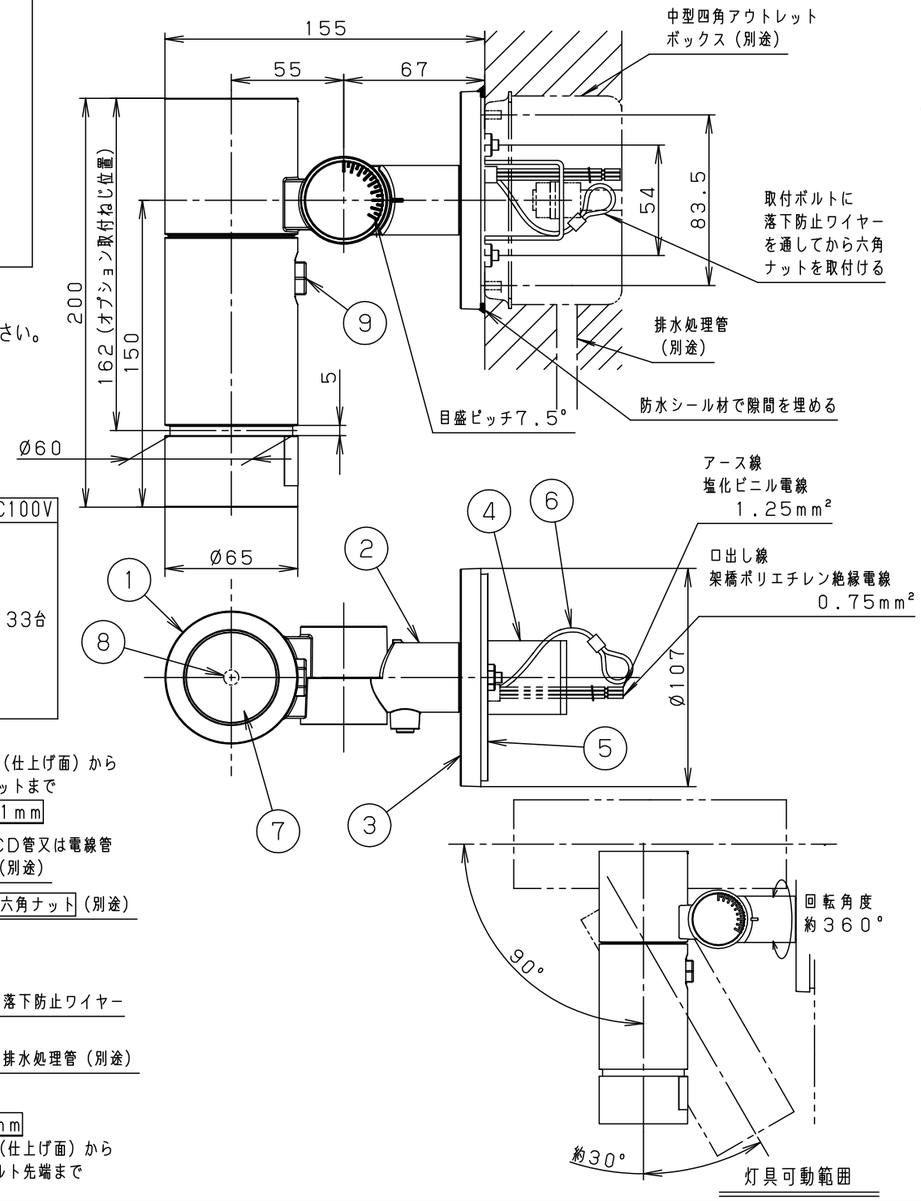

[アウトレットボックス取付時]

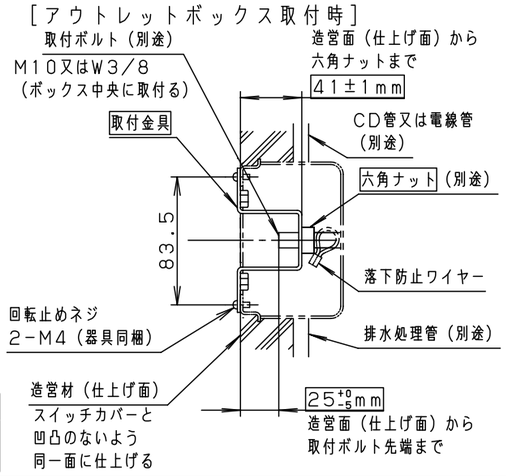

部番	部品名	材質・素材厚	備考
1	本体	アルミダイカスト	ミディアムグレーメタリック ポリエステル粉体塗装
2	アーム	アルミダイカスト	ミディアムグレーメタリック ポリエステル粉体塗装
3	フランジ	アルミダイカスト	ミディアムグレーメタリック ポリエステル粉体塗装
4	取付金具	ステンレス鋼板（t2.0）	
5	パッキン	EPTゴム	ブラック
6	ワイヤー	ステンレス（Φ2.0）	
7	パネル	高透過ガラス	内面薬品消し仕上
8	LED		
9	フィルター		

定格電圧	AC100V
周波数	50Hz/60Hz
入力電流	0.120A
消費電力	11.2W
器具光束	760lm
LED	電球色（3000K，Ra84）
配光	ビーム角16°
器具質量	1.5kg

特記事項：

SmartArchi

品番	YYY30714KLE1
図番	YYY30714K-K1
尺度	1:3
作成	鶴田 茅原

パナソニック株式会社

C02

単位mm （A3） （ ）