⚠ 注意：商品には耐用年限があります。詳細はCLX2021HAをご参照ください。

⚠ 安全に関するご注意

●一般屋内用器具です。屋外や水気・湿気のある場所、腐食性ガスの発生する場所では使用しないでください。故障や絶縁不良による火災・感電の原因となります。
●粉じんの発生・滞留する場所（工場、地下鉄や建物内にある駅など）では使用しないでください。火災・感電・落下・耐用年限が短くなる原因となります。
●天井埋込み専用器具です。壁取付や天井直付、及び傾斜天井には取り付けないでください。指定外取付は、火災の原因となります。
●断熱材、防音材をかぶせて使用しないでください。火災の原因となります。
●住宅の断熱施工天井には使用できません。
●口出し線を切断したり、構成部品（コネクタ等）の交換をしないでください。火災・感電及び不点・故障の原因となります。
●LEDを直視しないで下さい。目の痛みの原因となります。
●器具と被照射物は30cm以上（近接限度距離）離してください。
近接限度距離内に被照射物が近づく恐れのある場所（ドア開閉範囲の上、家具の上、クローゼット・押入れの中等）では使用しないで下さい。過熱による火災の原因となります。
●熱がこもるような密閉した空間へは取り付けないでください。火災及びLEDの光束維持時間が短くなる原因となります。

器具は、断熱材・防音材・造営材等と下図のような空間を設けて施工してください。

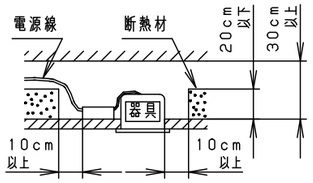

電源線は断熱材の上を通してください。

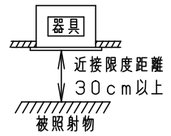

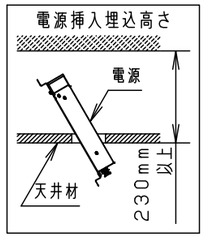

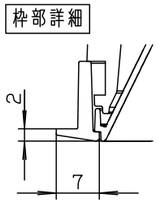

埋込穴寸法
$\phi 55^{+2}_{-0}$

適合オプション（別売）	
種類	品番
ディフュージョンフィルター	NYY90001
スプレッドフィルター	NYY90002

※ディフュージョンフィルターとスプレッドフィルターの併用はできません。

（使用上のご注意）
・本灯具1台につき適合LED電源ユニット（別売）が1台必要です。
必ず組み合わせてご使用ください。
・LEDにはバラツキがあるため、同一品番でも商品ごとに発光色、明るさが異なる場合があります。予めご了承ください。
・照射距離が近い時や照射面によって、光ムラが気になる場合があります。予めご了承ください。
・ロックウールなどの柔らかい天井に取り付けないでください。
使用する場合は、天井裏面に石こうボードなどで必ず補強してください。
天井材損傷、器具ズレの原因となります。
・取付バネ部や天井部に障害物のないよう施工してください。
障害物があるとずれ落ちなどの原因となります。
・結線図は、LED電源ユニットの承認図をご確認ください。
・突入電流値は別表のとおりです。
接続するスイッチの容量を確認の上、配線してください。

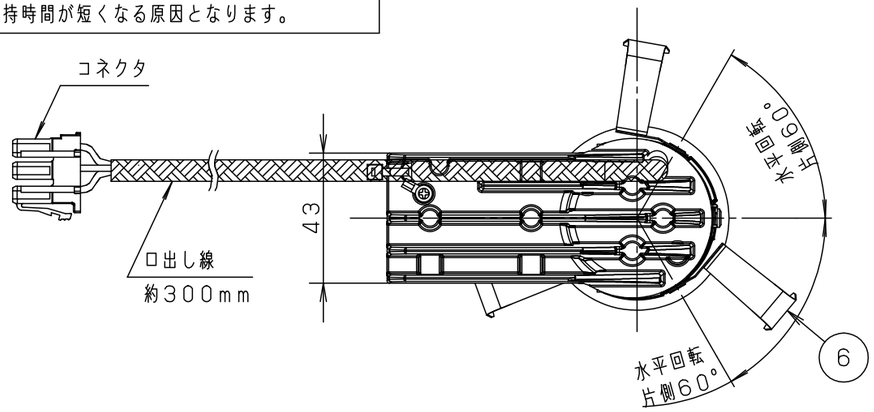

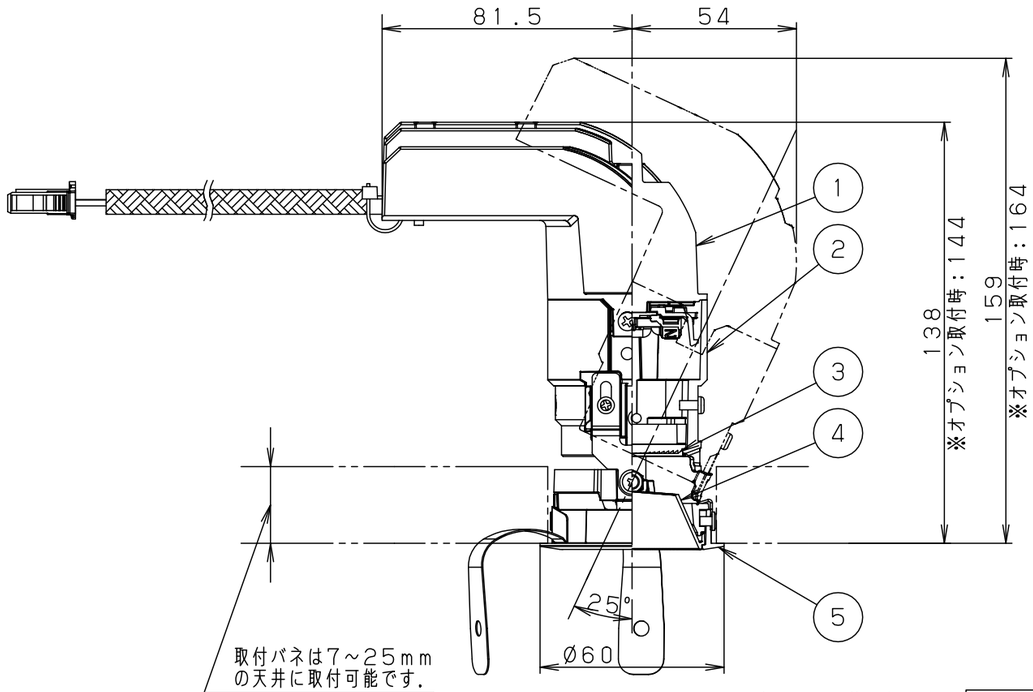

本図面は2枚1組です。 1/2

部番	部品名	材質・素材厚	備考
1	本体	アルミダイカスト	
2	本体B	アルミダイカスト	ブラック7分つや消しアクリル塗装
3	レンズ	アクリル	透明
4	補助反射板	PBT樹脂	アルミ蒸着
5	枠	アルミダイカスト	ホワイト半つや消しアクリル塗装
6	取付バネ	ステンレス（t0.4）	
7			

器具光束 ： 別表参照
LED ： 白色（4000K Ra85）
配光 ： 狭角タイプ（約9°）
器具質量 ： 0.3kg
ホワイト マンセル N9.5
光源遮光角30°

特記事項 ：

SmartArchi

品番 ： NYY72101
図番 ： NYY72101-K4
尺度 ： 1/3
作成 三輪 白川 池田

パナソニック株式会社

B09
単位mm （A3） （ ）

⚠ 注意：商品には耐用年限があります。詳細はCLX2021HAをご参照ください。

適合電源ユニットと定格

タイプ	適合LED電源ユニット		定格電圧	入力電流	消費電力	突入電流	器具光束
100形	位相調光 5~100%	NTS90101LG1	100V	0.085A	8.2W	-	75lm
	非調光	NTS90101LE1		0.140A	7.2W	18A	
		NTS90101LE9	100V 200V 242V	0.072A 0.046A 0.043A		6A	
	調光 1~100%	NTS90101LJ9					
	調光 0~100%	NTS90101KLD9				-	
	DALI-2調光 1~100%	NTS90101DD9	100V 200V 242V	0.081A 0.042A 0.036A	7.8W	4A	
150形	非調光	NTS90151LE9	100V 200V 242V	0.130A 0.067A 0.059A	12.0W	6A	115lm
	調光 1~100%	NTS90151LJ9					
	DALI-2調光 1~100%	NTS90151DD9	100V 200V 242V	0.124A 0.063A 0.054A	12.2W	-	
200形	非調光	NTS90201LE9	100V 200V 242V	0.154A 0.081A 0.071A	15.4W	6A	135lm
	調光 1~100%	NTS90201LJ9					
	調光 0~100%	NTS90201KLD9				-	
	DALI-2調光 1~100%	NTS90201DD9	100V 200V 242V	0.157A 0.079A 0.066A	15.5W	-	

本図面は2枚1組です。 2/2

部番	部品名	材質・素材厚	備考
1			
2			
3			
4			
5			
6			
7			

特記事項 ：

SmartArchi

品 番 ： NYY72101

図 番 ： NYY72101-KF1

尺 度 ：

作 成 三輪 白川 堀

パナソニック株式会社

B09

単位mm (A3) ( )