⚠ 注意：商品には耐用年限があります。詳細はCLX2021HAをご参照ください。

⚠ 安全に関するご注意

●一般屋内用器具です。屋外や水気・湿気の多い場所、腐食性ガスの発生する場所（例：プールや温浴施設の併設場所、塩素系消毒剤が使用される場所など）では使用しないでください。絶縁不良による火災・感電、故障や耐用年限が短くなる原因となります。
●粉じんの発生・滞留する場所（工場、地下鉄や建物内にある駅など）では使用しないでください。火災・感電・落下・耐用年限が短くなる原因となります。
●天井埋込み専用器具です。壁取付や天井直付、及び傾斜天井には取り付けないでください。指定外取付は、火災の原因となります。
●断熱材、防音材をかぶせて使用しないでください。火災の原因となります。
●住宅の断熱施工天井には使用できません。
●口出し線を切断したり、構成部品（コネクタ等）の交換をしないでください。火災・感電及び不点・故障の原因となります。
●LEDを直視しないでください。目の痛みの原因となります。
●器具と被照射物は30cm以上（近接限度距離）離してください。近接限度距離内に被照射物が近づく恐れのある場所（ドア開閉範囲の上、家具の上、クローゼット・押入れの中等）では使用しないでください。過熱による火災の原因となります。
●熱がこもるような密閉した空間へは取り付けないでください。火災及びLEDの光束維持時間が短くなる原因となります。

器具は、断熱材・防音材・造営材等と下図のような空間を設けて施工してください。

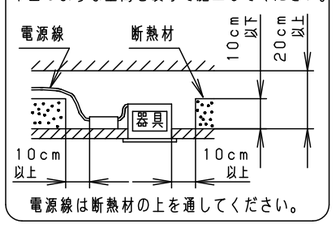

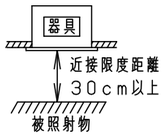

（使用上のご注意）
・本灯具1台につき適合LED電源ユニット（別売）が1台必要です。必ず組み合わせてご使用ください。
・ロックウールなどの柔らかい天井に取り付けないでください。使用する場合は、天井裏面に石こうボードなどで必ず補強してください。天井材損傷、器具ズレの原因となります。
・取付バネ部や天井部に障害物のないよう施工してください。障害物があるとずれ落ちなどの原因となります。
・LEDにはバラツキがあるため、同一品番でも商品ごとに発光色、明るさが異なる場合があります。予めご了承ください。
・照射距離が近い時や照射面によって、光ムラが気になる場合があります。予めご了承ください。
・結線図は、LED電源ユニットの承認図をご確認ください。
・埋込穴寸法の公差は右表のとおりとしてください。
・石膏ボードに取り付ける場合、天井破損の恐れがあるため、埋込穴をØ128$^{+2}_{-0}$としてください。
・突入電流は別表のとおりです。接続するスイッチの容量を確認の上、配線してください。
・ディフュージョンフィルター、スプレッドフィルターは使用できません。

天井の厚さ	埋込穴寸法
9mm未満	Ø125±1mm
9mm以上	Ø125$^{+2}_{-0}$ mm

埋込穴寸法
Ø125

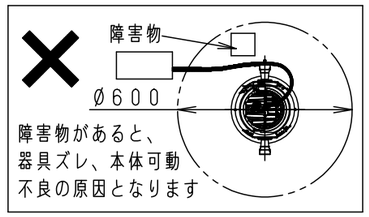

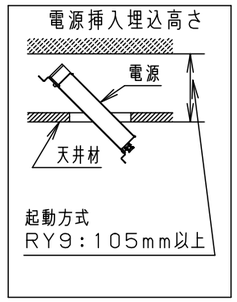

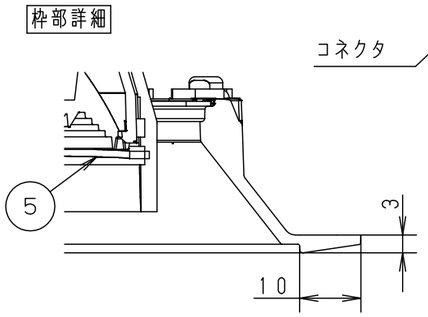

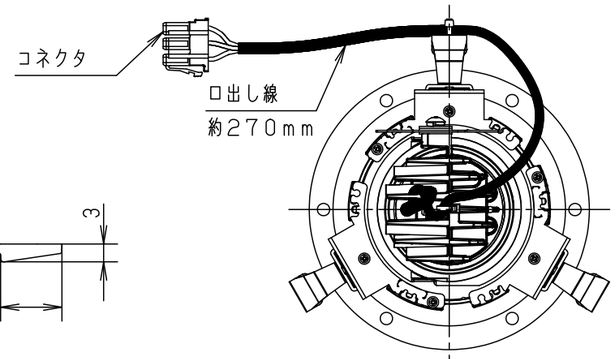

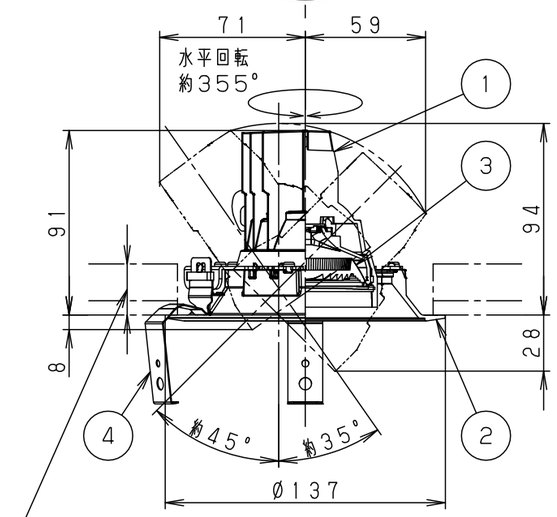

取付バネは7～25mmの天井に取付可能です

＜適合リニューアルプレート＞
NNN80004Z
・リニューアルプレート使用時は、天井板厚12～25mmの範囲でご使用ください。指定外の板厚で使用すると、器具の取り外しができなくなります。

適合電源ユニットと定格

適合LED電源ユニット		定格電圧	入力電流	消費電力	突入電流	グリーン購入法適合
非調光	NTS90201LE9	100V 200V 242V	0.16A 0.08A 0.07A	15.1W	6A	○
調光1～100%	NTS90201LJ9				6A	○
調光0～100%	NTS90201KLD9				－	○
無線調光5～100%	NTS90201RY9	100V 200V 242V	0.16A 0.08A 0.07A	15.6W	6A	○
DALI-2調光 1～100%	NTS90201DD9	100V 200V 242V	0.157A 0.079A 0.066A	15.5W	－	○

ホワイト　マンセル　N9.5	
器具光束	1490lm
LED	温白色（3500K　Ra85）
配光	拡散タイプ（60°）
器具質量	0.6kg
特記事項	

部番	部品名	材質・素材厚	備考
5	固定バネ	SWB（t1.2）	ブラック3分つやあり
4	取付バネ	ステンレス（t0.5）	
3	レンズ	アクリル	透明
2	枠	アルミダイカスト	ホワイト半つや消し ポリエステル粉体塗装
1	本体	アルミダイカスト	ホワイト半つや消し ポリエステル粉体塗装

品番	NSN63343W	
図番	NSN63343W-K1	中村　白川　堀
単位：mm	第三角法	

パナソニック エレクトリックワークス株式会社

(JIS A-3)