⚠ 注意：商品には耐用年限があります。詳細はCLX2021HAをご参照ください。

⚠ 安全に関するご注意

- ●一般屋内用器具です。屋外や水気・湿気の多い場所、腐食性ガスの発生する場所（例：プールや温浴施設の併設場所、塩素系消毒剤が使用される場所など）では使用しないでください。絶縁不良による火災・感電、故障や耐用年限が短くなる原因となります。
- ●粉じんの発生・滞留する場所（工場、地下鉄や建物内にある駅など）では使用しないでください。火災・感電・落下・耐用年限が短くなる原因となります。
- ●天井埋込み専用器具です。壁取付や天井直付、及び傾斜天井には取り付けないでください。指定外取付は、火災の原因となります。
- ●当社適合コントローラと必ず組み合わせて使用してください。指定外使用は、火災及び耐用年限が短くなる原因となります。
- ●断熱材、防音材をかぶせて使用しないでください。火災の原因となります。
- ●住宅の断熱施工天井には使用できません。
- ●口出し線を切断したり、構成部品（コネクタ等）の交換をしないでください。火災・感電及び不点・故障の原因となります。
- ●LEDを直視しないでください。目の痛みの原因となります。
- ●器具と被照射物は30cm以上（近接限度距離）離してください。近接限度距離内に被照射物が近づく恐れのある場所（ドア開閉範囲の上、家具の上、クローゼット・押入れの中等）では使用しないでください。過熱による火災の原因となります。
- ●熱がこもるような密閉した空間へは取り付けないでください。火災及びLEDの光束維持時間が短くなる原因となります。

器具は、断熱材・防音材・造営材等と下図のような空間を設けて施工してください。

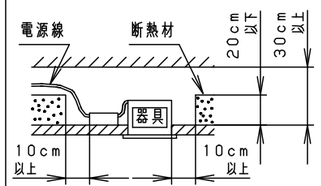

電源線は断熱材の上を通してください。

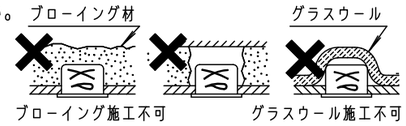

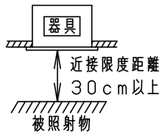

断熱施工されていない天井に取り付ける場合器具は防音材・造営材などと下図のような空間を設けて施工してください。

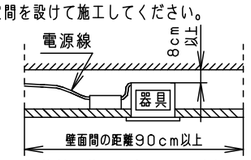

断熱材は使用しないでください。

（使用上のご注意）

- ・ロックウールなどの柔らかい天井に取り付けないでください。使用する場合は、天井裏面に石こうボードなどで必ず補強してください。天井材損傷、器具ズレの原因となります。
- ・取付バネ部や天井部に障害物のないよう施工してください。障害物があるとずれ落ちなどの原因となります。
- ・LEDにはバラツキがあるため、同一品番でも商品ごとに発光色、明るさが異なる場合があります。予めご了承ください。
- ・照射距離が近い時や照射面によって、光ムラが気になる場合があります。予めご了承ください。
- ・石こうボードに取り付ける場合、天井破損の恐れがあるため、埋込穴をØ77$^{+2}_{-0}$としてください。
- ・適合リベコム機器との組み合わせにより、光出力を約1～100%に変化させることができます。適合リベコム機器との組み合わせについては、別紙 XND-RM9-KG＊ をご参照ください。
- ・LED電源ユニットの無線通信用スリットをふさぐと、通信性能が低下する場合があります。
- ・突入電流は別表のとおりです。接続するスイッチの容量を確認の上、配線してください。

埋込穴寸法
Ø75$^{+2}_{-0}$

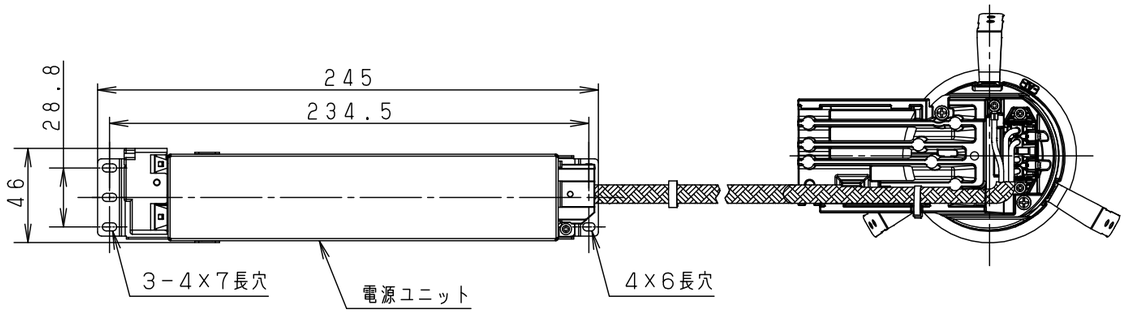

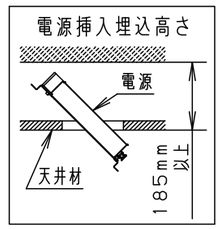

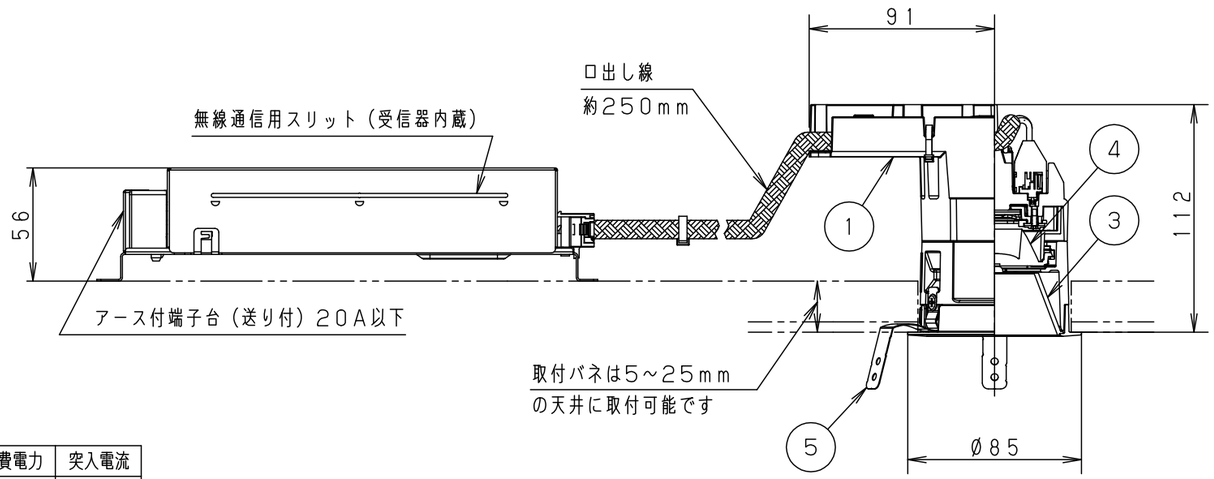

枠部詳細

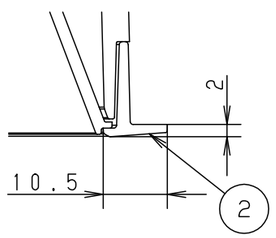

定格電圧	入力電流	消費電力	突入電流
100V	0.167A	16.1W	2A
200V	0.090A		5A
242V	0.079A		6A

	ホワイト マンセル N9.5		
器具光束	1440lm（4000K時）		
LED	電球色（2700K Ra82）～昼光色（6500K Ra82）		
配光	広角タイプ（45°）		
器具質量	0.9kg		
特記事項			
5	取付バネ	ステンレス（t0.4）	
4	レンズ	アクリル	透明
3	補助反射板	ABS樹脂	ホワイト7分つや消しアクリル塗装
2	枠	アルミダイカスト	ホワイト7分つや消しポリエステル粉体塗装
1	本体	アルミダイカスト	
部番	部品名	材質・素材厚	備考
品番	NTS71830WRM9		
図番	NTS71830WRM9-K	小原 寺田 堀	
単位：mm	第三角法		

パナソニック エレクトリックワークス株式会社

B55

（JIS A-3）