⚠ 注意：商品には寿命があります。詳細はCLX2021JAをご参照ください。

⚠ 安全に関するご注意

- この器具は一般屋外用（防雨型）器具です。
  ただし、次の場所では使用しないでください。落下・感電・火災の原因となります。
  - 建物の屋上・山稜・橋梁などの風の強い場所
  - 業務用浴室やサウナなどの常時高温・高湿度になる場所
  - 温泉地など腐食性ガスが発生する場所
  - 沿岸地帯など潮風による塩害を受ける場所
  - 屋内プールなどの塩素雰囲気にさらされる場所
  - 器具上部に積雪する場所
  - 振動の強い場所
  - 大雨等で冠水する場所
- 必ず適合器具と組合せてご使用ください。
  適合外の器具と組合せてご使用されますと落下の原因となります。
- 壁面（横向き）・天井面・据置取付専用です。壁面（縦向き）取付はしないでください。
  器具落下の原因となります。

取付ボルト設置図

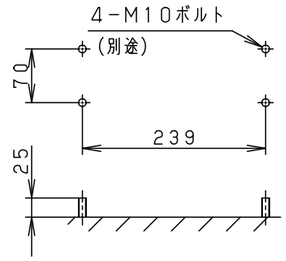

適合灯具品番
YYY23064、YYY23060、 YYY23063、YYY23062

取付状態（角度調整5°の場合）

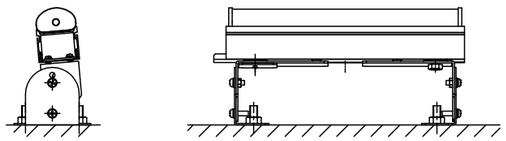

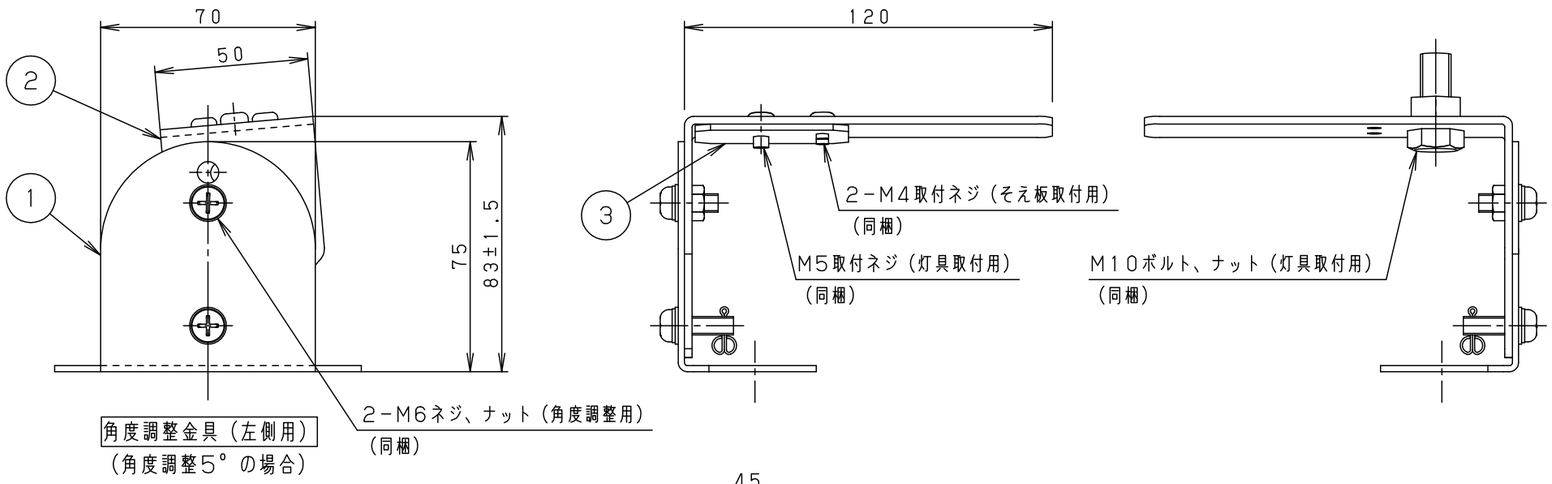

角度調整金具（左側用）
（角度調整5°の場合）

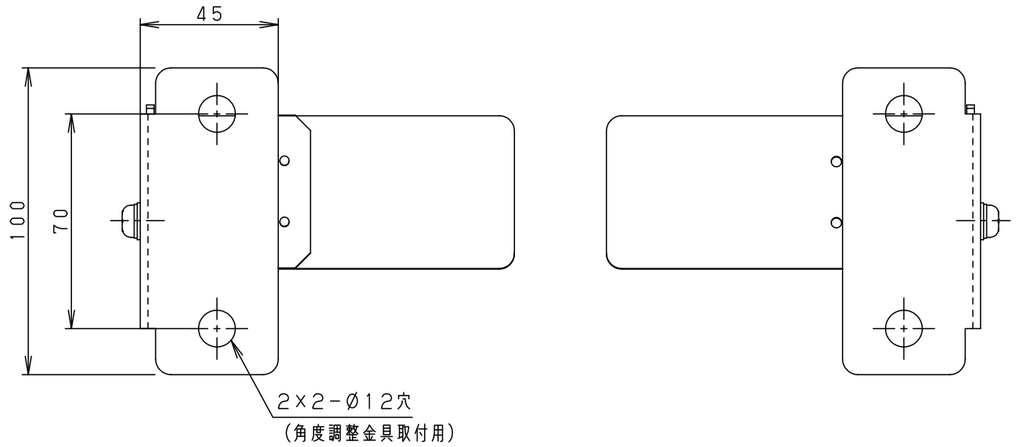

<使用上のご注意>
- 建築化照明（密閉、コーブ、コーニス照明）には取付出来ません。
- この金具は取付台2個、角度調整板2個（左右対称）、そえ板1個で1組です。
- そえ板は角度調整金具（M5取付ネジ側）にM4取付ネジで取付けてください。
- 角度調整は、角度調整板の穴位置で行なってください。

調整角度

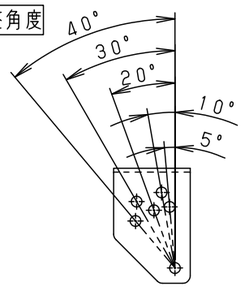

角度調整可動範囲

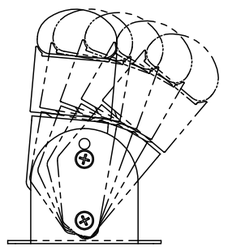

部番	部品名	材質・素材厚	備考
1	取付台	ステンレス鋼板（t2.0）（SUS304）	
2	角度調整板	ステンレス鋼板（t2.5）（SUS304）	
3	そえ板	ステンレス鋼板（t2.0）（SUS304）	

器具質量 ：0.7kg

特記事項 ：

SmartArchi

品番 ：YYY29903

図番 ：YYY29903−K

尺度 ：1/2

作成 河野 大森

パナソニック エレクトリックワークス株式会社

単位mm （A3） （ ）