投光照明器具特性

品名（品番）	NNN01532W
光源	LDR8L-W-E11 x1　500.0 lm
管理番号	K0137774(4)DJ1 XY

配光の区分・種類	非対称配光	主ビーム効率	%		
器具点灯角度		ビーム範囲	$I_0/2$	$I_0/10$	$I_0/20$
器具効率	100.0 %	ビーム効率	42.9%	74.9%	82.9%
最大光度	3626 cd/1000 lm	ビーム角 AA'	25.6°	48.1°	59.4°
		ビーム角 BB'	26.0°	48.4°	59.8°

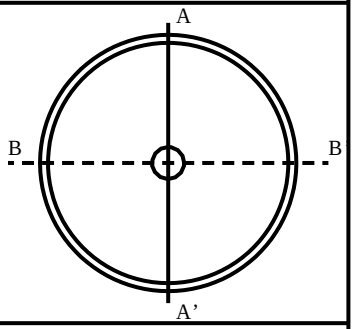

配光曲線
cd/1000 lm

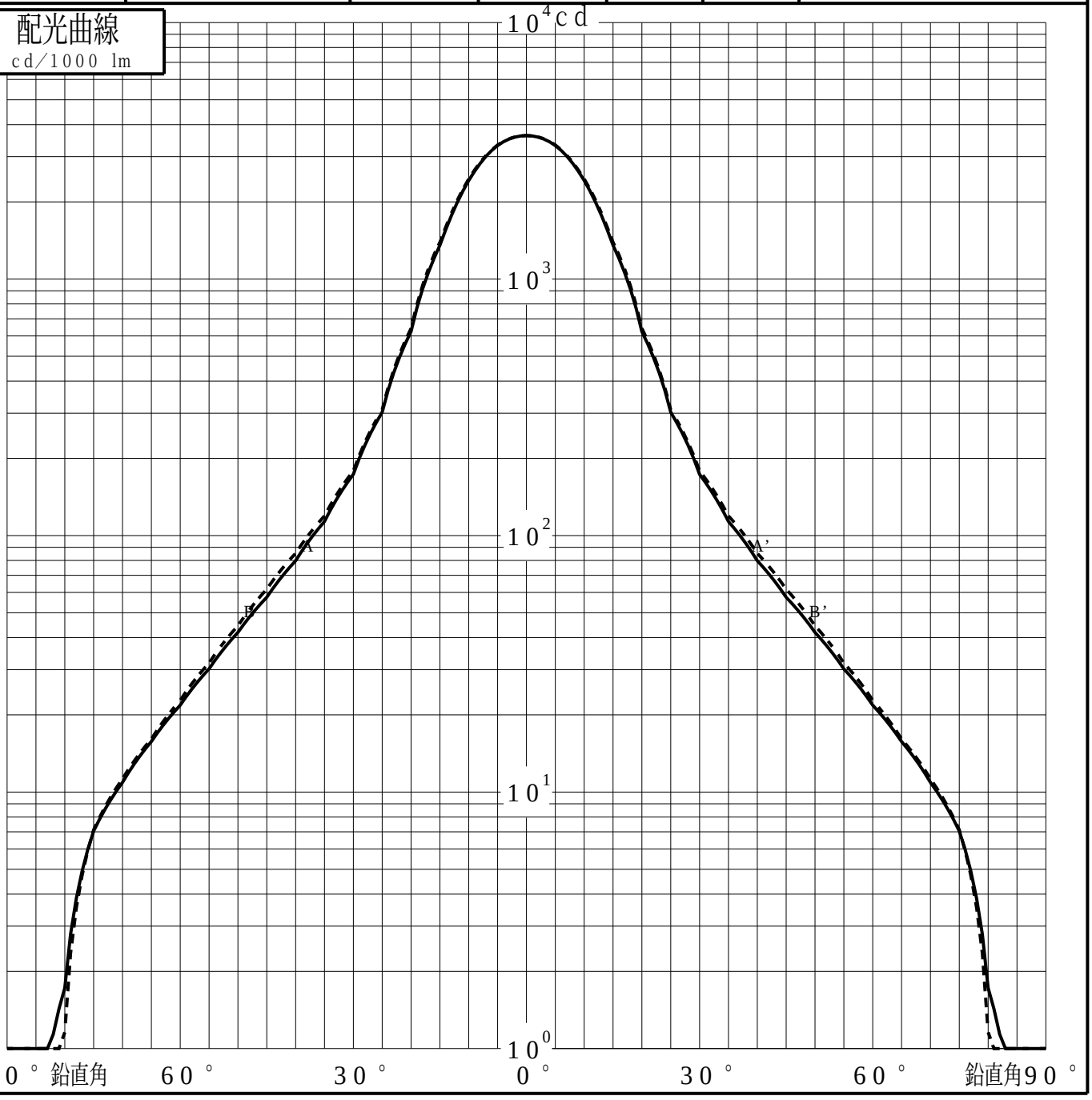

パナソニック株式会社

投光照明器具特性

品番（品名）	NNN01532W	光源	LDR8L-W-E11 x1
管理番号	K0137774(4)DJ1 XY		

累積光束曲線

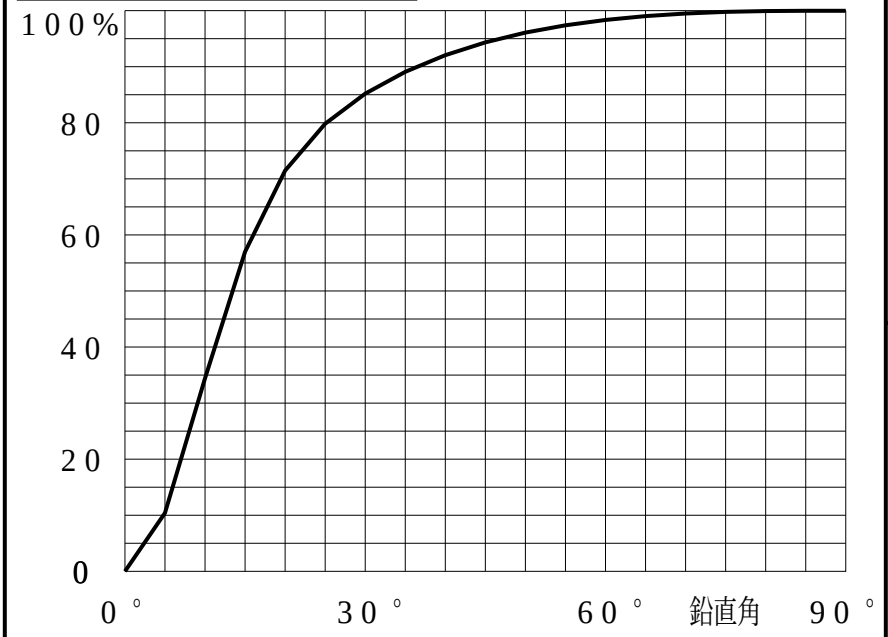

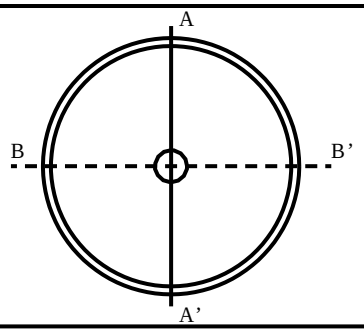

等光度曲線

（αβ座標系）
cd／1000 lm

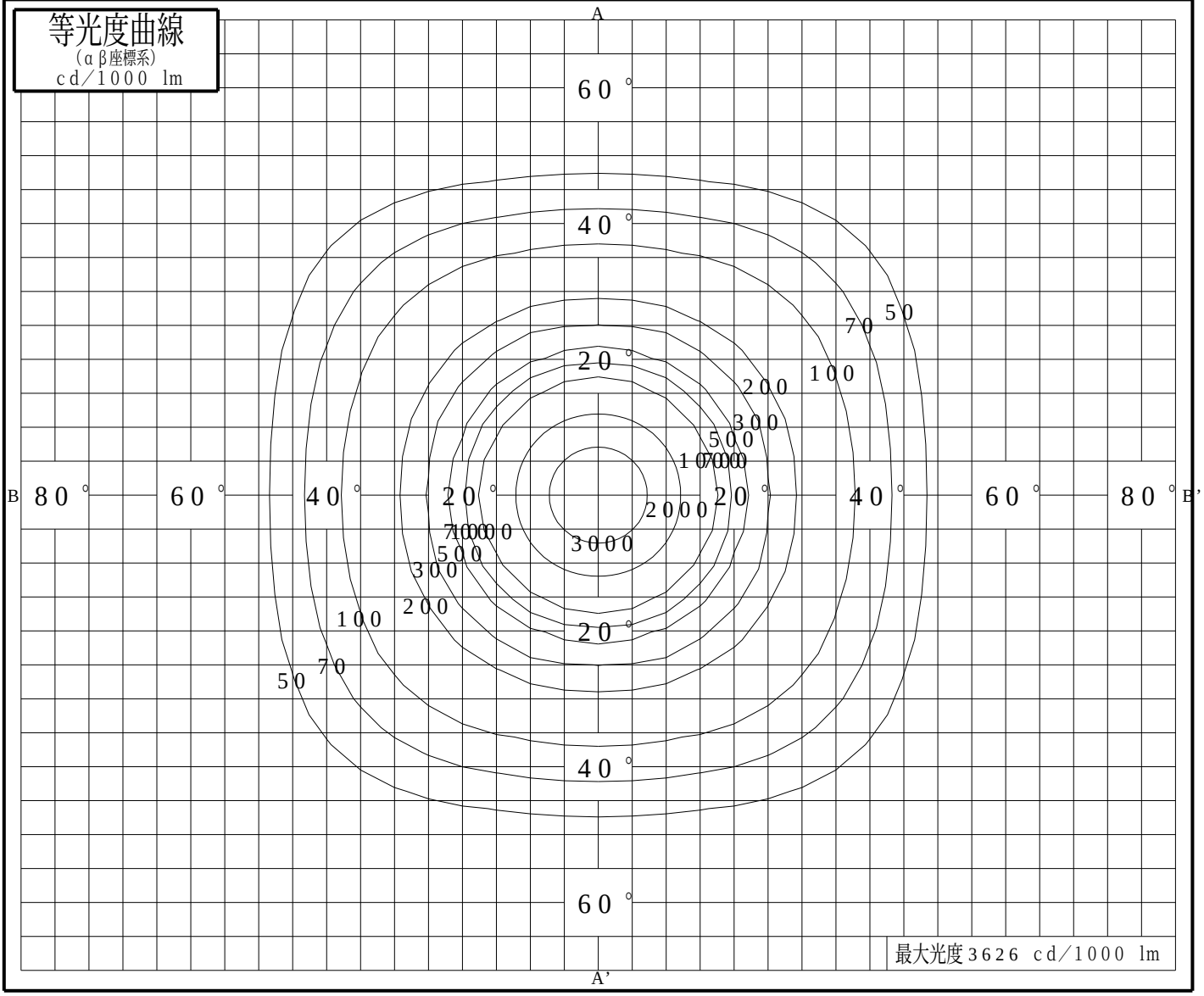

最大光度3626 cd／1000 lm

パナソニック株式会社