屋外照明器具特性

品番（品名）	LGW46002
光源	LLD3020MLCB1 x1　　715.0 lm
管理番号	K0187127(0)DR1
JISC8131-1999による配光形式	CUT-OFF

器具効率	1.6 %	直下光度	0.0 cd/1000lm
上方光束 下方光束	0.2% 1.4%	最大光度	5.3 cd/1000lm

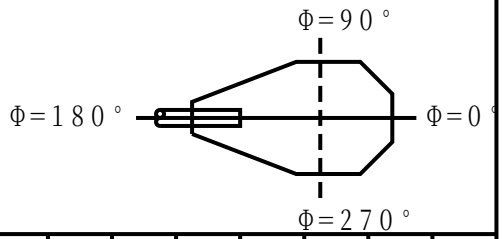

鉛直角θ	0°	5°	10°	15°	20°	25°	30°	35°	40°	45°	50°	55°	60°	65°	70°	75°	80°	85°	90°
φ=0°鉛直面	0	0	0	0	0	0	0	1	1	1	2	2	3	2	5	2	4	2	1
90°	0	0	0	0	0	0	0	1	1	1	2	2	3	2	5	2	4	2	1
180°	0	0	0	0	0	0	0	1	1	1	2	2	3	2	5	2	4	2	1
270°	0	0	0	0	0	0	0	1	1	1	2	2	3	2	5	2	4	2	1
Imaxを含む鉛直面	0	0	0	0	0	0	0	1	1	1	2	2	3	2	5	2	4	2	1

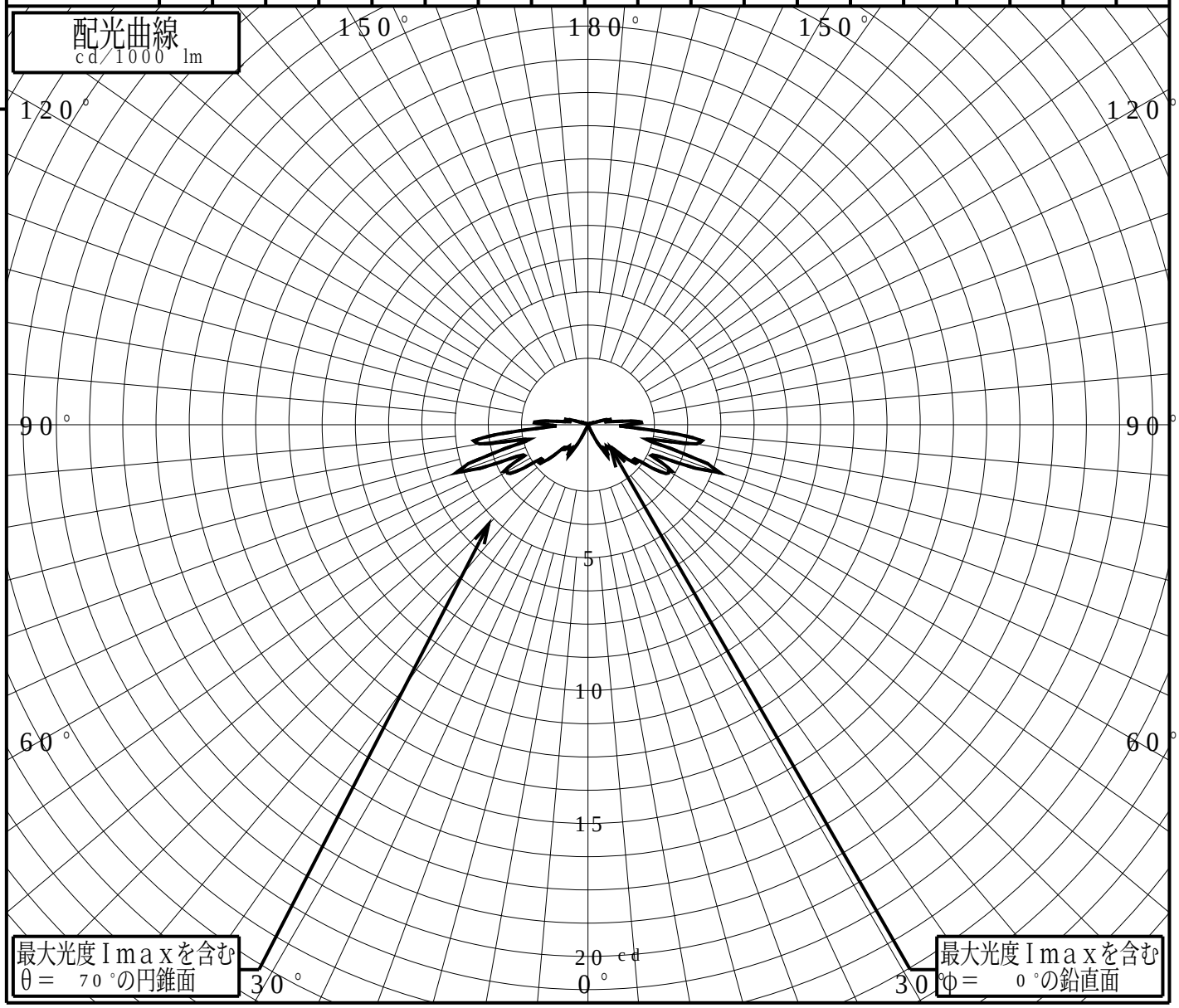

パナソニック株式会社

等照度曲線

品番（品名）	LGW46002	全光束	715 lm
		保守率	1.00
光源	LLD3020MLCB1 x1	取付高さ	0.1 m
		取付角度	0.0 °
管理番号	K0187127(0)DR1	最大照度	37.2 lx

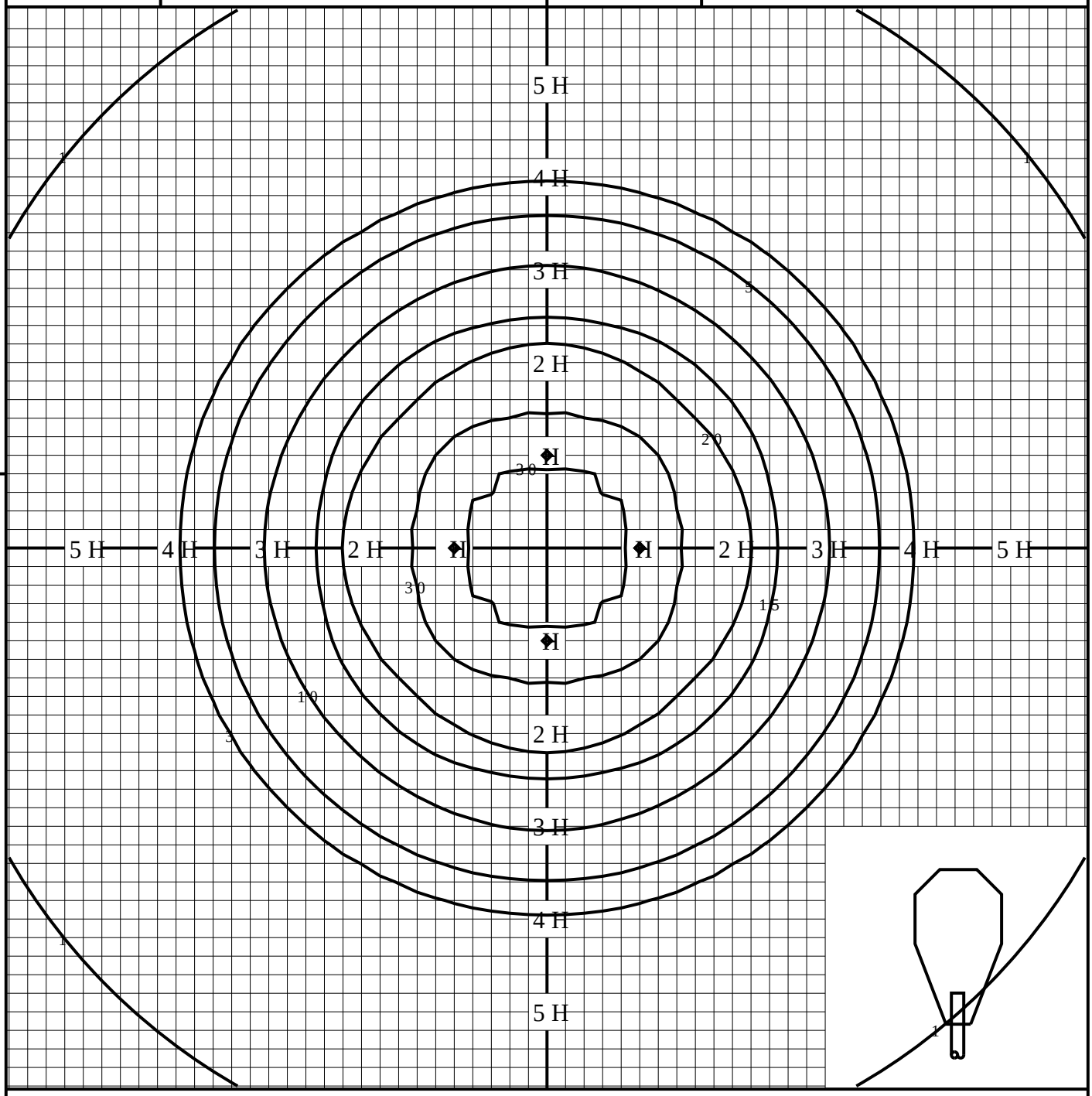

◆ 印は最大照度の位置を示す。　　単位：lx

取付高さが異なる場合は照度の値に下表の補正係数を掛けて下さい。　　H：取付高さ

取付高さ	1 m	2 m	3 m	4 m	5 m	6 m	7 m	8 m	9 m	10 m
補正係数	0.010	0.002	0.001	0.000	0.000	0.000	0.000	0.000	0.000	0.000

パナソニック株式会社