投光照明器具特性

品名（品番）	NSN62232W+NTS90151+NSN08
光源	LED4000_70_1150 x1　　1150.0 lm
管理番号	K0199908(0)DR1 TF

配光の区分・種類	二面対称配光	主ビーム効率	%		
器具点灯角度		ビーム範囲	I0 / 2	I0 / 10	I0 / 20
器具効率	100.2 %	ビーム効率	48.8 %	89.4 %	95.9 %
最大光度	965 cd/1000 lm	ビーム角			
		AA	37.5	82.5	106.4
		BB	74.7	122.4	137.5

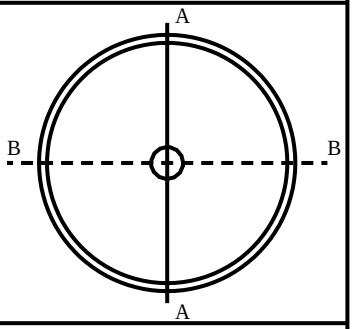

配光曲線

cd/1000 lm

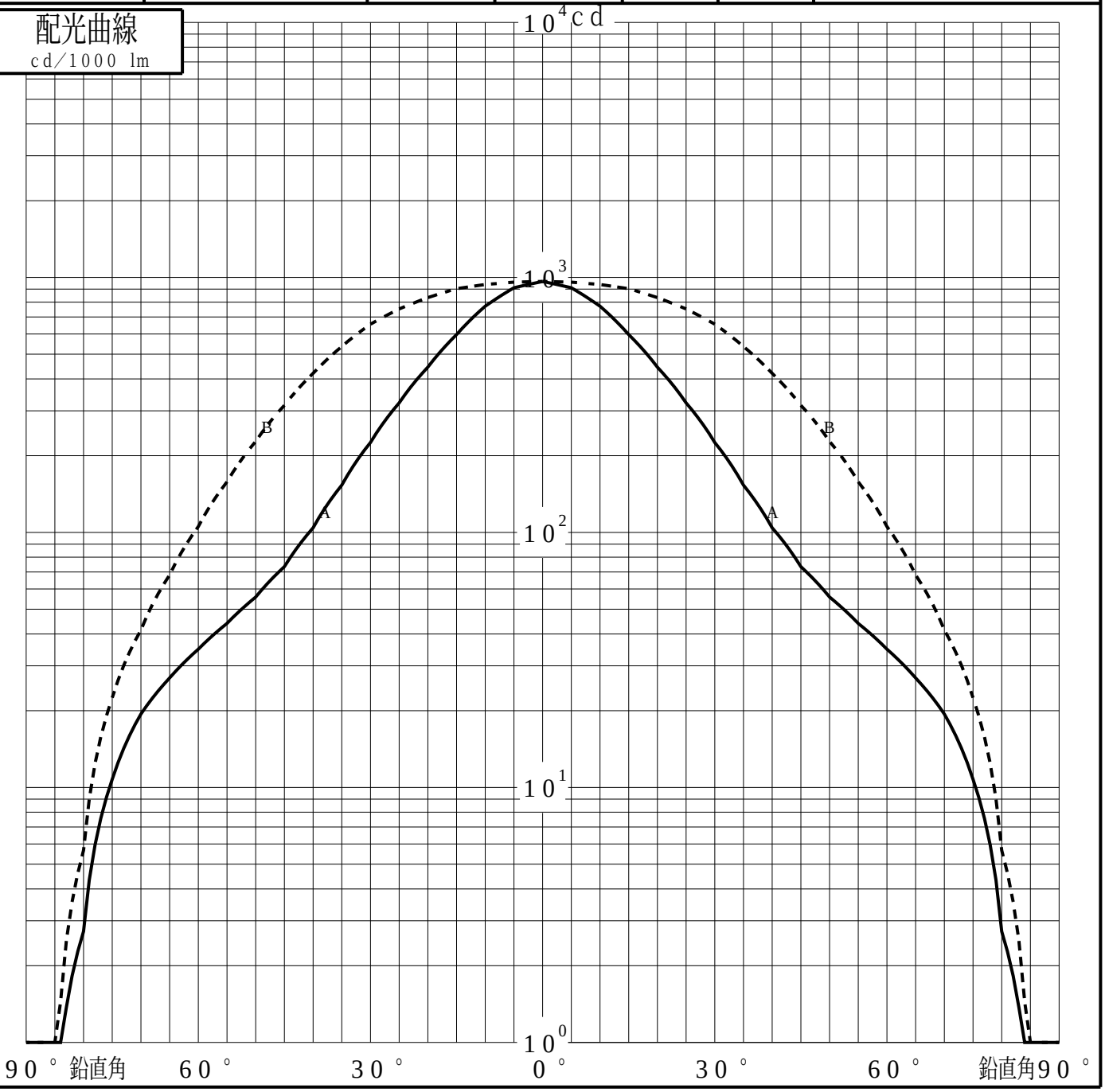

パナソニックエレクトリックワークス株式会社

投光照明器具特性

品番（品名）	NSN62232W+NTS90151+NSN08	光源	LED4000_70_1150 x1
管理番号	K0199908(0)DR1 TF		

累積光束曲線

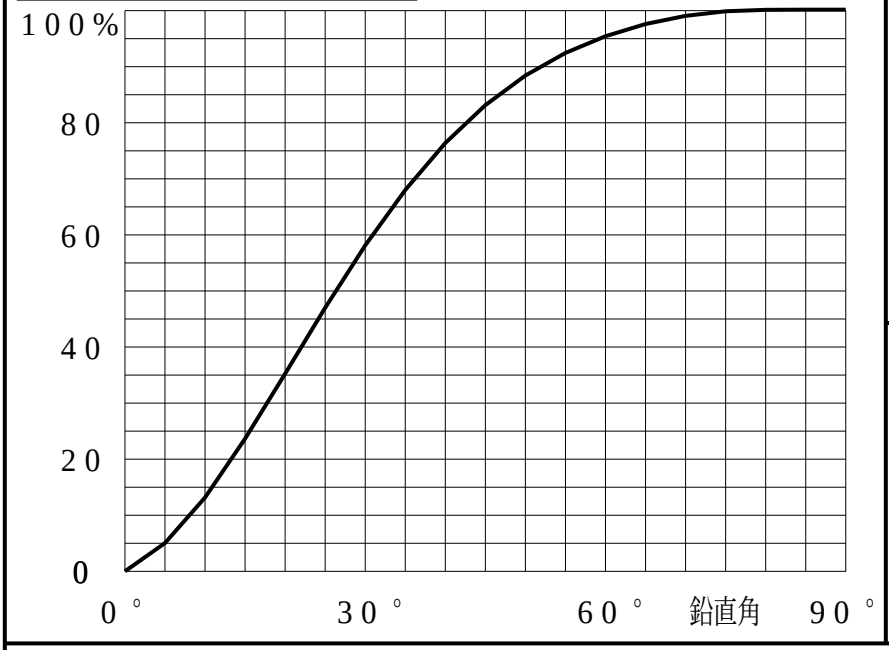

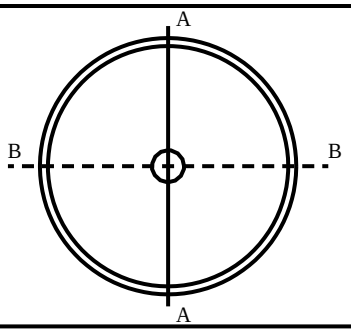

等光度曲線

（αβ座標系）
cd／1000 lm

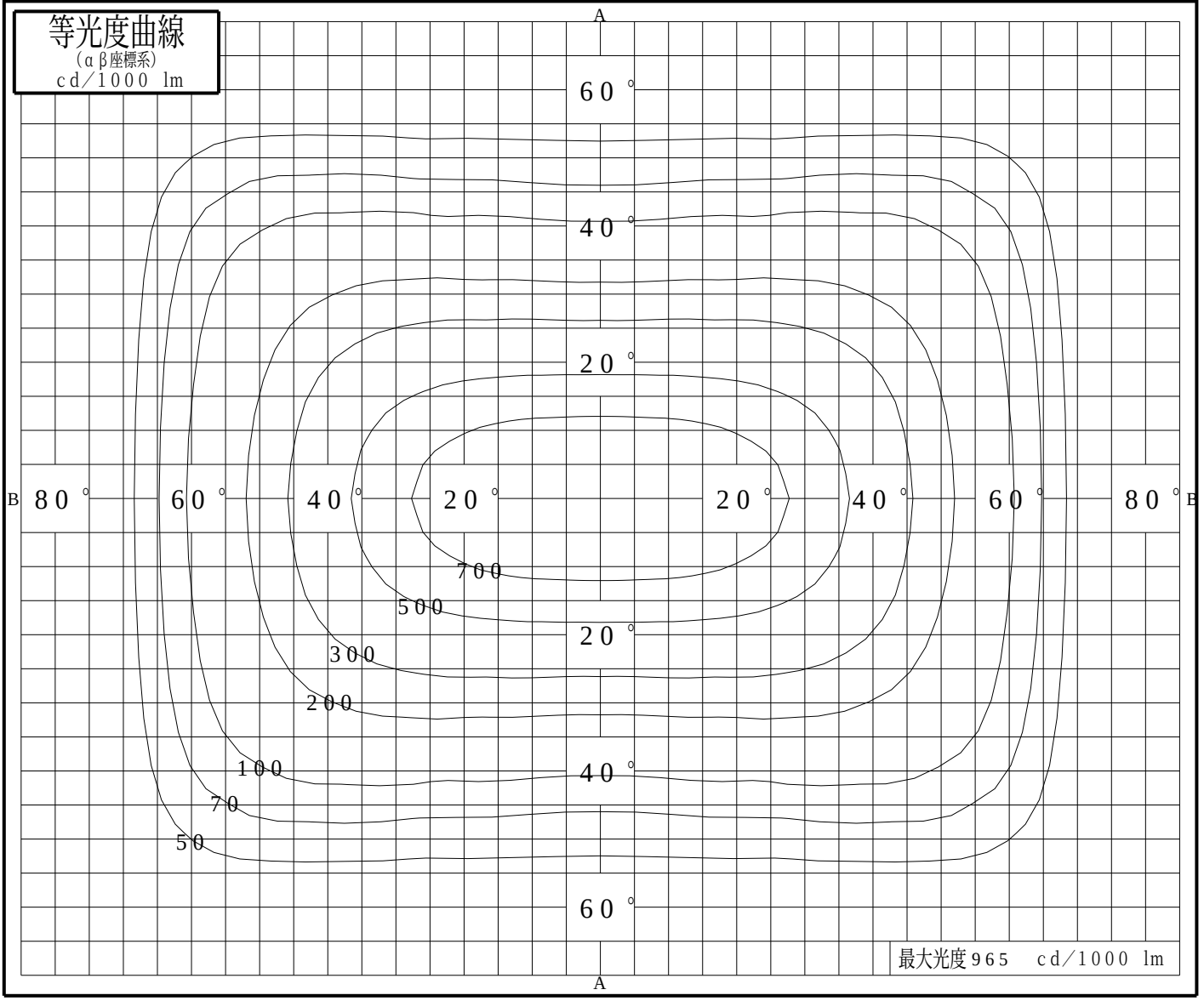

パナソニックエレクトリックワークス株式会社