投光照明器具特性

品名（品番）	NSN63322W+NTS90201K+NSN0
光源	LED4000_70_1415 x1　　1415.0 lm
管理番号	K0199909(0)DR1 TF

配光の区分・種類	二面対称配光	主ビーム効率	%		
器具点灯角度		ビーム範囲	I_0 / 2	I_0 / 10	I_0 / 20
器具効率	100.5 %	ビーム効率	43.9 %	80.7 %	89.4 %
最大光度	1782 cd/1000 lm	ビーム角 AA	20.9	50.3	69.3
		ビーム角 BB	62.7	101.9	119.0

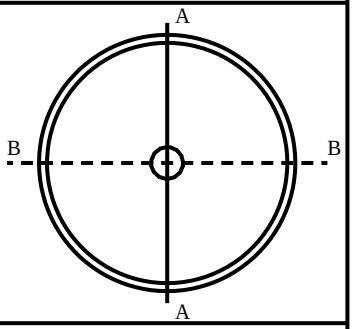

配光曲線

cd/1000 lm

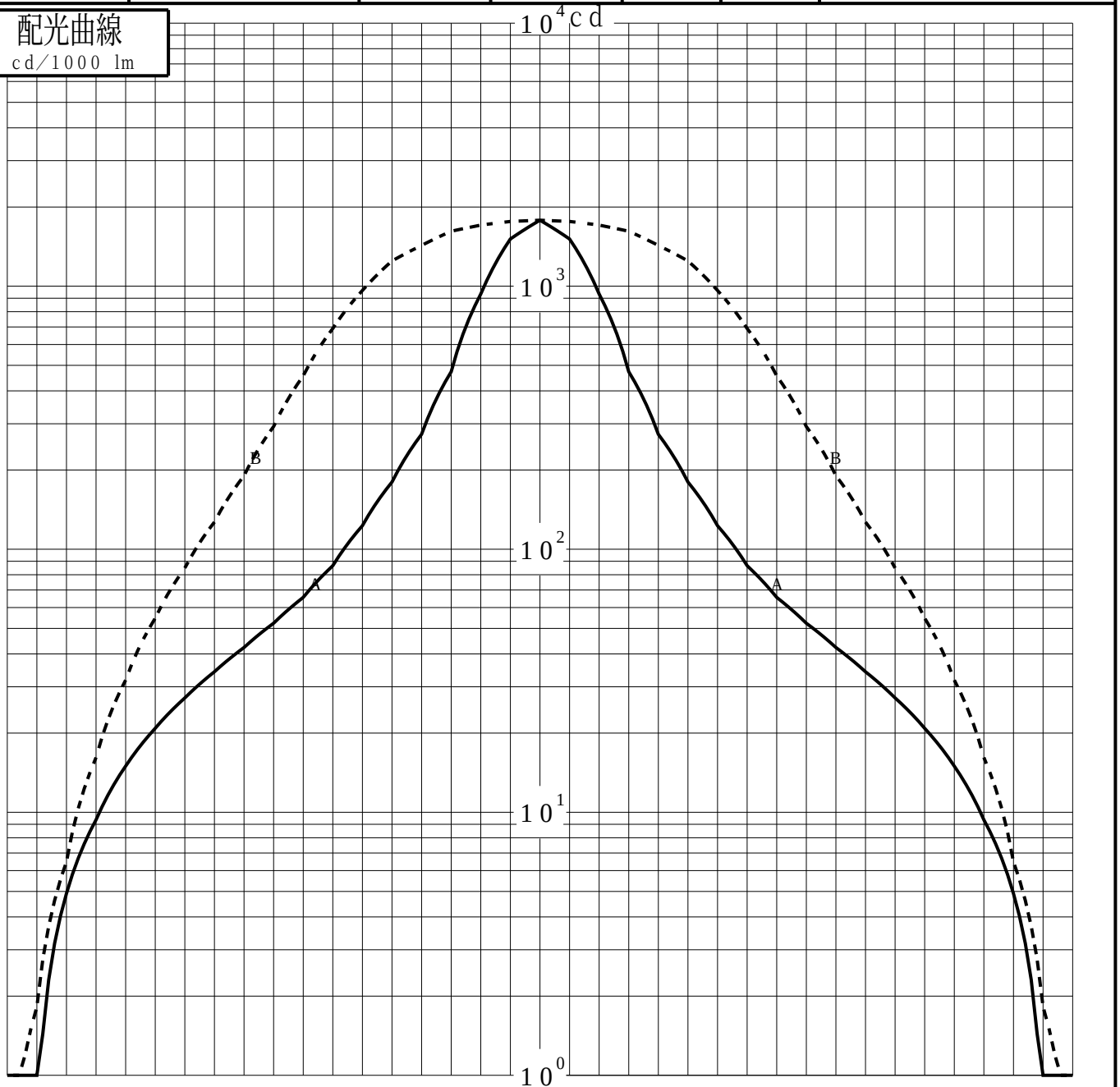

パナソニックエレクトリックワークス株式会社

投光照明器具特性

品番（品名）	NSN63322W+NTS90201K+NSN0	光源	LED4000_70_1415 x1
管理番号	K0199909(0)DR1 TF		

累積光束曲線

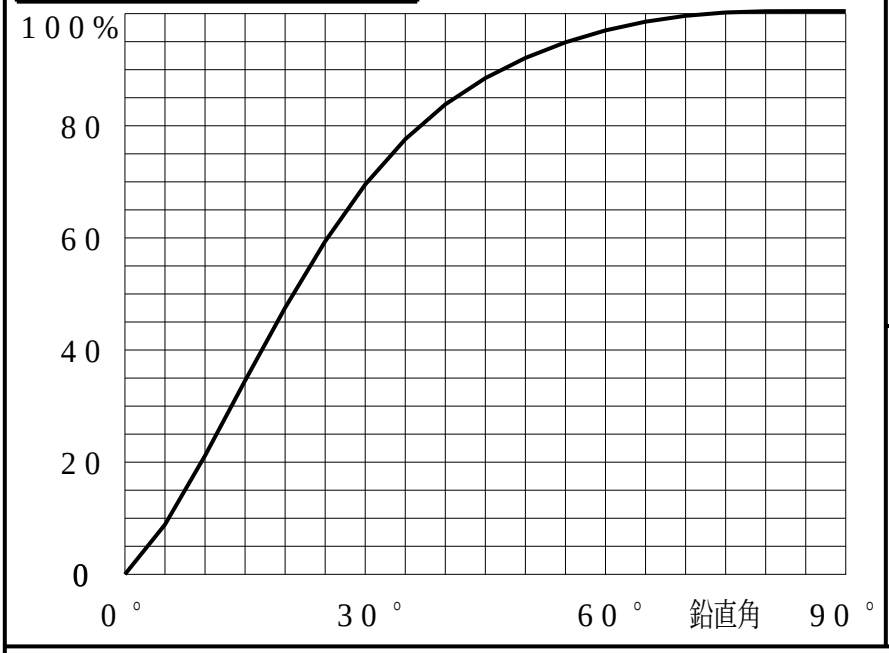

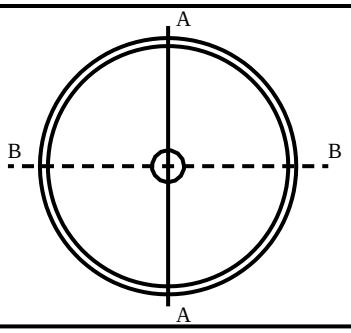

等光度曲線

（αβ座標系）
cd／1000 lm

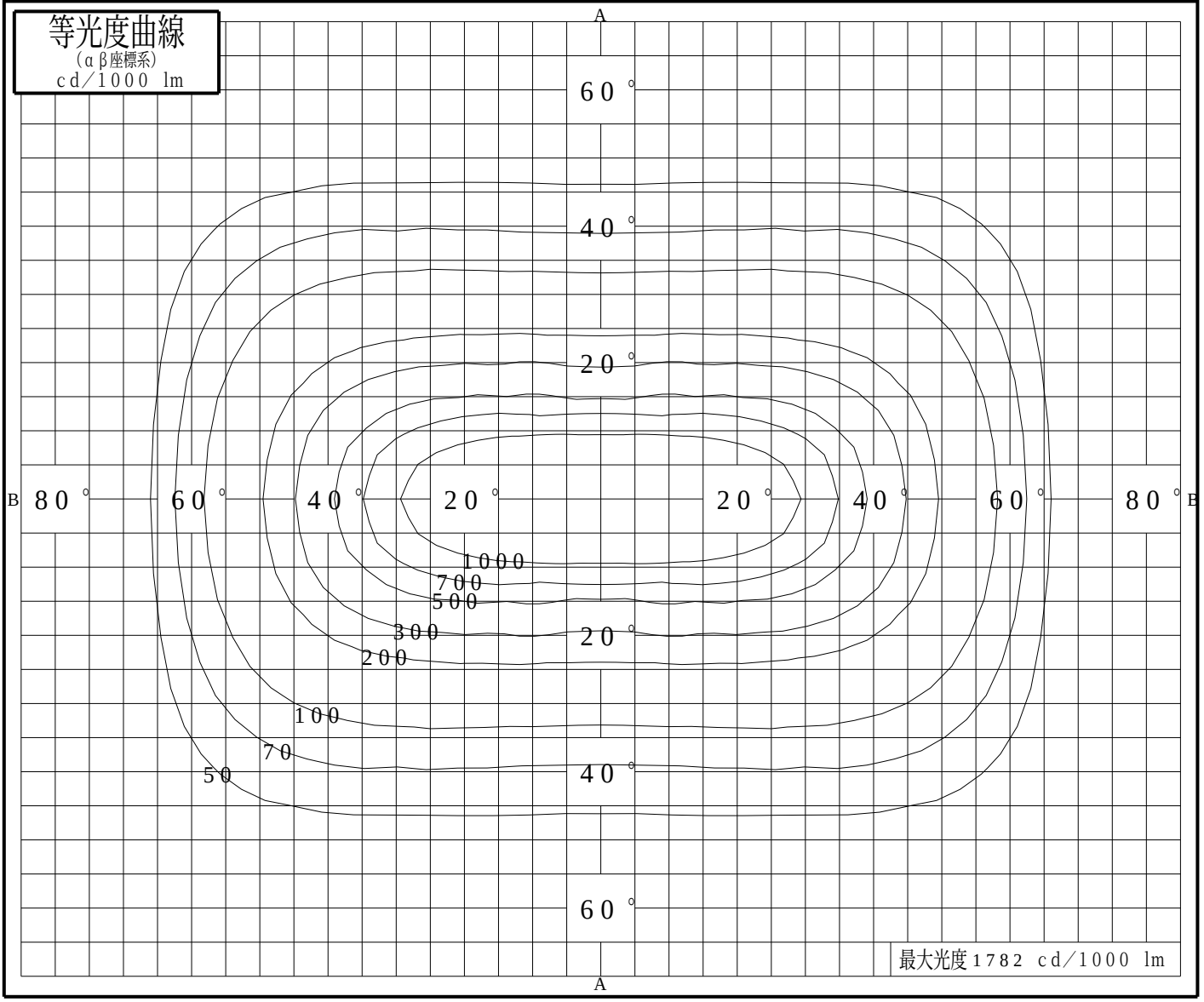

パナソニックエレクトリックワークス株式会社