投光照明器具特性

品名（品番）	LGW40823+LGK02220
光源	LED3000_70_360 x1　　360.0 lm
管理番号	K0179561(1)DB1 TF

配光の区分・種類	一面対称配光	主ビーム効率	%		
器具点灯角度		ビーム範囲	$I_0/2$	$I_0/10$	$I_0/20$
器具効率	100.0 %	ビーム効率	50.9%	85.0%	91.9%
最大光度	2495 cd/1000 lm	ビーム角	AA' 33.6°	58.7°	71.3°
			BB 34.1°	63.2°	75.1°

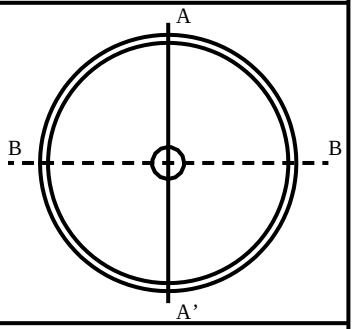

配光曲線
cd/1000 lm

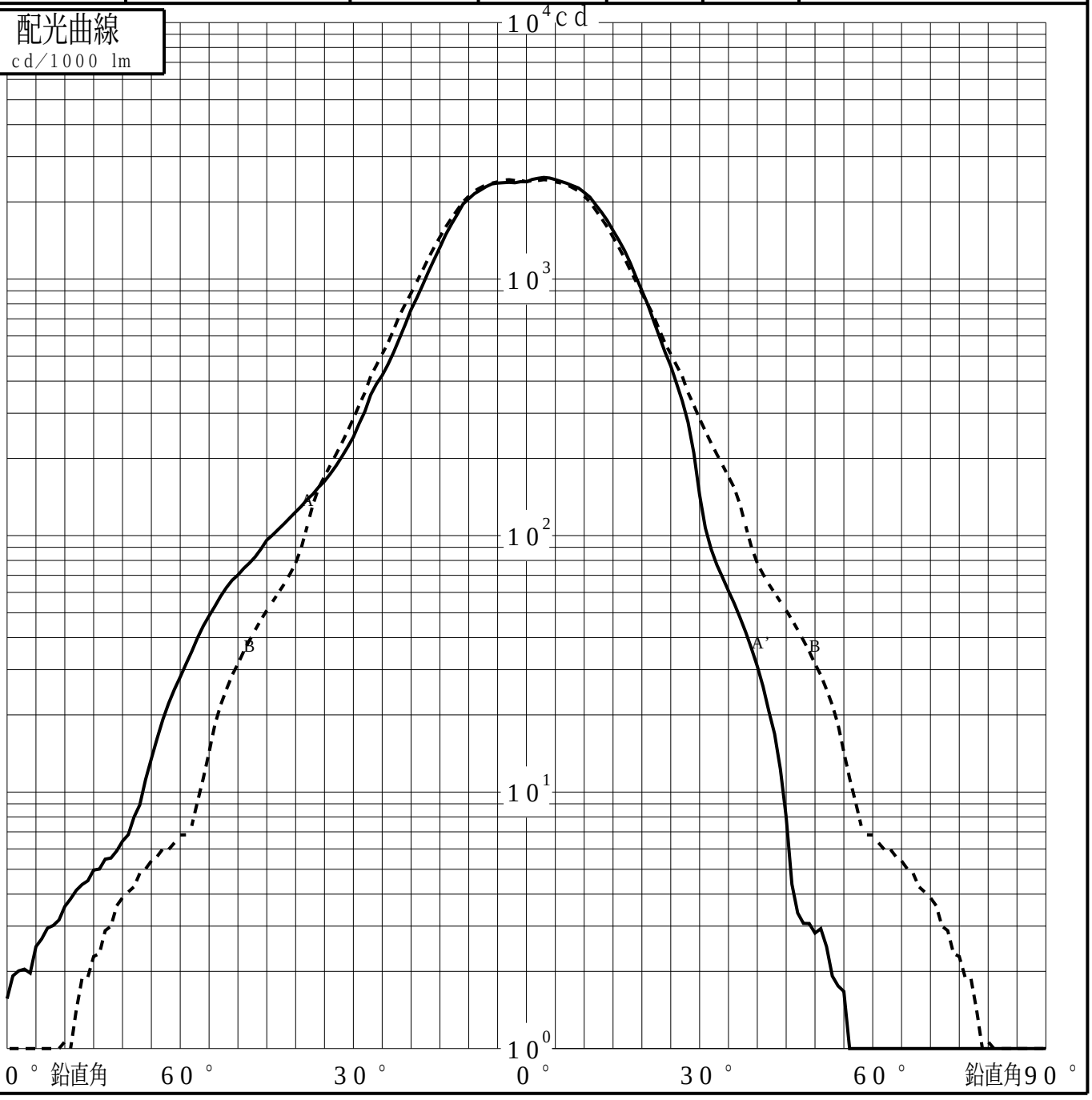

パナソニック株式会社

投光照明器具特性

品番（品名）	LGW40823+LGK02220	光源	LED3000_70_360 x1
管理番号	K0179561(1)DB1 TF		

累積光束曲線

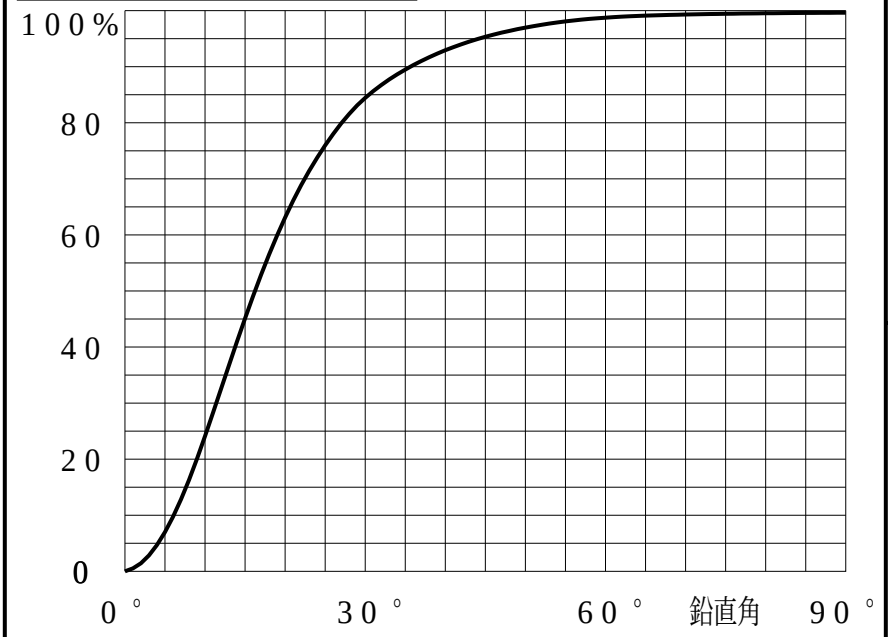

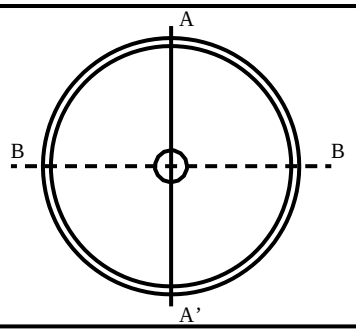

等光度曲線

（αβ座標系）
cd／1000 lm

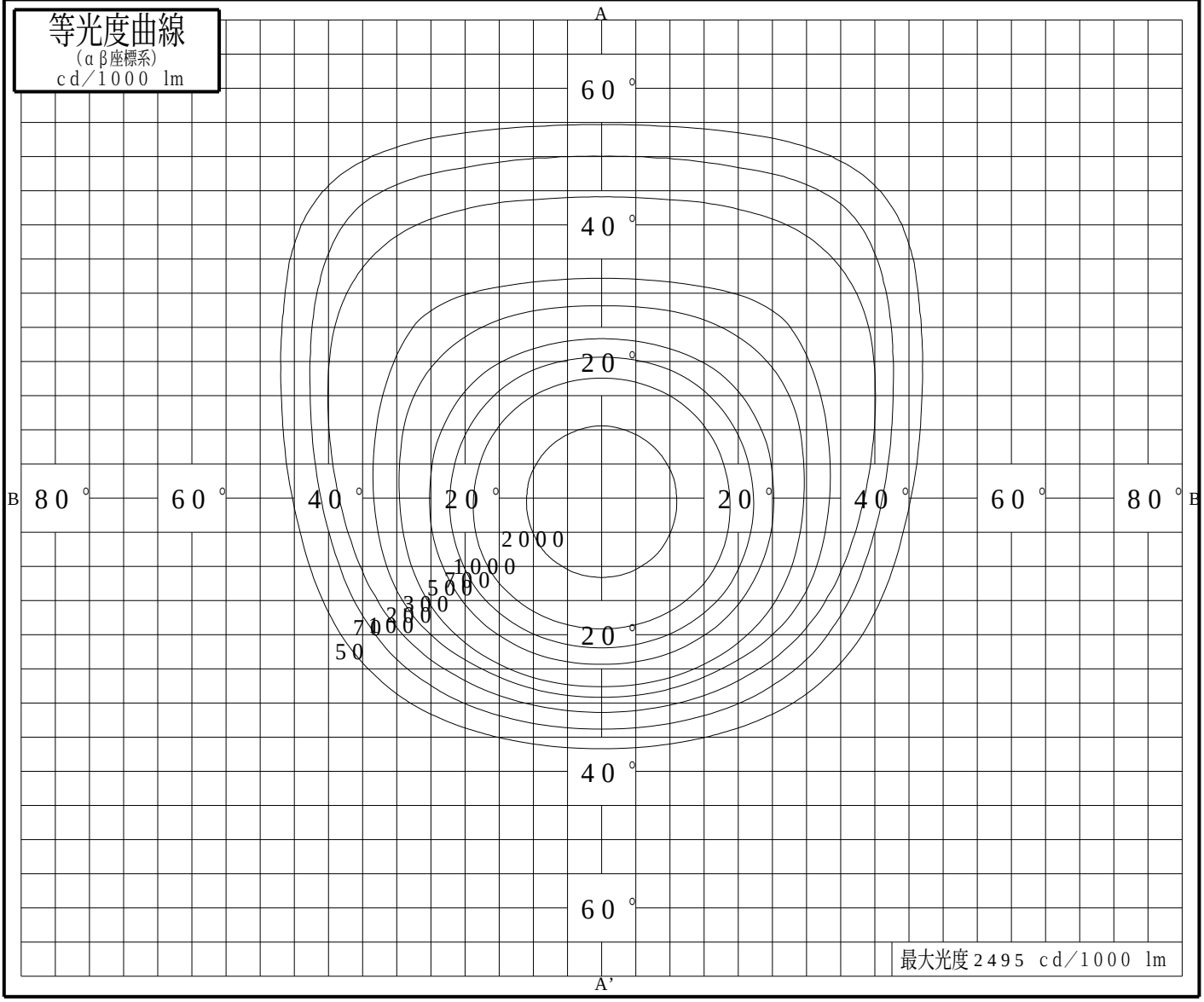

最大光度2495 cd／1000 lm

パナソニック株式会社