投光照明器具特性

品名（品番）	NND25458+YYY95015
光源	LED3000_70_560 x1　　560.0 lm
管理番号	K0178557(0)DJ1 XY

配光の区分・種類	非対称配光	主ビーム効率	%		
器具点灯角度		ビーム範囲	$I_0/2$	$I_0/10$	$I_0/20$
器具効率	100.0 %	ビーム効率	41.9%	84.0%	91.7%
最大光度	1495 cd/1000 lm	ビーム角	AA' 25.4°	57.3°	75.9°
			BB' 72.0°	112.7°	128.4°

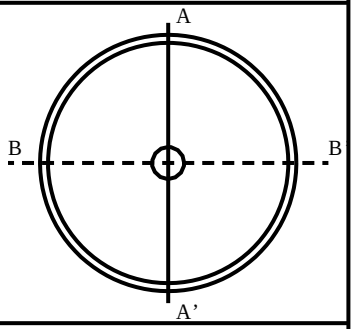

配光曲線
cd/1000 lm

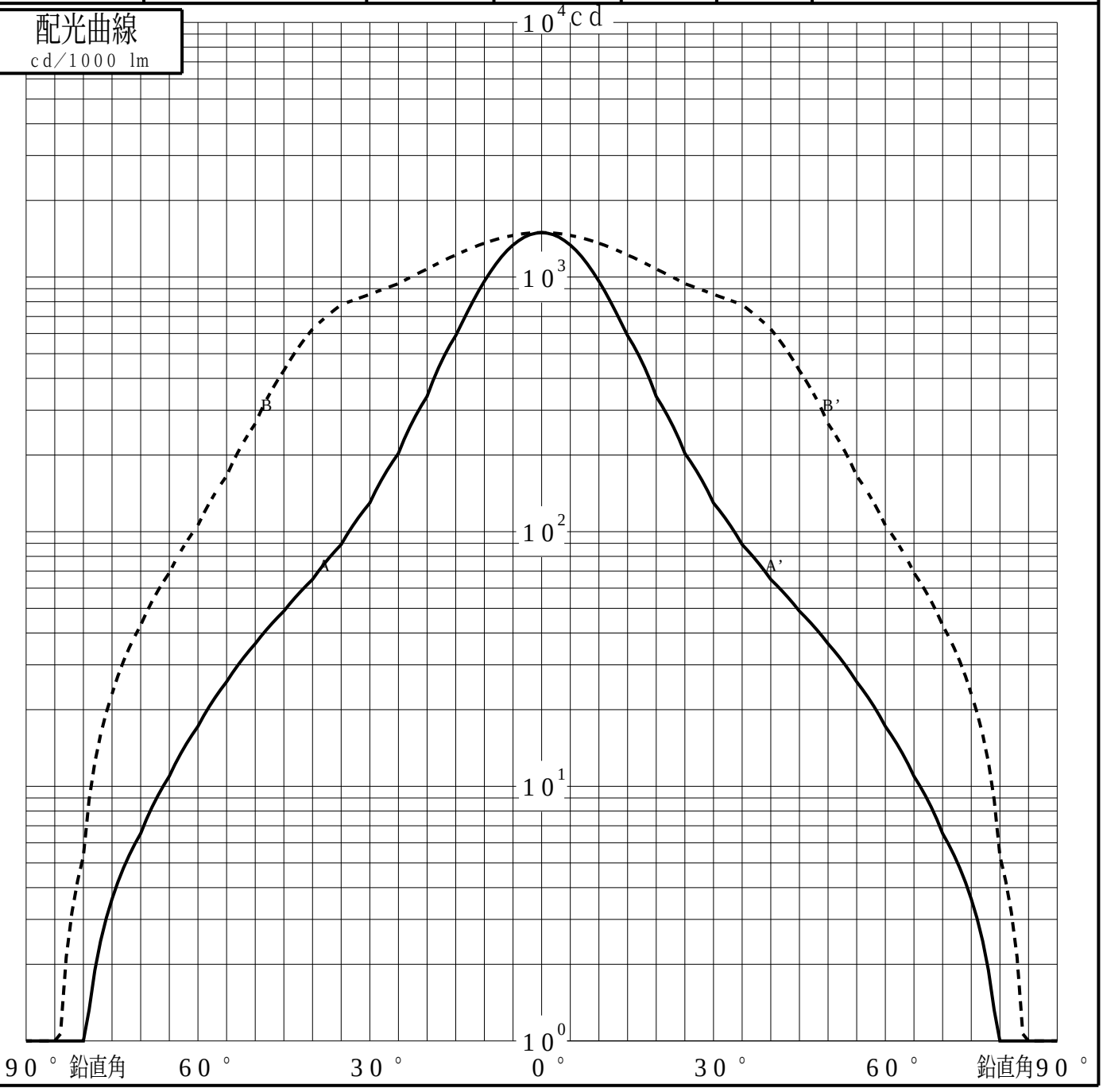

パナソニック株式会社

投光照明器具特性

品番（品名）	NND25458+YYY95015	光源	LED3000_70_560 x1
管理番号	K0178557(0)DJ1 XY		

累積光束曲線

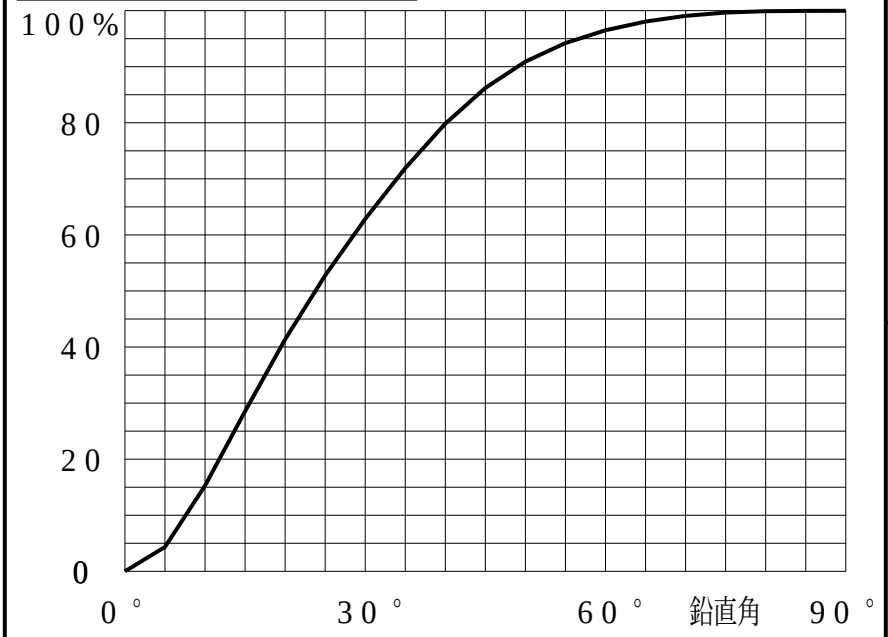

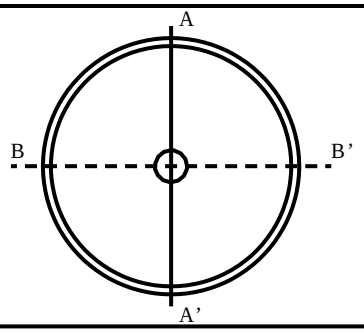

等光度曲線

（αβ座標系）
cd／1000 lm

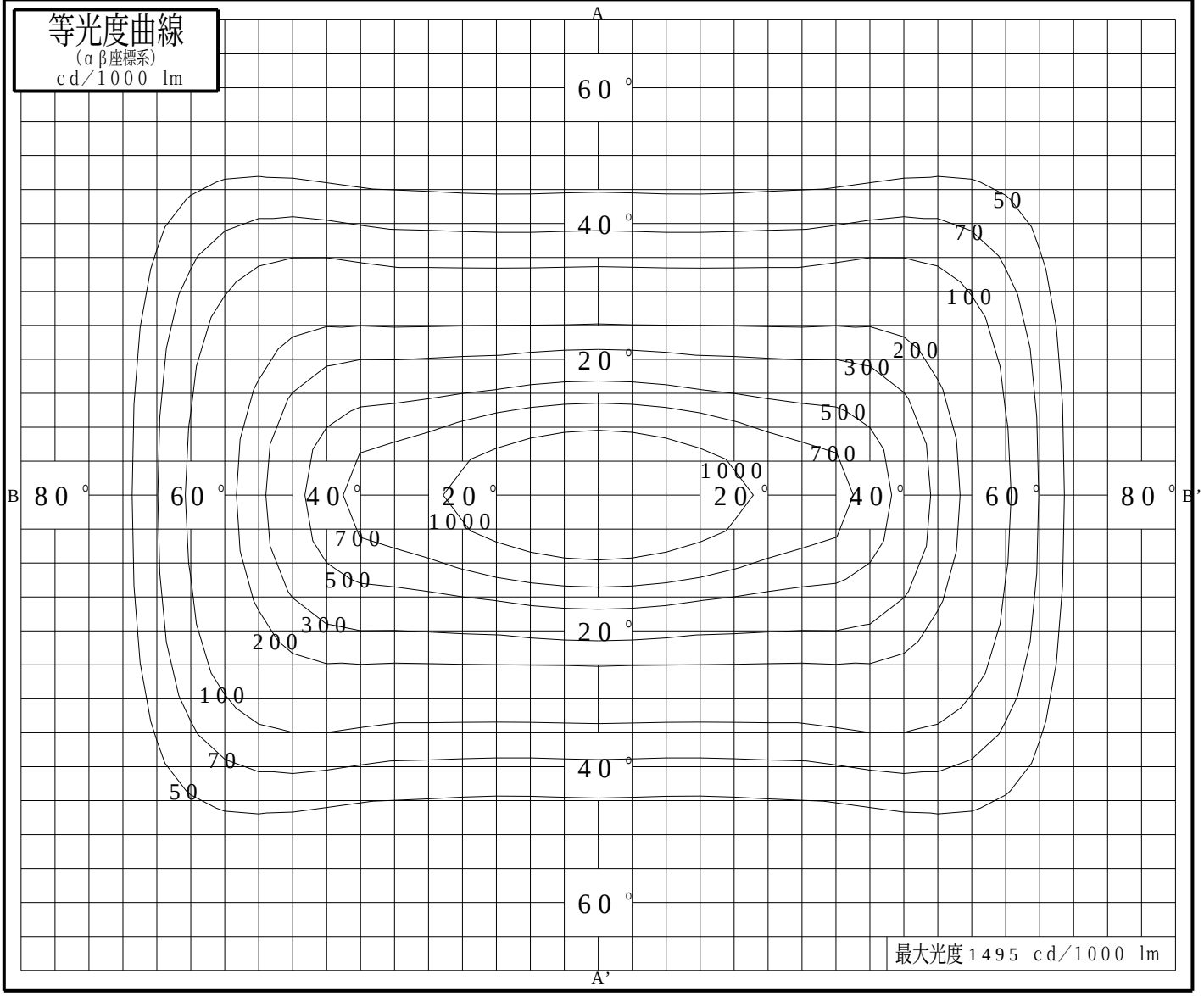

パナソニック株式会社