投光照明器具特性

品名（品番）	NNQ32044+NK30041_M
光源	LED2700_80_1175 x1　　1175.0 lm
管理番号	K0167813(0)DJ1 XY

配光の区分・種類	非対称配光	主ビーム効率	%		
器具点灯角度		ビーム範囲	$I_0/2$	$I_0/10$	$I_0/20$
器具効率	100.0 %	ビーム効率	41.9%	80.3%	87.9%
最大光度	3643 cd/1000 lm	ビーム角	AA' 17.3°	31.6°	37.4°
			BB' 41.0°	79.5°	105.2°

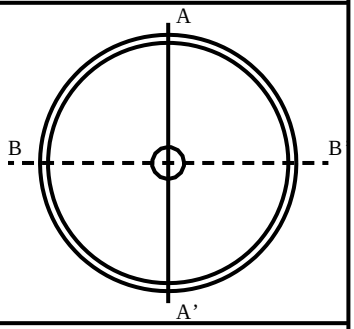

配光曲線
cd/1000 lm

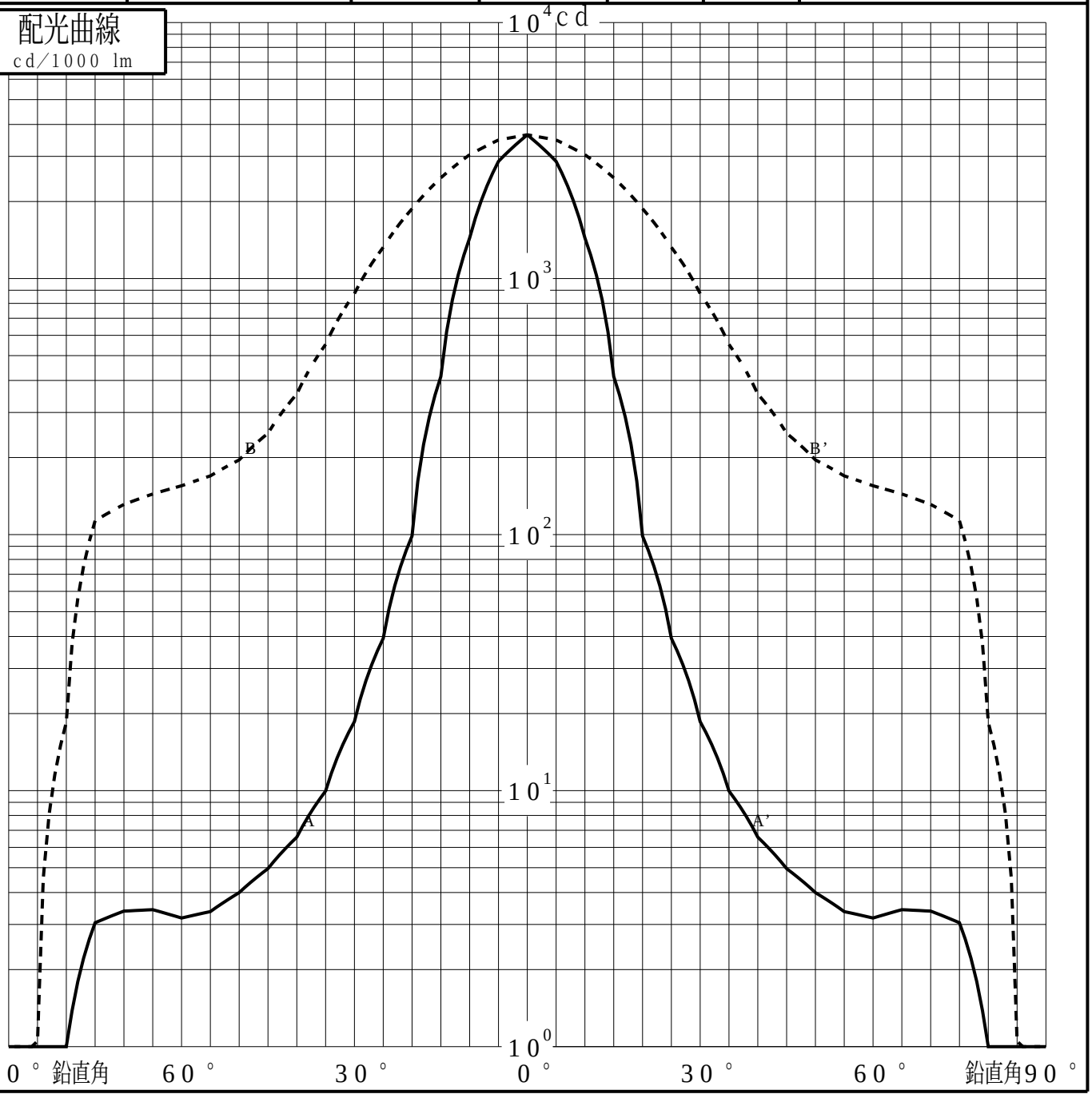

パナソニック株式会社

投光照明器具特性

品番（品名）	NNQ32044+NK30041_M	光源	LED2700_80_1175 x1
管理番号	K0167813(0)DJ1 XY		

累積光束曲線

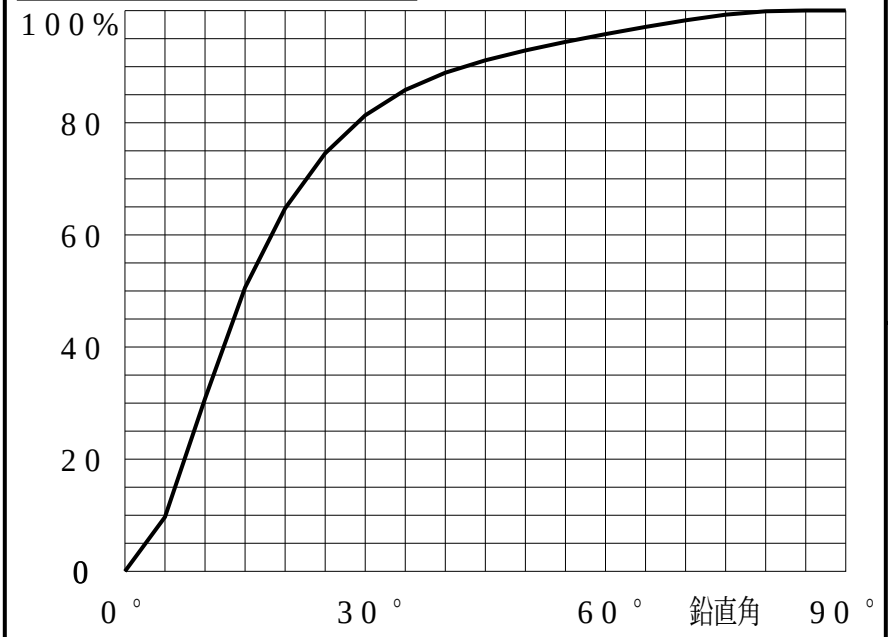

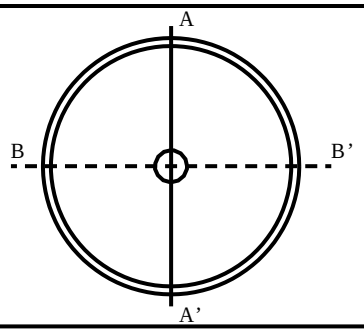

等光度曲線

（αβ座標系）
cd／1000 lm

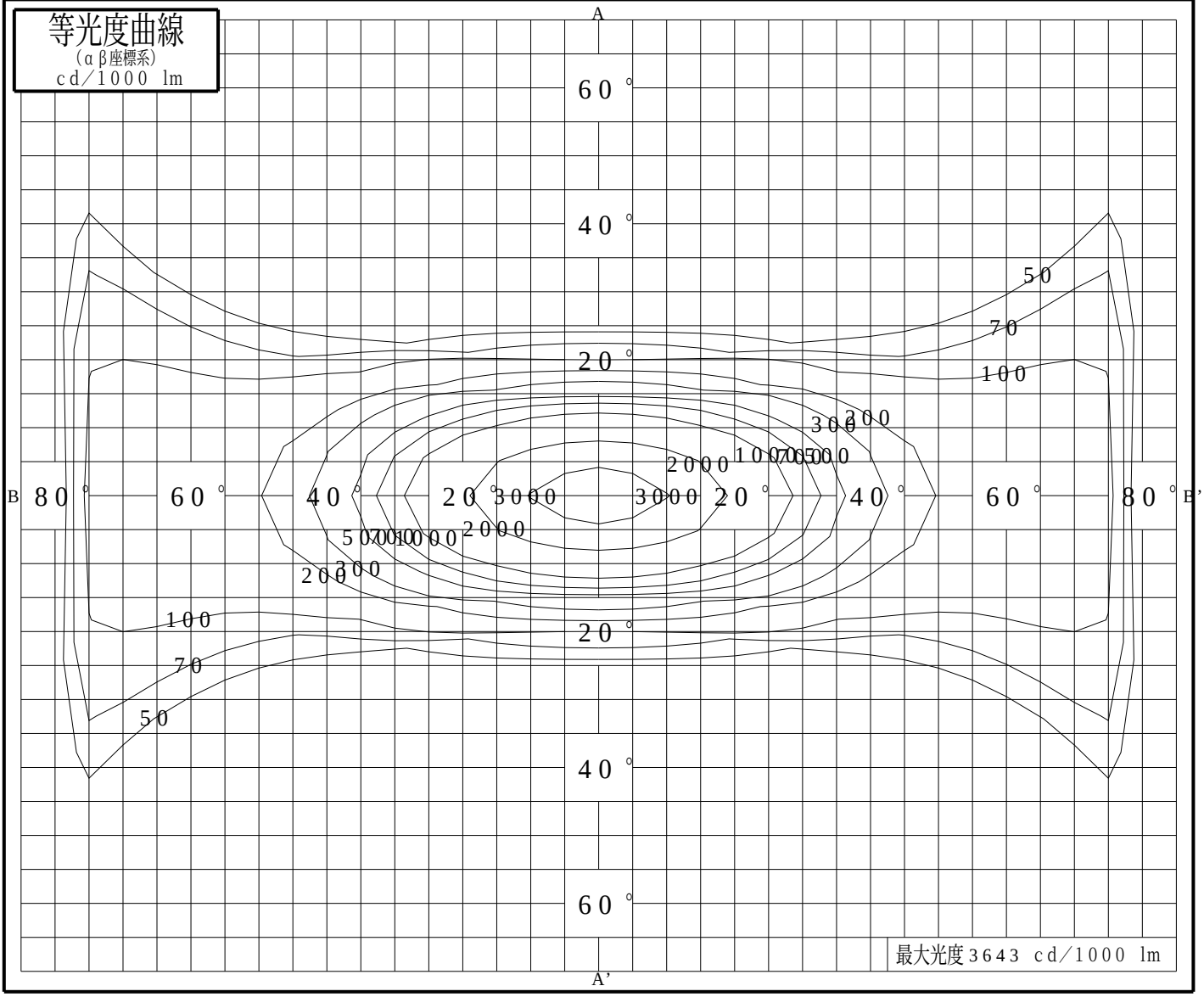

パナソニック株式会社