投光照明器具特性

品名（品番）	NNY24813+NNY28476_0DEG
光源	LED3000_70_2305 x1　　2305.0 lm
管理番号	K0157161(6)DR1 TF

配光の区分・種類	一面対称配光	主ビーム効率	%		
器具点灯角度		ビーム範囲	I_0 / 2	I_0 / 10	I_0 / 20
器具効率	99.9 %	ビーム効率	77.9%	95.0%	97.9%
最大光度	1253 cd/1000 lm	ビーム角	AA' 49.2	74.4	80.6
			BB 89.2	127.6	141.9

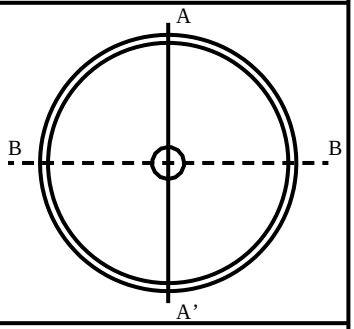

配光曲線
cd/1000 lm

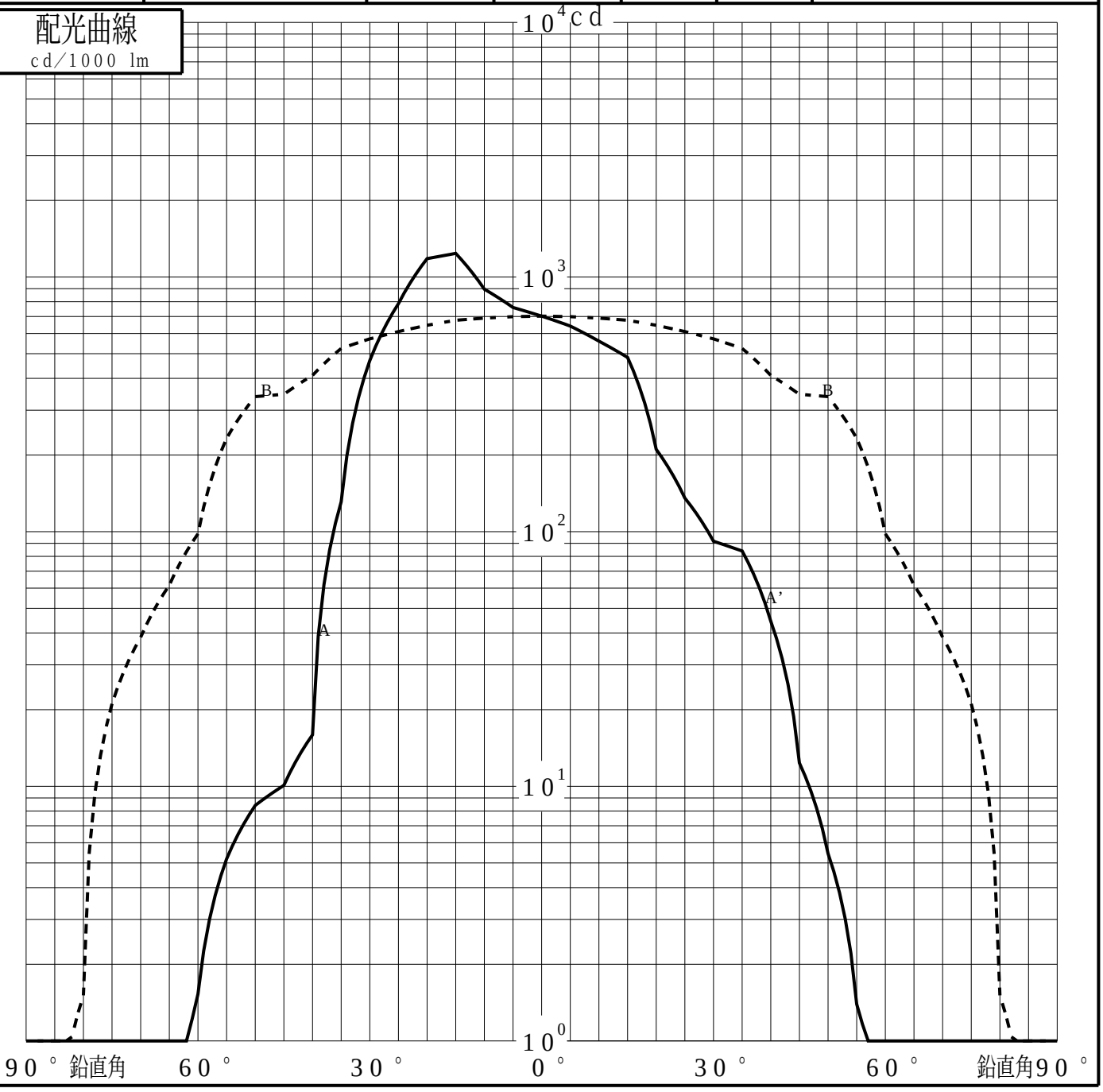

パナソニック株式会社

投光照明器具特性

品番（品名）	NNY24813+NNY28476_0DEG	光源	LED3000_70_2305 x1
管理番号	K0157161(6)DR1 TF		

累積光束曲線

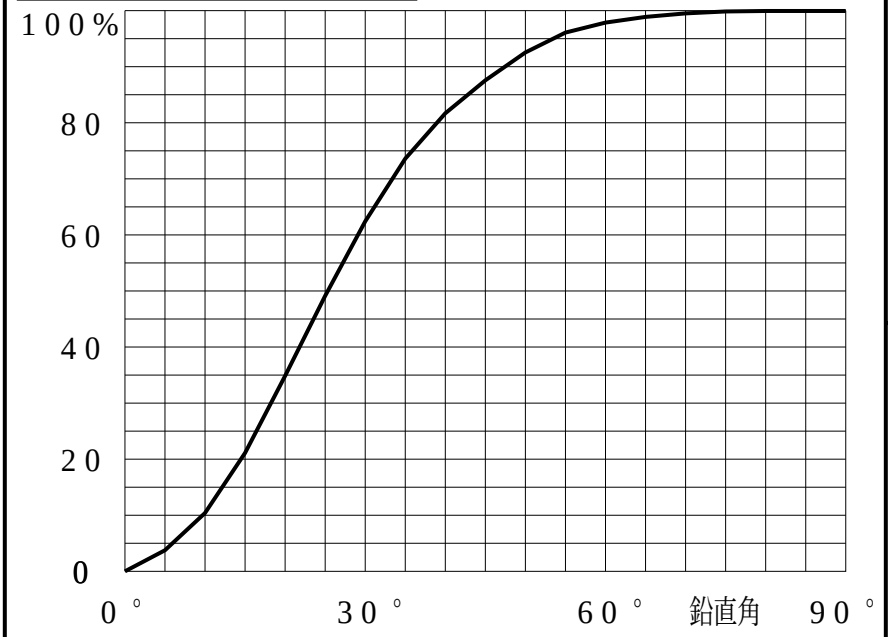

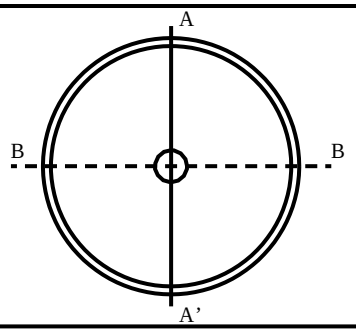

等光度曲線

（αβ座標系）
cd／1000 lm

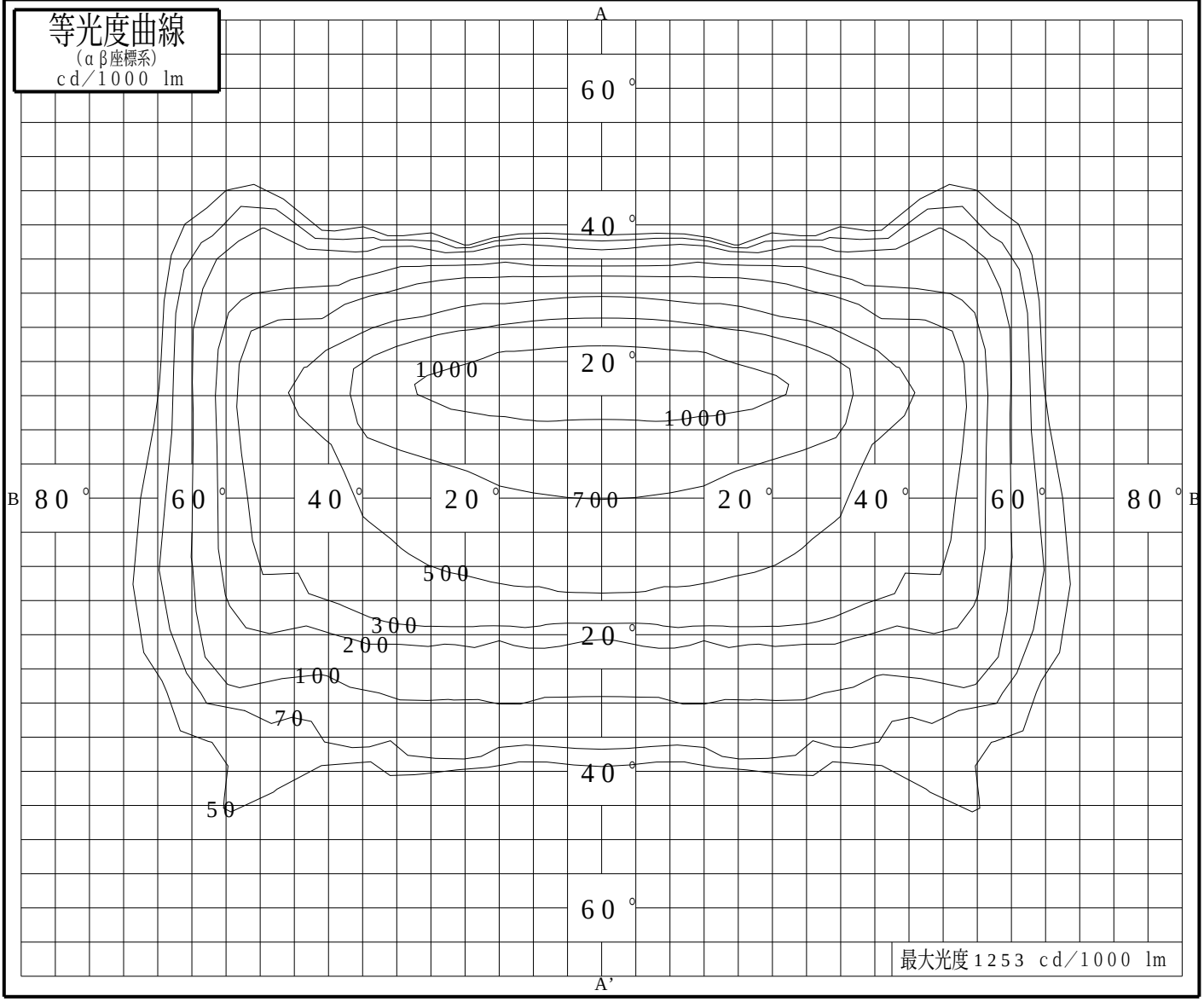

最大光度1253 cd／1000 lm

パナソニック株式会社