投光照明器具特性

品名（品番）	NNY24813_0DEG
光源	LED3000_70_4400 x1　　4400.0 lm
管理番号	K0151580(0)DY1 XY

配光の区分・種類	非対称配光	主ビーム効率	%		
器具点灯角度		ビーム範囲	I_0 / 2	I_0 / 10	I_0 / 20
器具効率	99.8 %	ビーム効率	73.9%	96.8%	98.7%
最大光度	1093 cd/1000 lm	ビーム角	AA' 63.7°	123.2°	136.9°
			BB' 102.7°	131.9°	143.9°

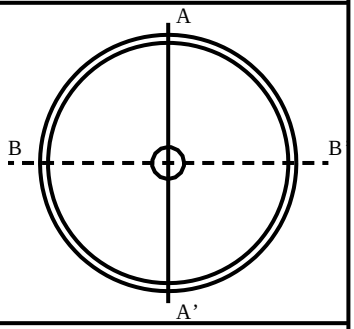

配光曲線
cd/1000 lm

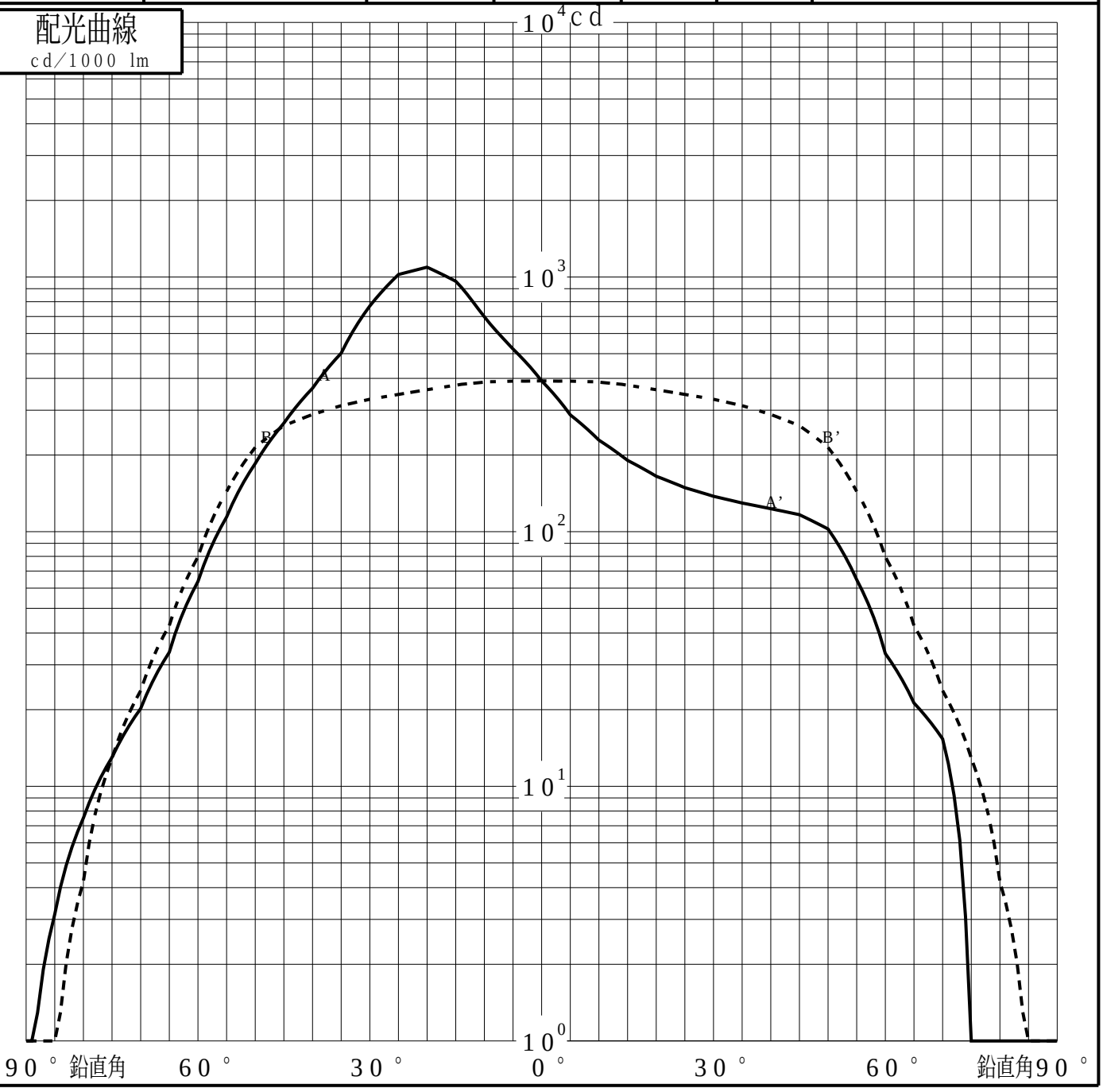

パナソニック株式会社

投光照明器具特性

品番（品名）	NNY24813_0DEG	光源	LED3000_70_4400 x1
管理番号	K0151580(0)DY1 XY		

累積光束曲線

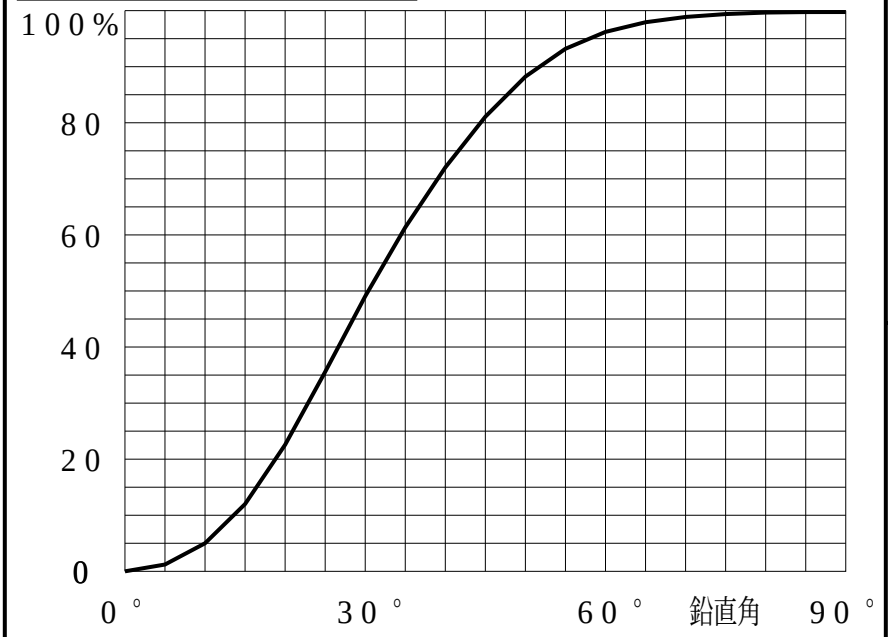

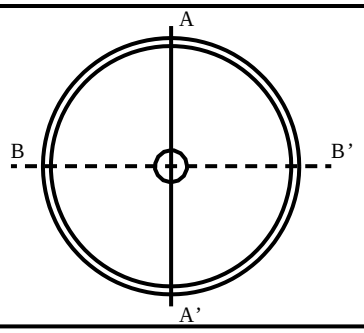

等光度曲線

（αβ座標系）
cd／1000 lm

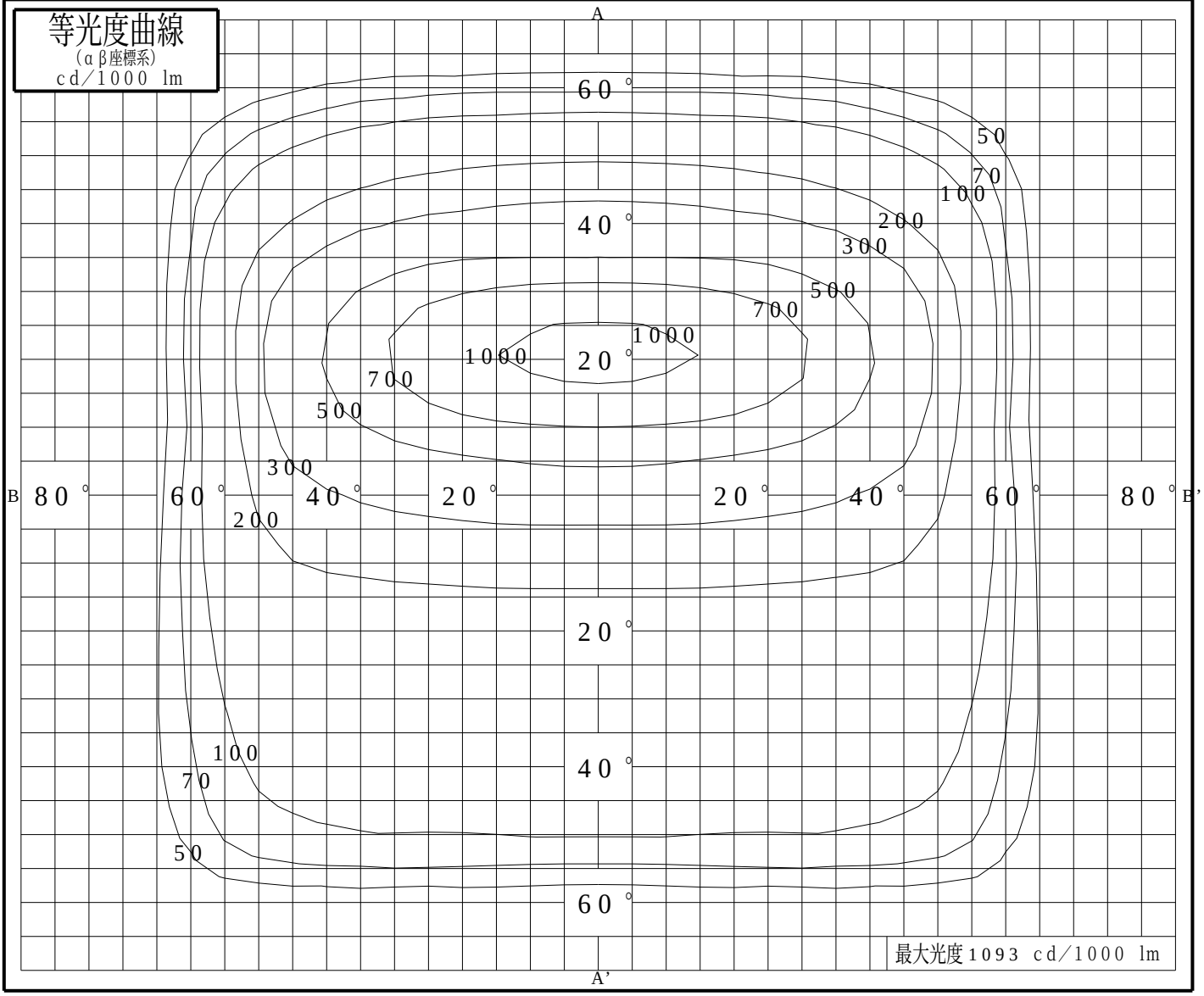

パナソニック株式会社