投光照明器具特性

品名（品番）	NNY24910+NNY28476_0DEG
光源	LED5000_80_3265 x1　　3265.0 lm
管理番号	K0157161(6)DR1 TF

配光の区分・種類	一面対称配光	主ビーム効率	%		
器具点灯角度		ビーム範囲	$I_0/2$	$I_0/10$	$I_0/20$
器具効率	99.9 %	ビーム効率	77.9%	95.6%	97.9%
最大光度	1253 cd/1000 lm	ビーム角	AA' 49.2 BB 89.2	74.4 127.6	80.6 141.9

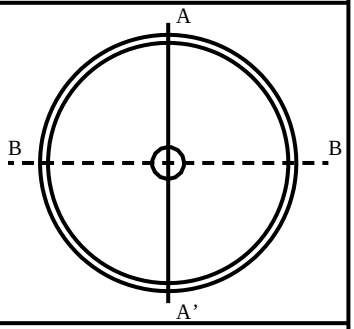

配光曲線
cd/1000 lm

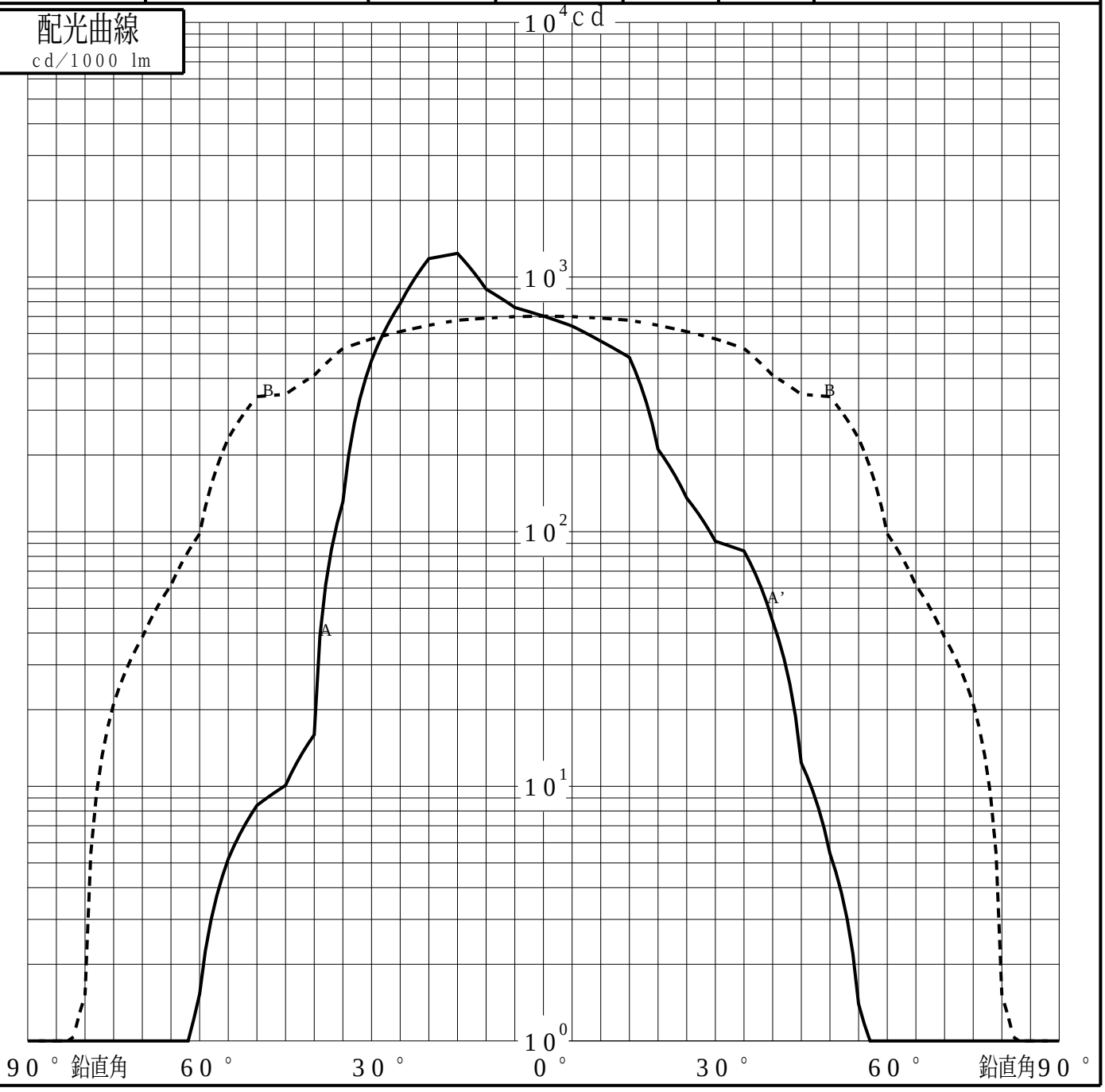

パナソニック株式会社

投光照明器具特性

品番（品名）	NNY24910+NNY28476_0DEG	光源	LED5000_80_3265 x1
管理番号	K0157161(6)DR1 TF		

累積光束曲線

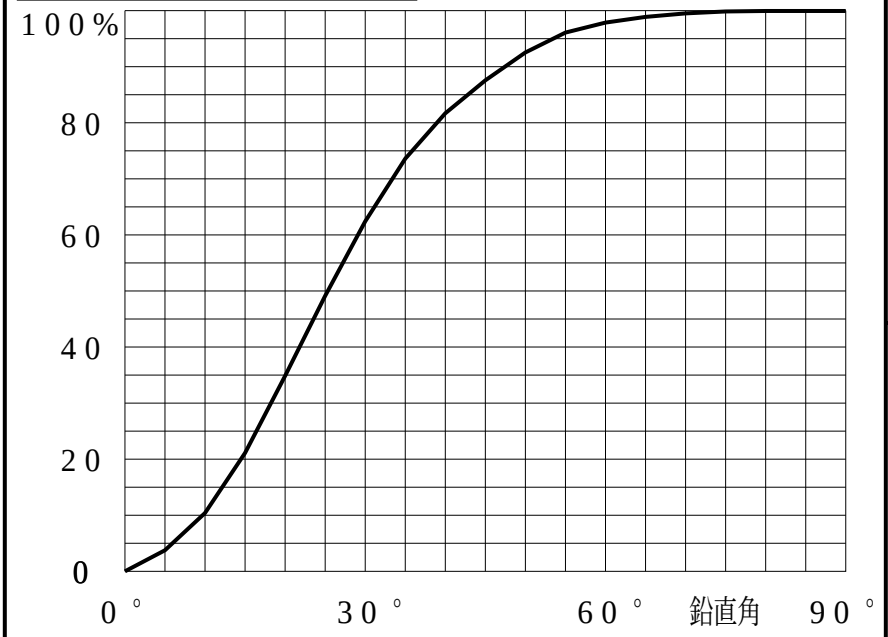

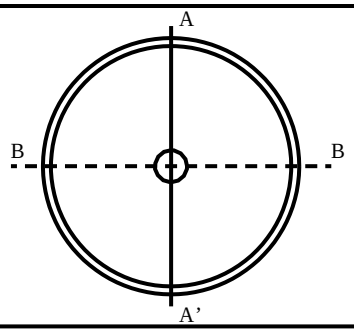

等光度曲線

（αβ座標系）
cd／1000 lm

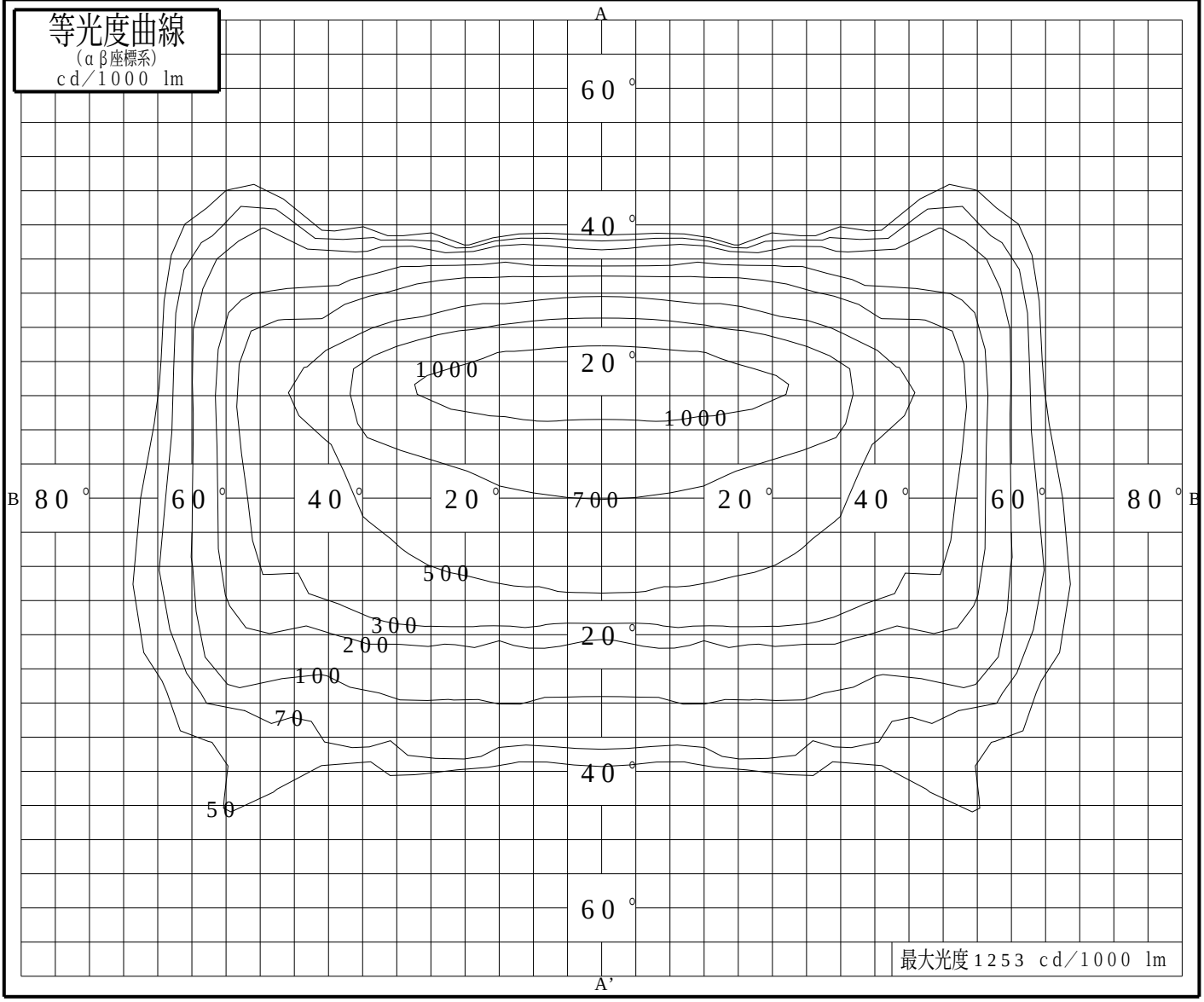

最大光度1253 cd／1000 lm

パナソニック株式会社