投光照明器具特性

品名（品番）	NNY24912+NNY28476_0DEG
光源	LED3000_80_3125 x1　　3125.0 lm
管理番号	K0157161(6)DR1 TF

配光の区分・種類	一面対称配光	主ビーム効率	%		
器具点灯角度		ビーム範囲	I_0 / 2	I_0 / 10	I_0 / 20
器具効率	99.9 %	ビーム効率	77.9%	95.0%	97.9%
最大光度	1253 cd/1000 lm	ビーム角 AA'	49.2°	74.4°	80.6°
		ビーム角 BB	89.2°	127.6°	141.9°

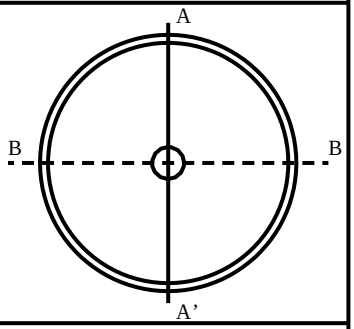

配光曲線
cd/1000 lm

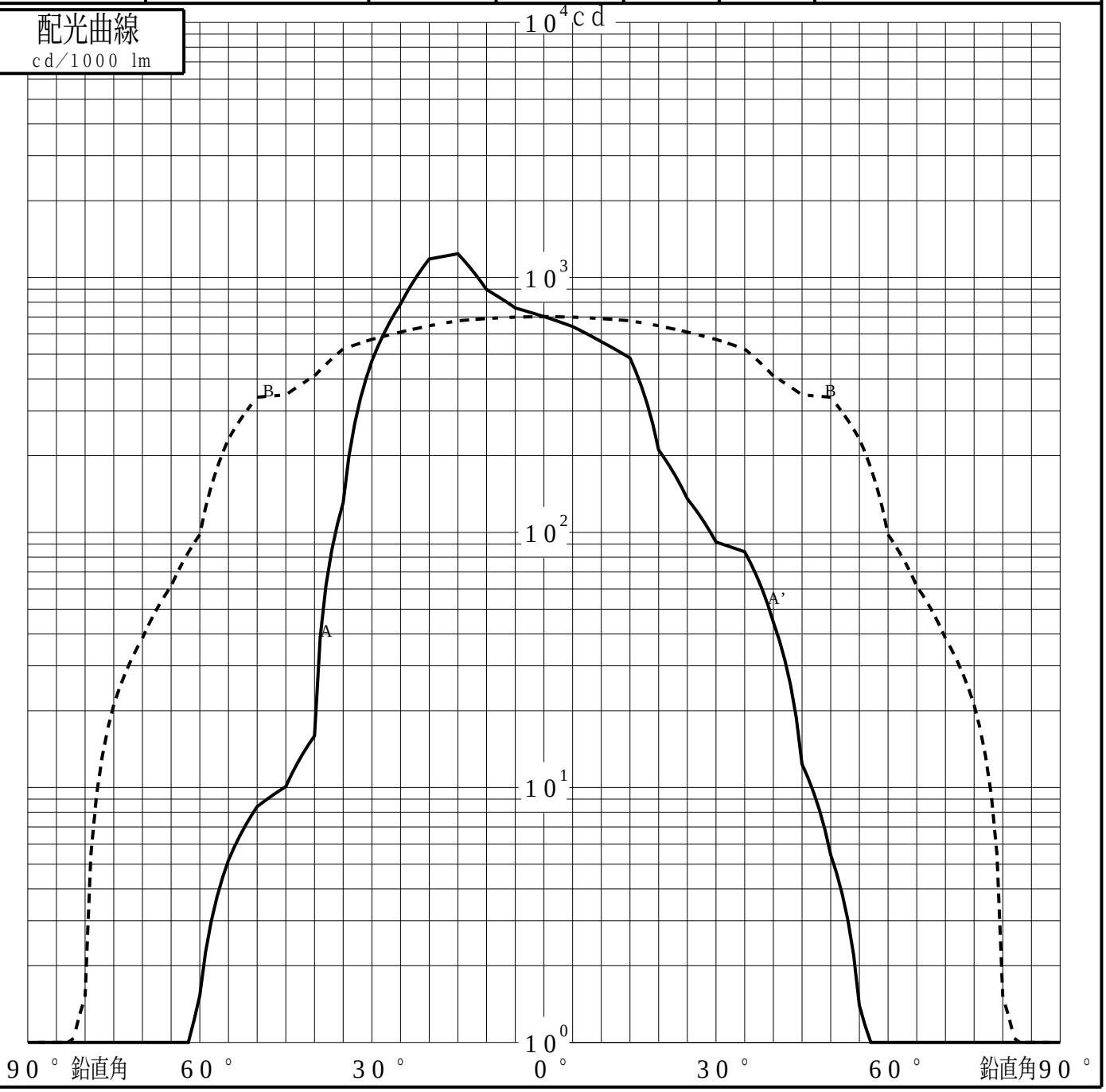

パナソニック株式会社

投光照明器具特性

品番（品名）	NNY24912+NNY28476_0DEG	光源	LED3000_80_3125 x1
管理番号	K0157161(6)DR1 TF		

累積光束曲線

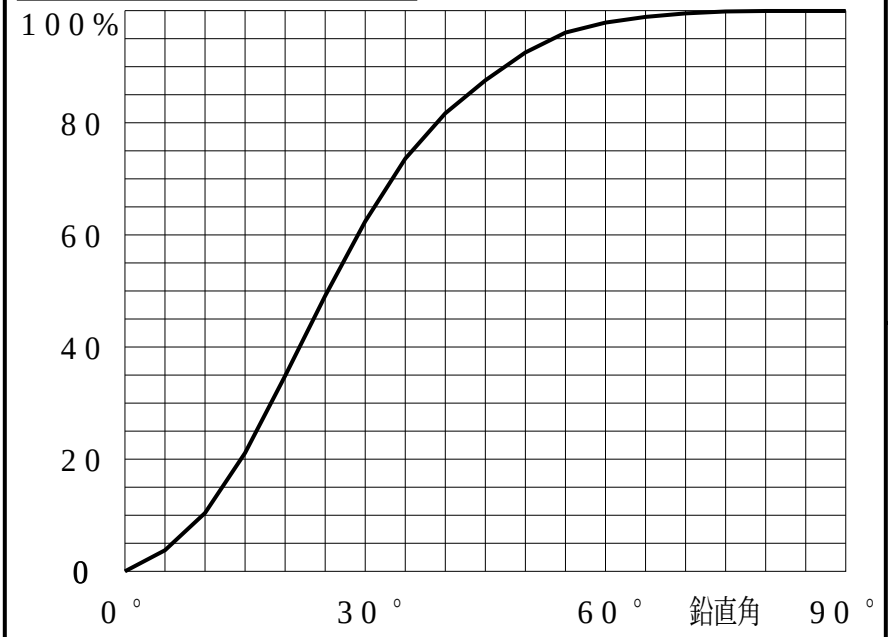

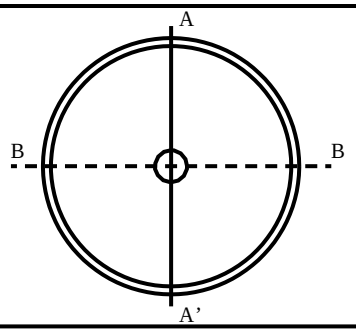

等光度曲線

（αβ座標系）
cd／1000 lm

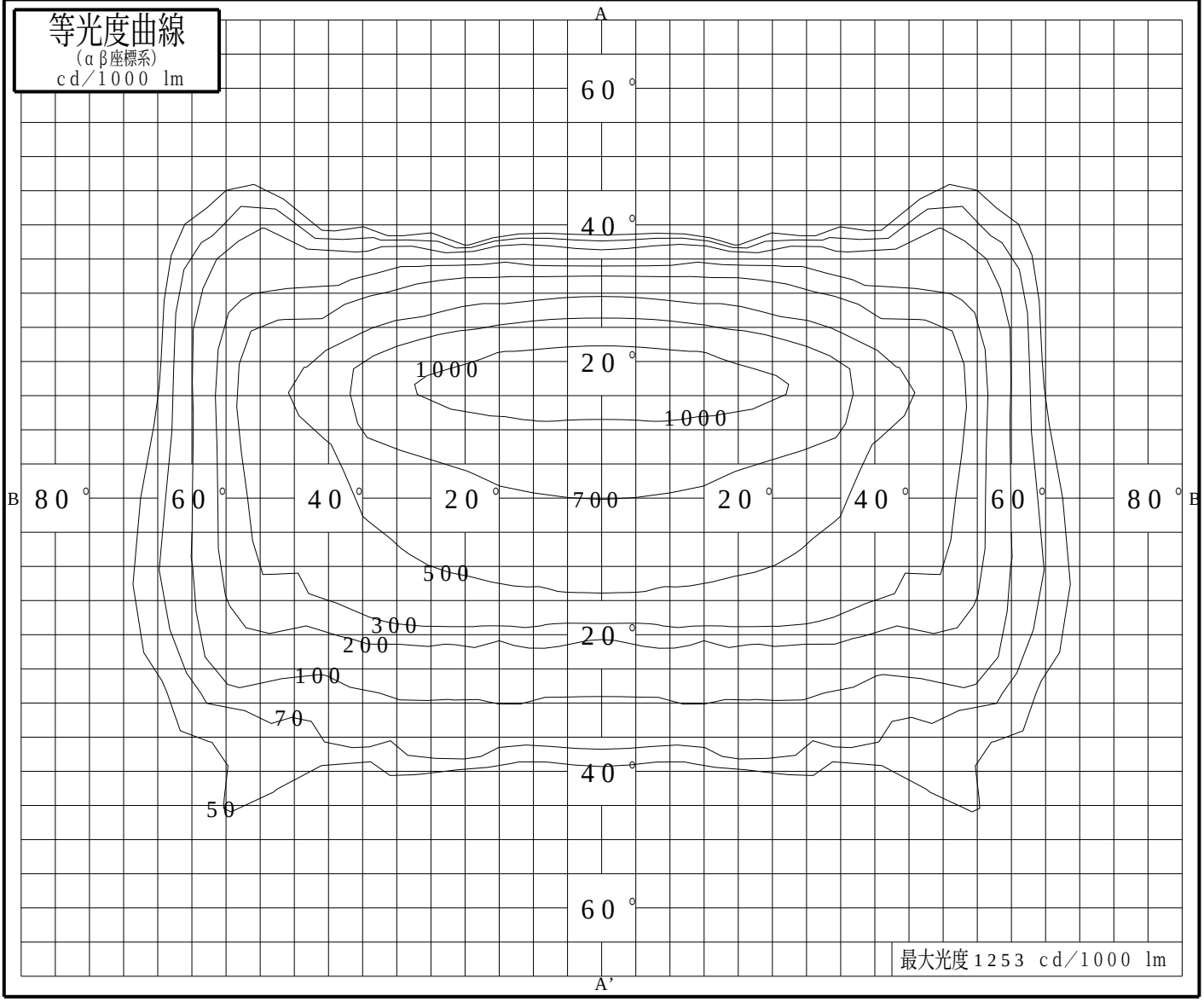

最大光度1253 cd／1000 lm

パナソニック株式会社