投光照明器具特性

品名（品番）	NNY24912+NNY28477_0DEG
光源	LED3000_80_2285 x1　　2285.0 lm
管理番号	K0157162(4)DR1 TF

配光の区分・種類	一面対称配光	主ビーム効率	%		
器具点灯角度		ビーム範囲	$I_0/2$	$I_0/10$	$I_0/20$
器具効率	100.0 %	ビーム効率	71.9%	95.9%	98.9%
最大光度	1664 cd/1000 lm	ビーム角	AA' 49.8 BB 66.6	74.0 106.5	79.9 109.3

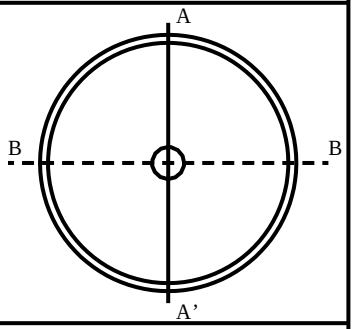

配光曲線
cd/1000 lm

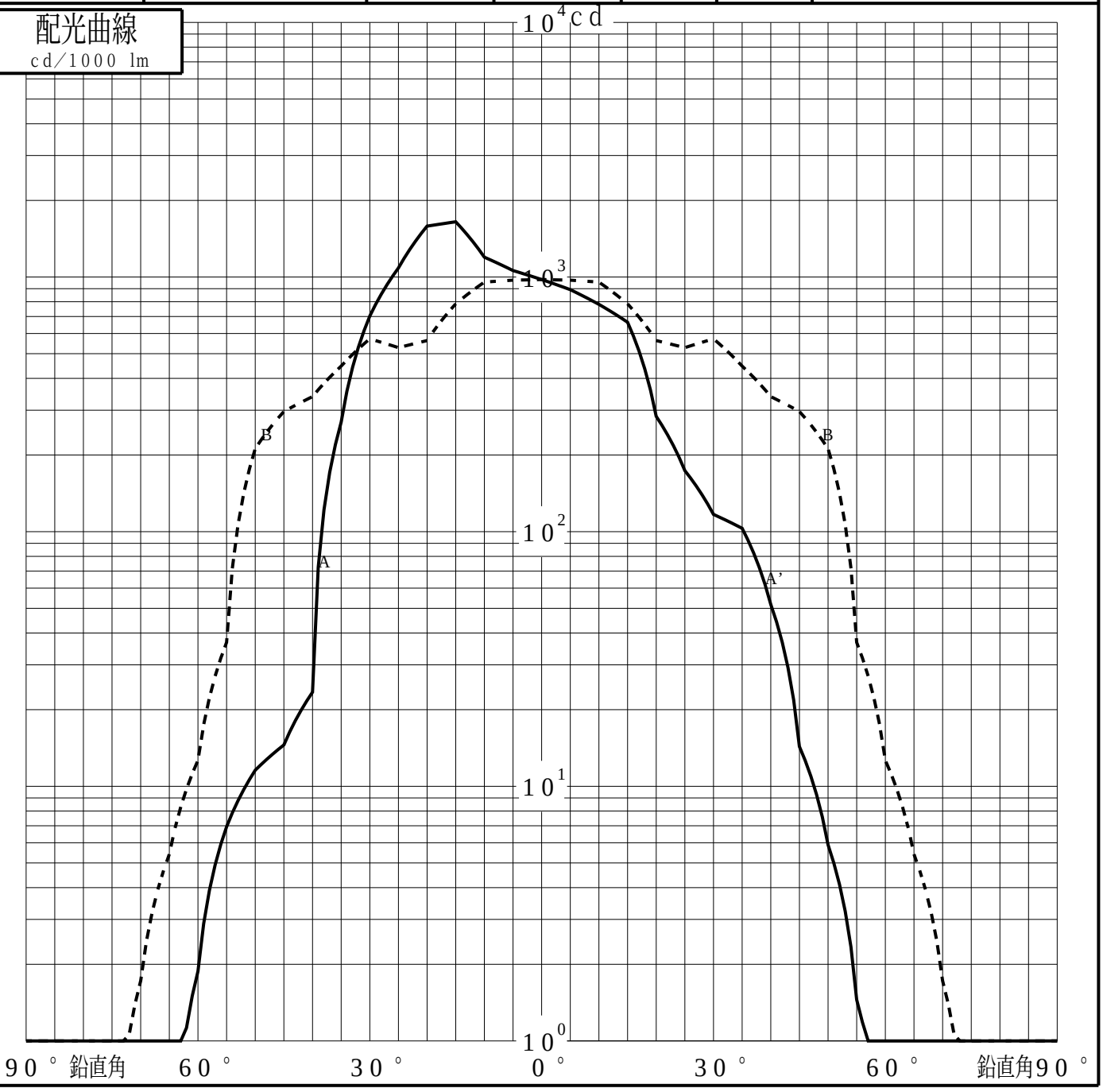

パナソニック株式会社

投光照明器具特性

品番（品名）	NNY24912+NNY28477_0DEG	光源	LED3000_80_2285 x1
管理番号	K0157162(4)DR1 TF		

累積光束曲線

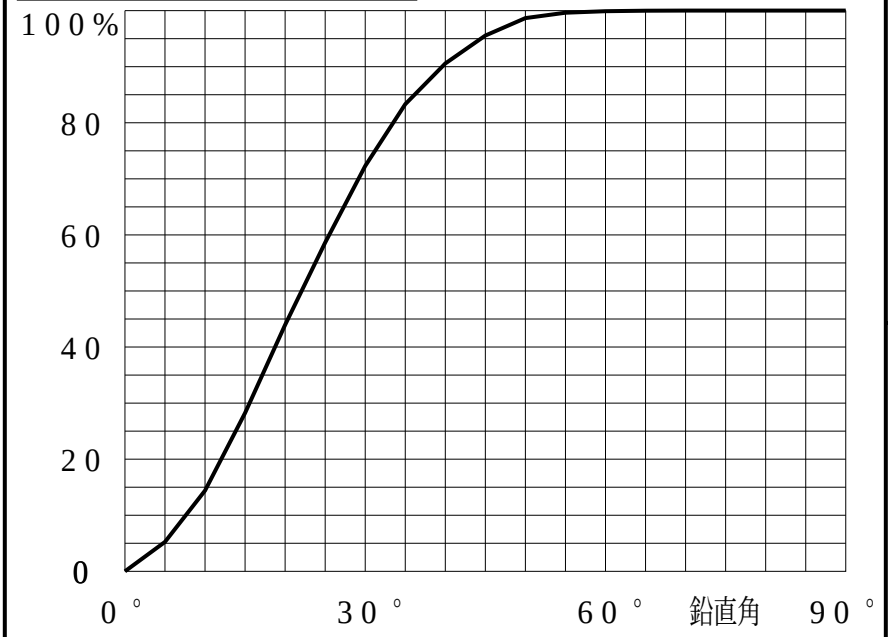

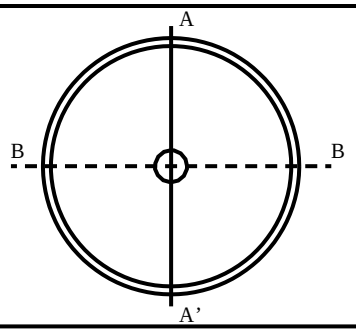

等光度曲線

（αβ座標系）
cd／1000 lm

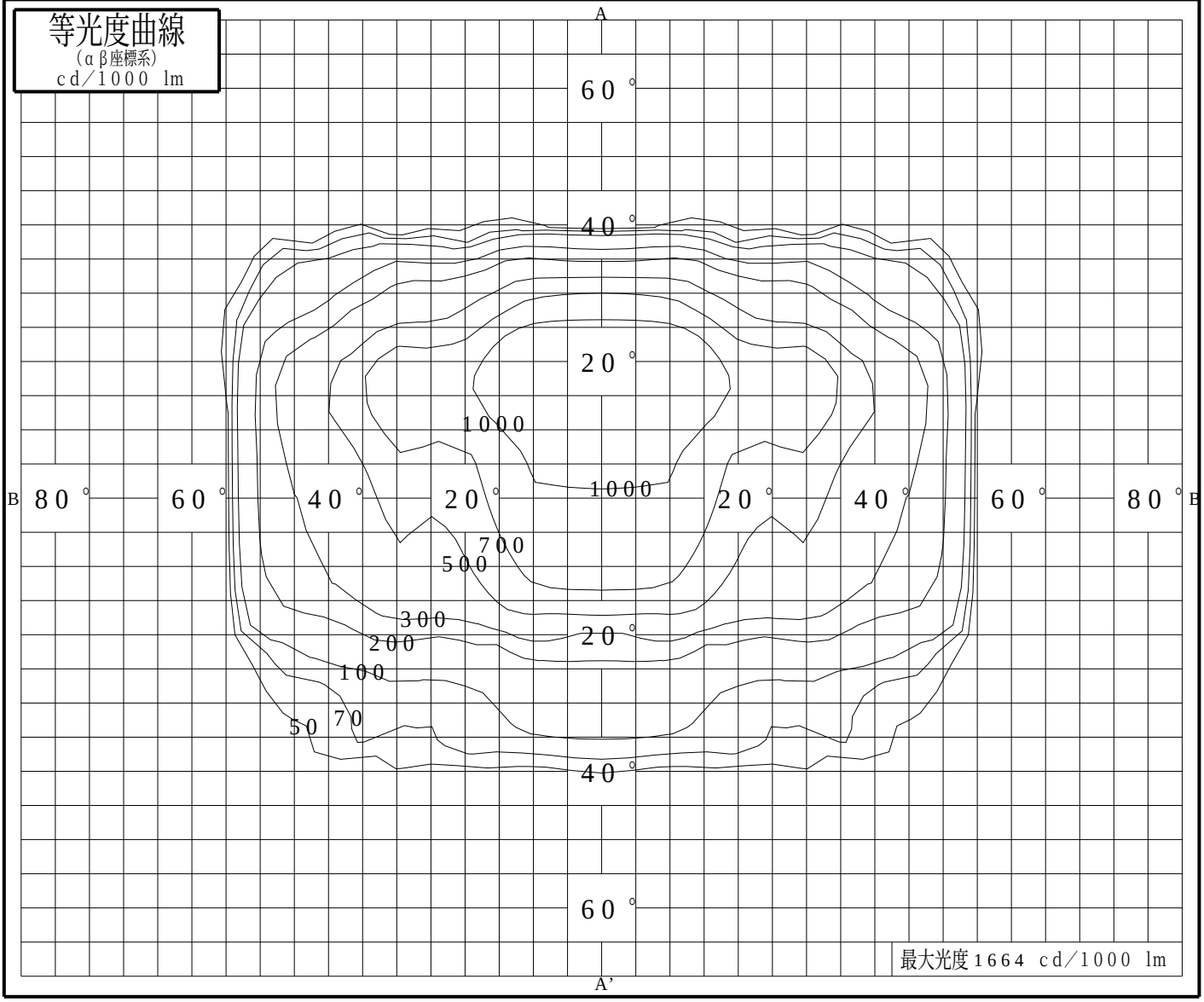

最大光度1664 cd／1000 lm

パナソニック株式会社