投光照明器具特性

品名（品番）	NTS01595B(25DEG)+NTS9103
光源	LED4000_70_750 x1　750.0 lm
管理番号	K0185333(0)DJ1 XY

配光の区分・種類	非対称配光	主ビーム効率	%		
器具点灯角度		ビーム範囲	$I_0/2$	$I_0/10$	$I_0/20$
器具効率	100.0 %	ビーム効率	52.7%	89.3%	94.9%
最大光度	1696 cd/1000 lm	ビーム角	AA' 25.7°	51.5°	60.6°
			BB' 65.2°	102.3°	114.5°

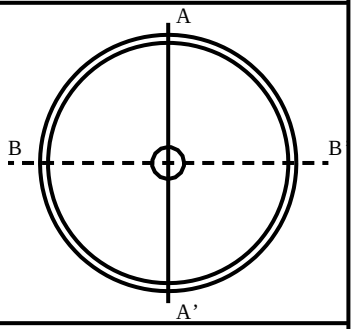

配光曲線
cd/1000 lm

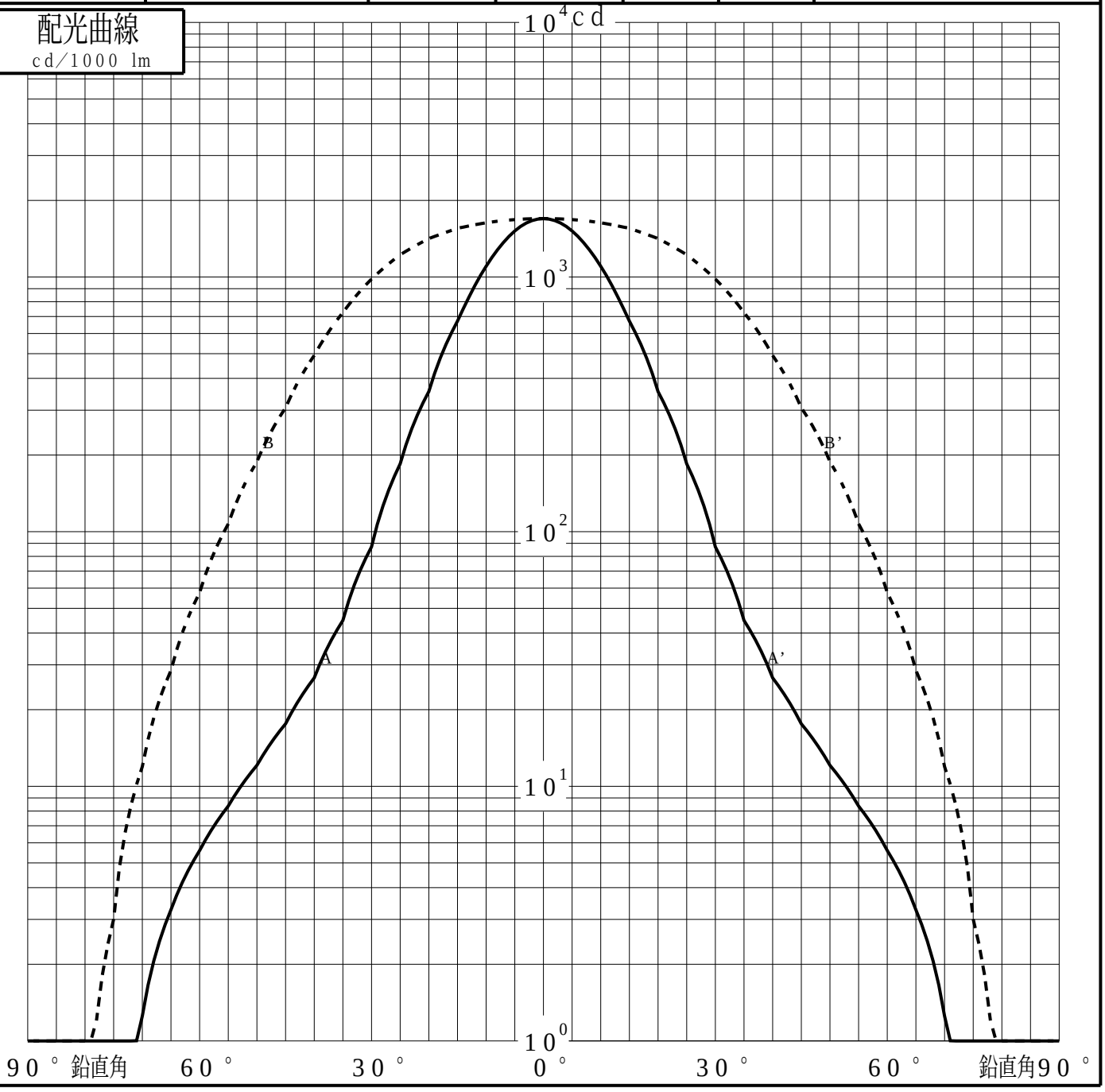

パナソニック株式会社

投光照明器具特性

品番（品名）	NTS01595B(25DEG)+NTS9103	光源	LED4000_70_750 x1
管理番号	K0185333(0)DJ1 XY		

累積光束曲線

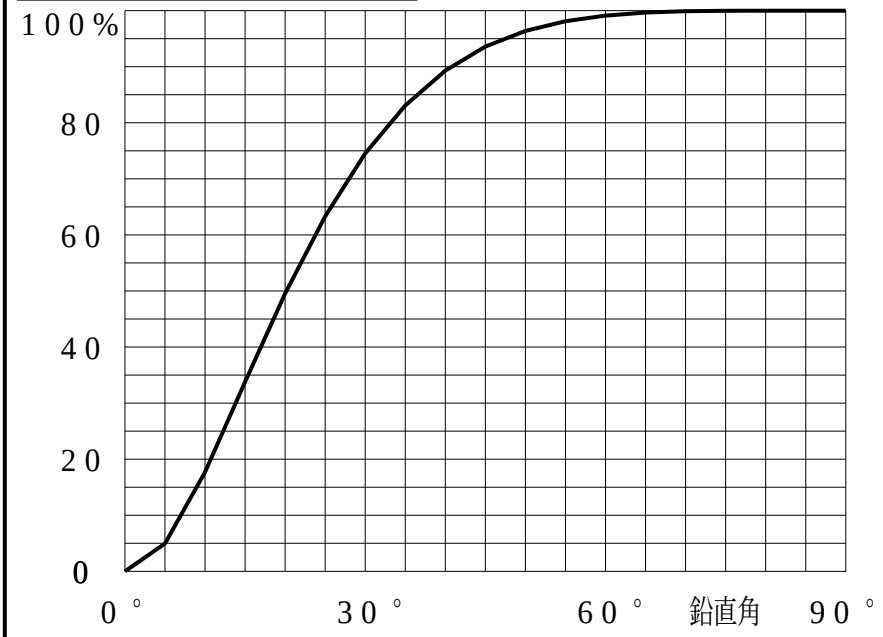

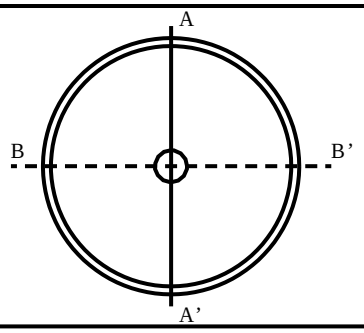

等光度曲線

（αβ座標系）
cd／1000 lm

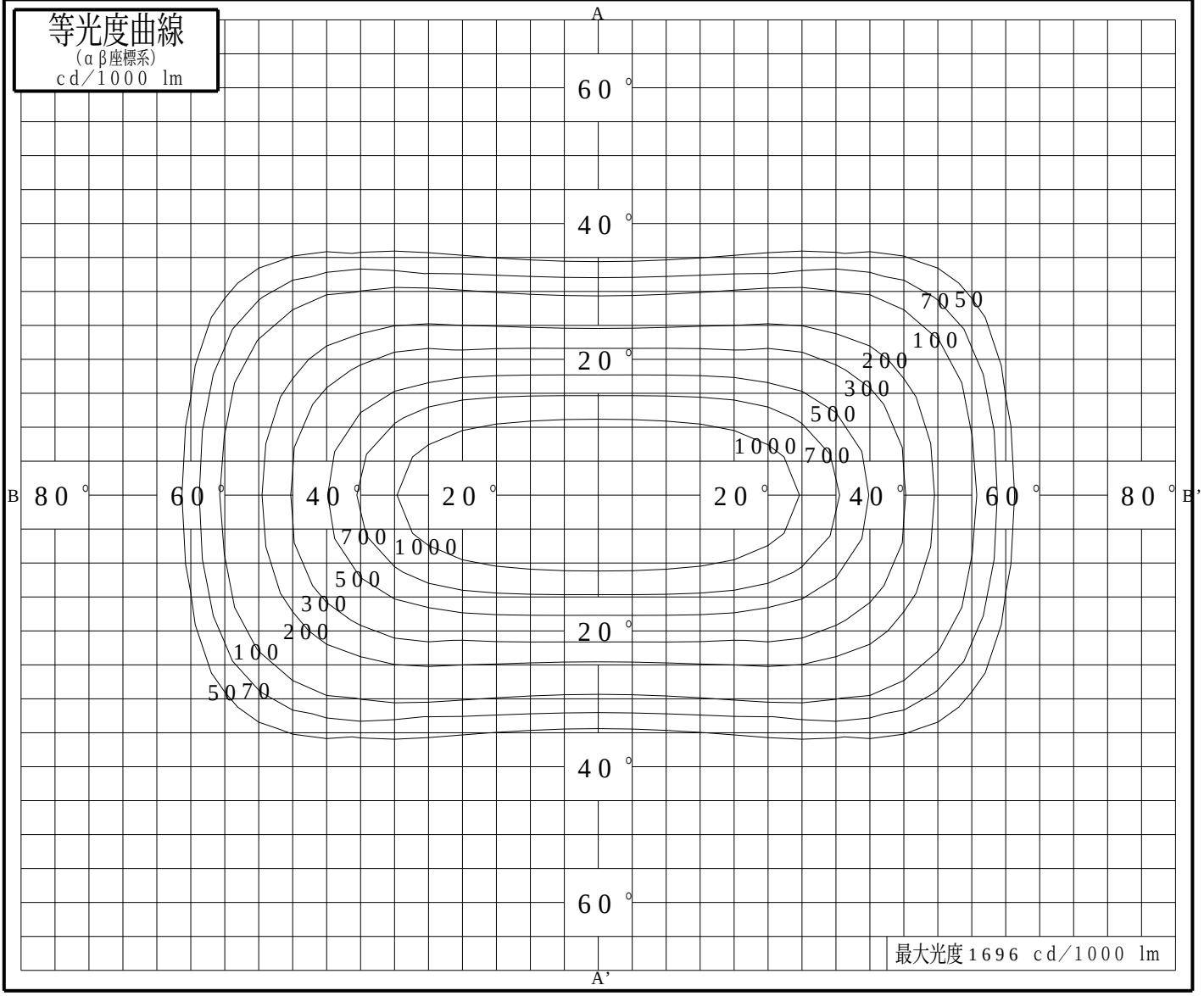

最大光度1696 cd／1000 lm

パナソニック株式会社