投光照明器具特性

品名（品番）	NTS64123+NTS90201+NTS910
光源	LED3000_70_1490 x1　　1490.0 lm
管理番号	K0155270(0)DJ1 XY

配光の区分・種類	非対称配光	主ビーム効率	%		
器具点灯角度		ビーム範囲	$I_0/2$	$I_0/10$	$I_0/20$
器具効率	100.0 %	ビーム効率	50.9%	88.9%	93.9%
最大光度	2828 cd/1000 lm	ビーム角	AA' 18.7°	36.3°	42.2°
			BB' 55.8°	89.0°	99.0°

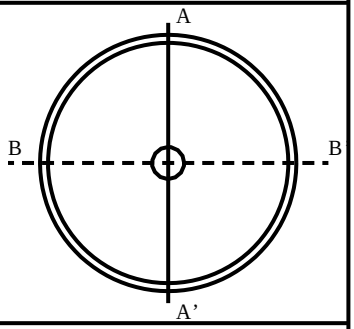

配光曲線
cd/1000 lm

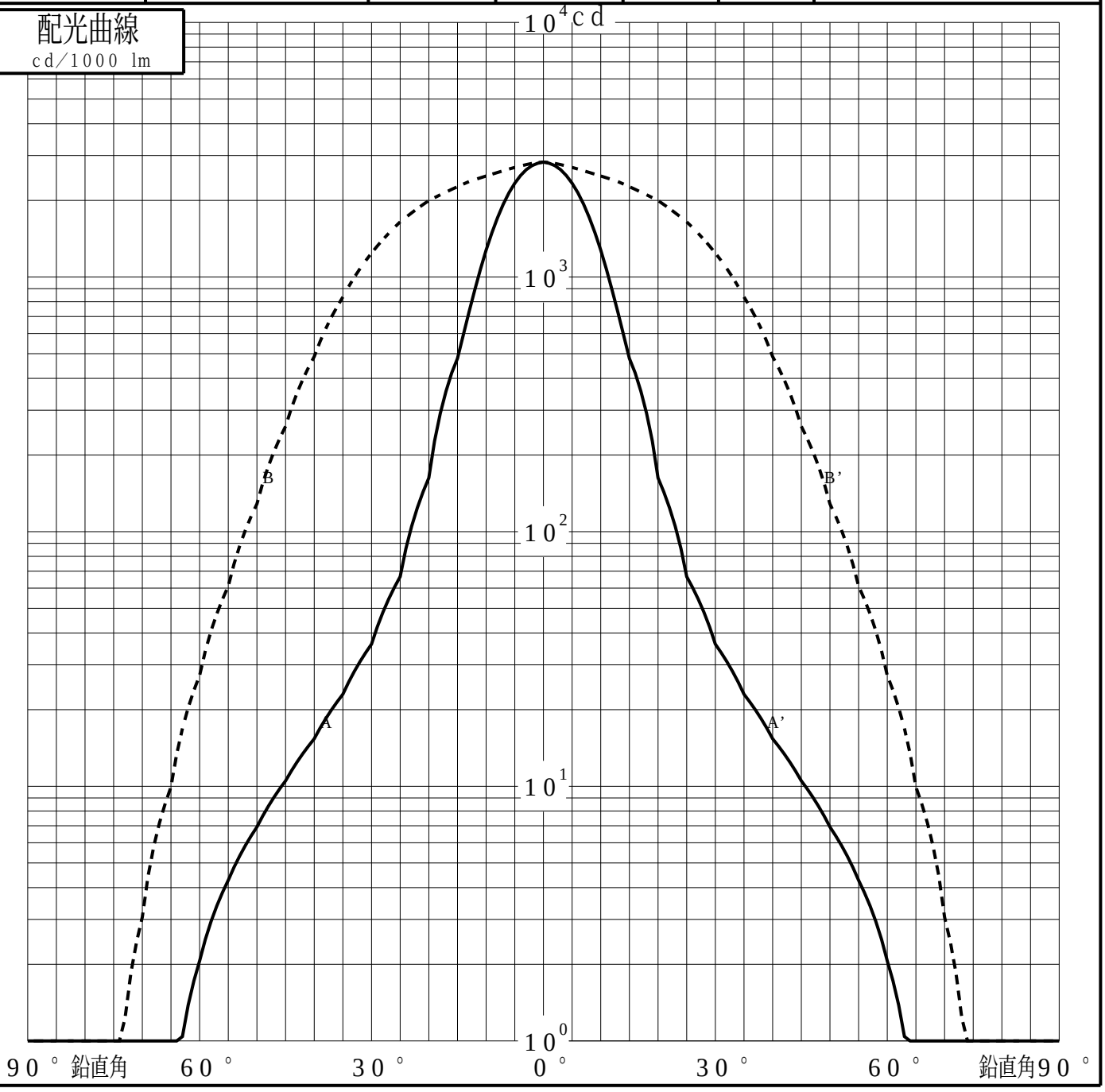

パナソニック株式会社

投光照明器具特性

品番（品名）	NTS64123+NTS90201+NTS910	光源	LED3000_70_1490 x1
管理番号	K0155270(0)DJ1 XY		

累積光束曲線

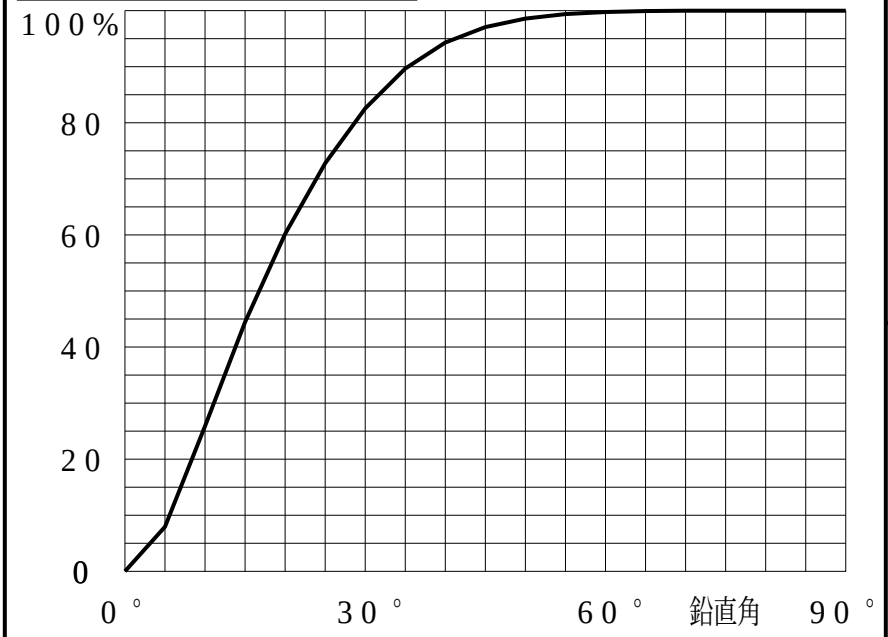

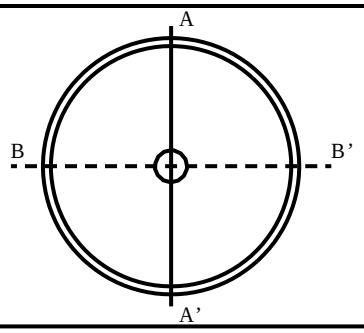

等光度曲線

（αβ座標系）
cd／1000 lm

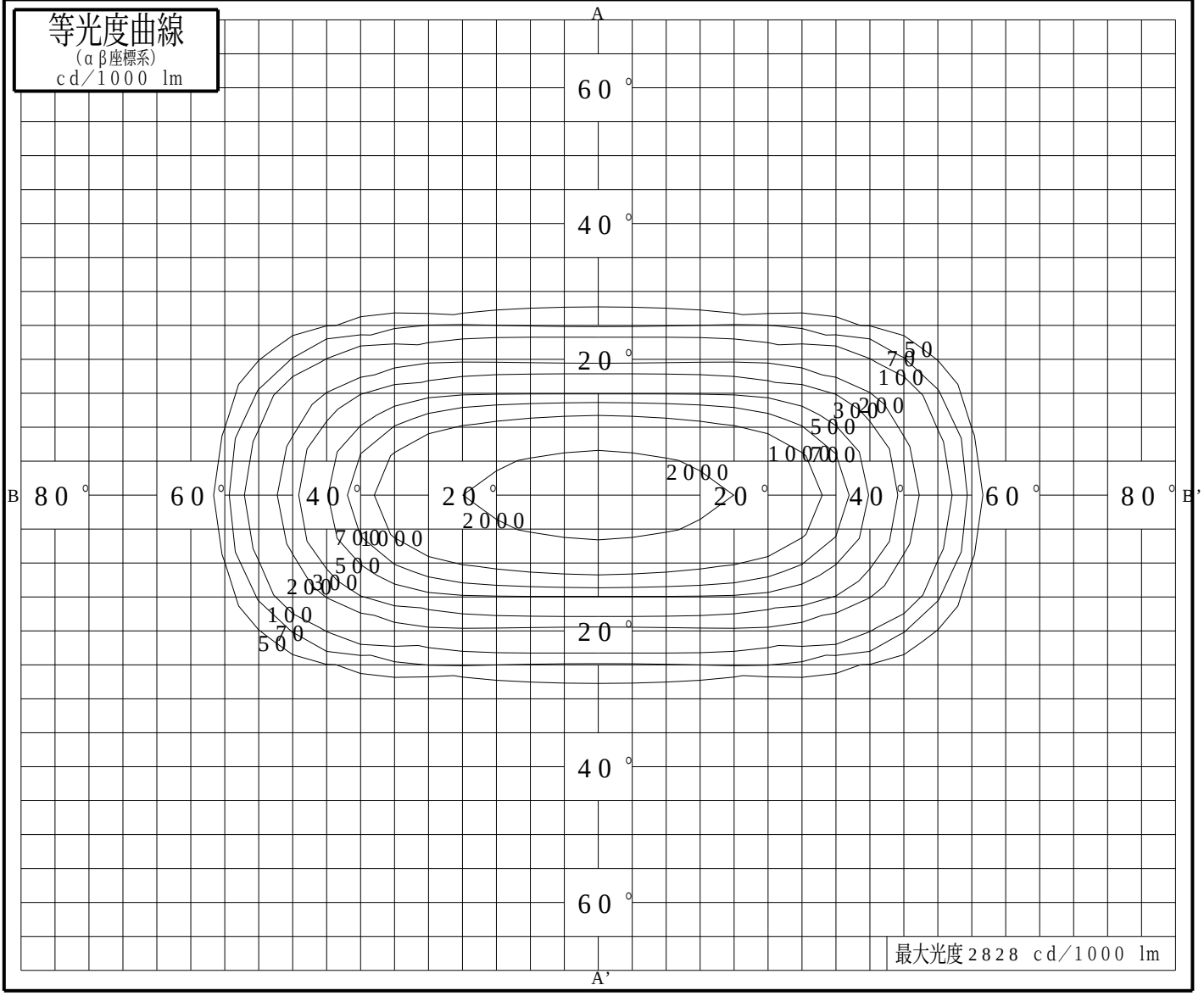

パナソニック株式会社