投光照明器具特性

品名（品番）	NYY65920+NYY91300B+NTS90
光源	LED5000_70_2125 x1　　2125.0 lm
管理番号	K0165053(2)DJ1 XY

配光の区分・種類	非対称配光	主ビーム効率	%		
器具点灯角度		ビーム範囲	$I_0/2$	$I_0/10$	$I_0/20$
器具効率	100.0 %	ビーム効率	61.2%	93.1%	96.4%
最大光度	2490 cd/1000 lm	ビーム角	AA' 21.6°	43.0°	48.9°
			BB' 57.9°	81.1°	88.0°

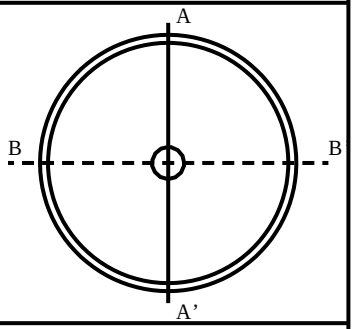

配光曲線
cd/1000 lm

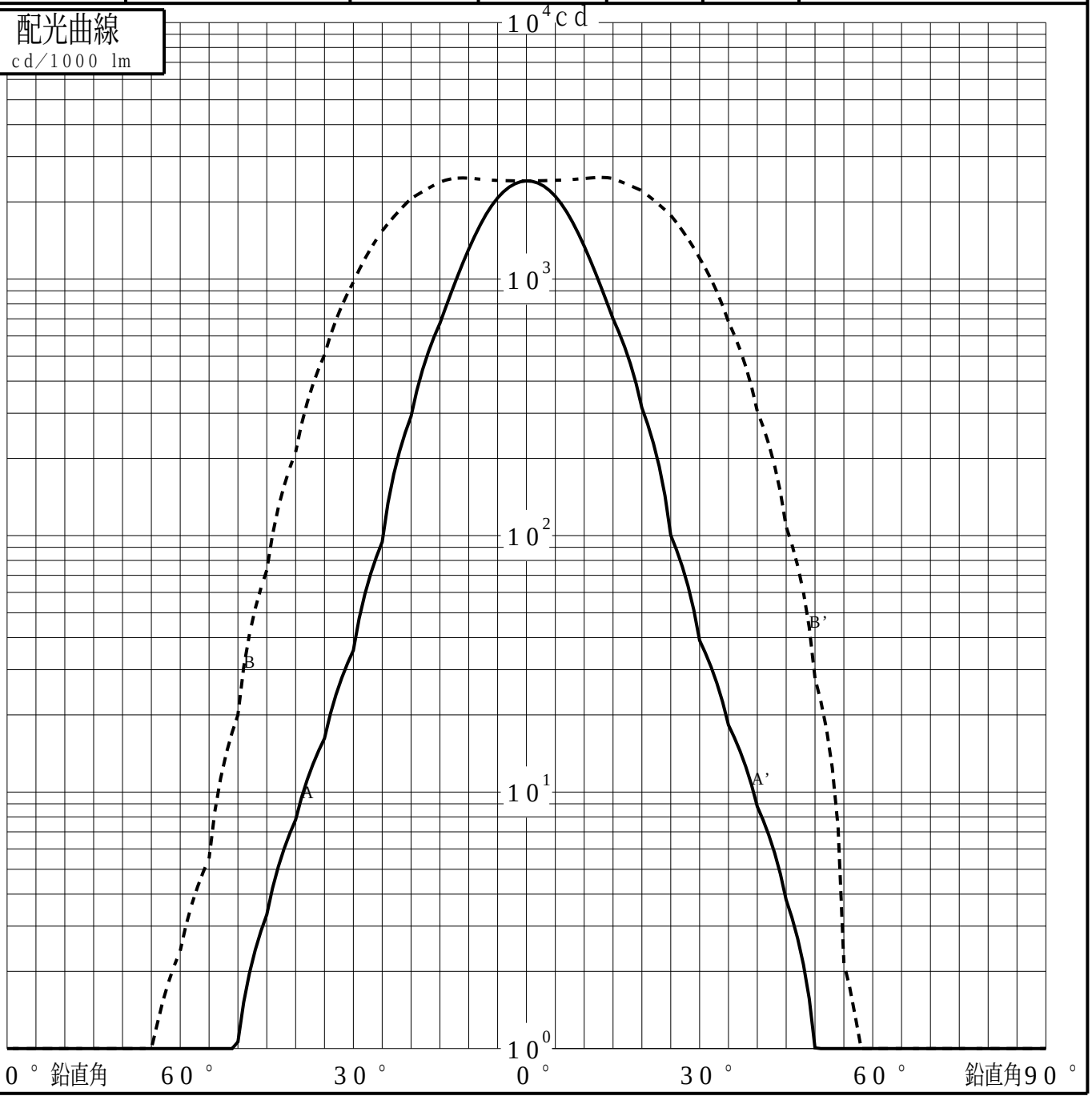

パナソニック株式会社

投光照明器具特性

品番（品名）	NYY65920+NYY91300B+NTS90	光源	LED5000_70_2125 x1
管理番号	K0165053(2)DJ1 XY		

累積光束曲線

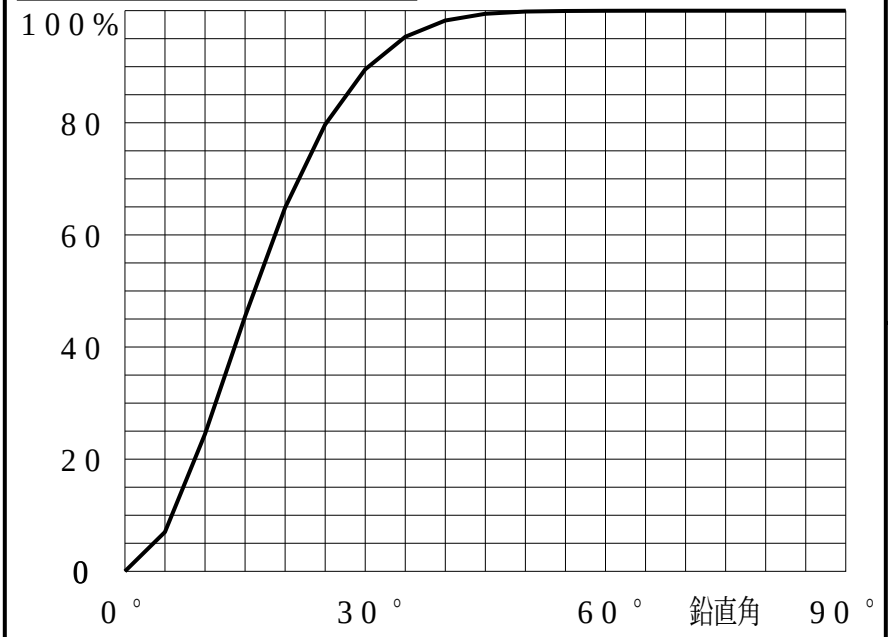

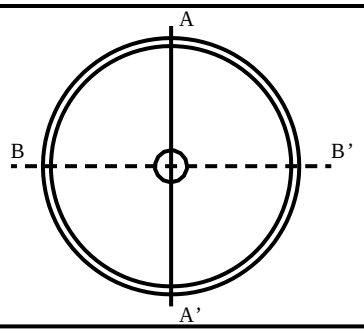

等光度曲線

（αβ座標系）
cd／1000 lm

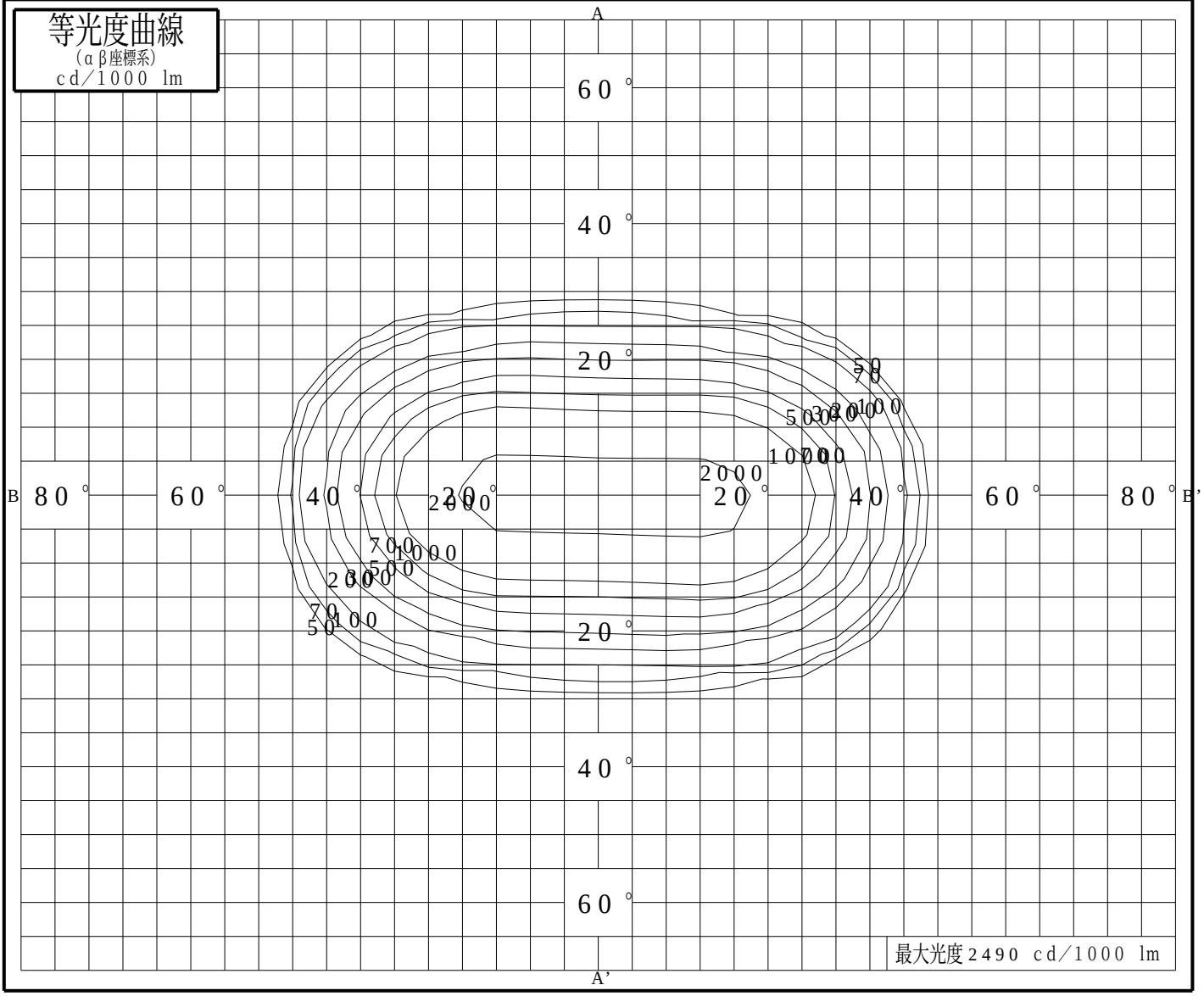

パナソニック株式会社