投光照明器具特性

品名（品番）	NYY75050+NTS90150+NYY900
光源	LED3500_70_150 x1　150.0 lm
管理番号	K0153927(1)D 1 XY

配光の区分・種類	非対称配光	主ビーム効率	%		
器具点灯角度		ビーム範囲	I_0 / 2	I_0 / 10	I_0 / 20
器具効率	100.0 %	ビーム効率	41.9 %	81.5 %	87.8 %
最大光度	6971 cd/1000 lm	ビーム角	AA' 10.0 °	19.6 °	26.4 °
			BB' 34.9 °	65.8 °	74.6 °

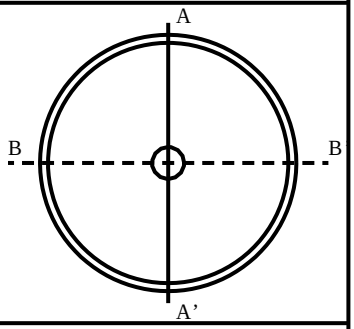

配光曲線
cd/1000 lm

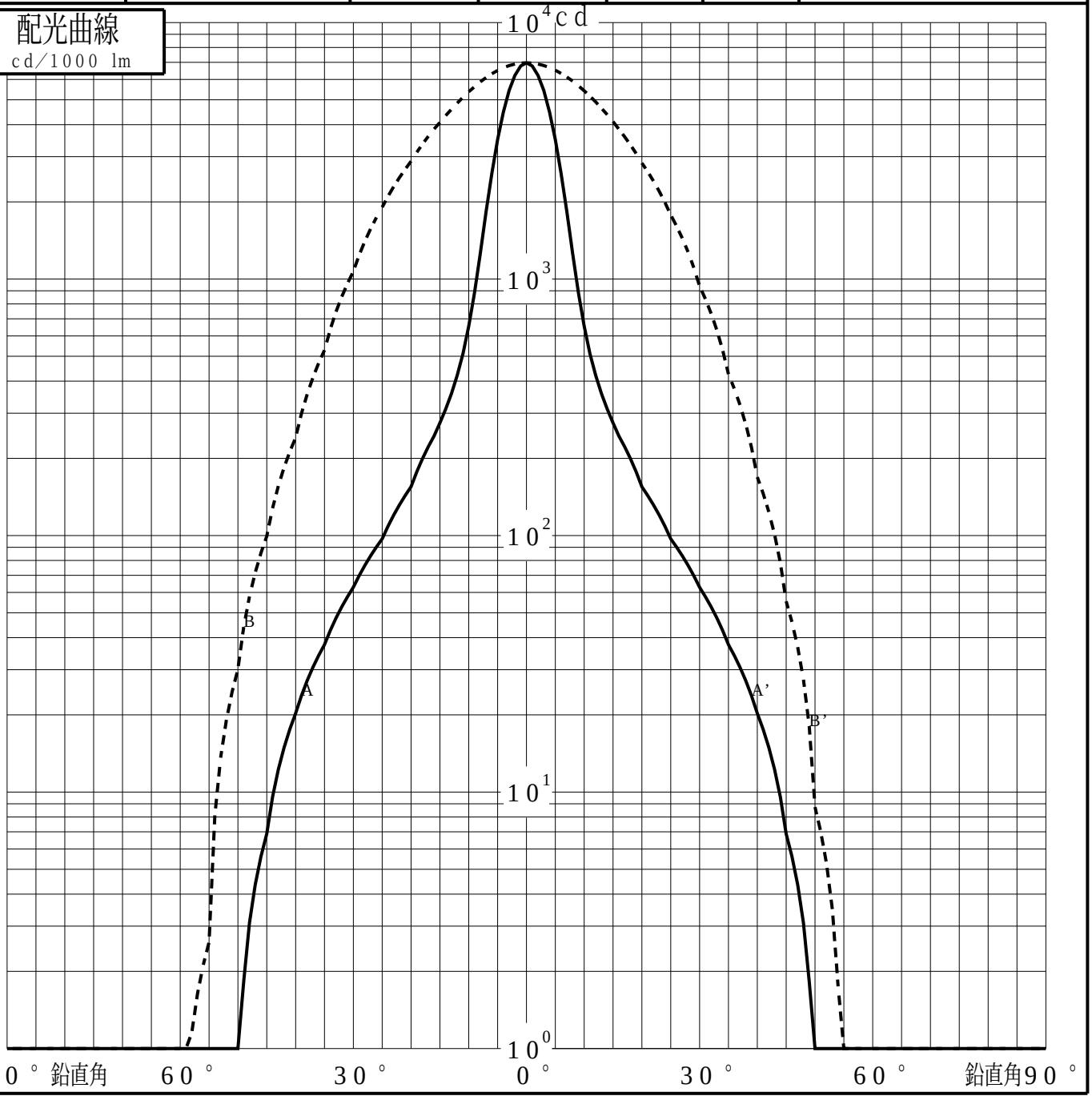

パナソニック株式会社

投光照明器具特性

品番（品名）	NYY75050+NTS90150+NYY900	光源	LED3500_70_150 x1
管理番号	K0153927(1)D 1 XY		

累積光束曲線

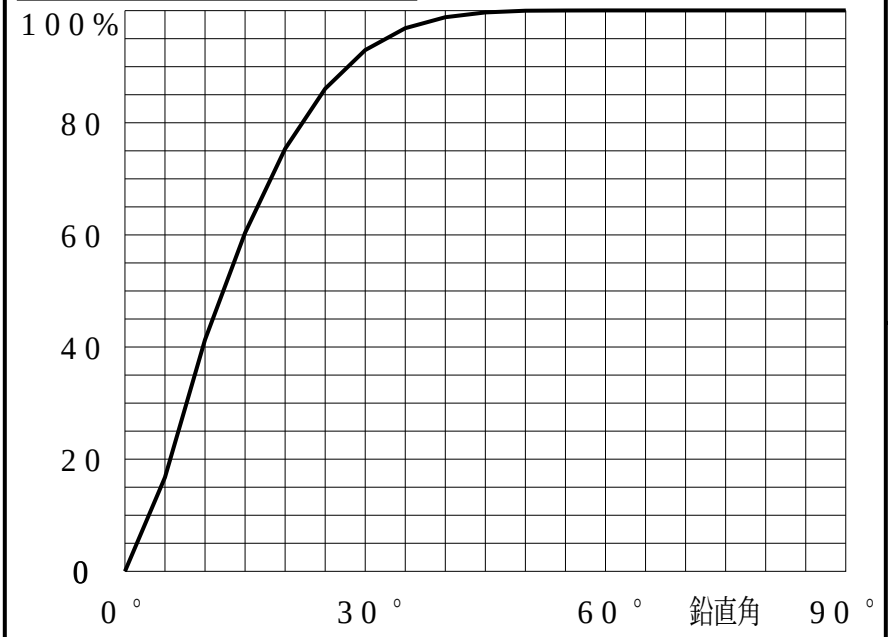

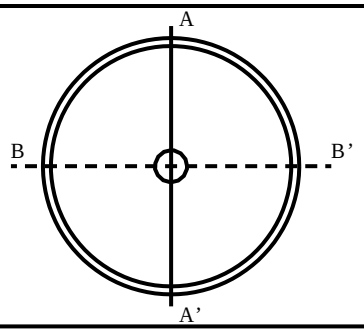

等光度曲線

（αβ座標系）
cd／1000 lm

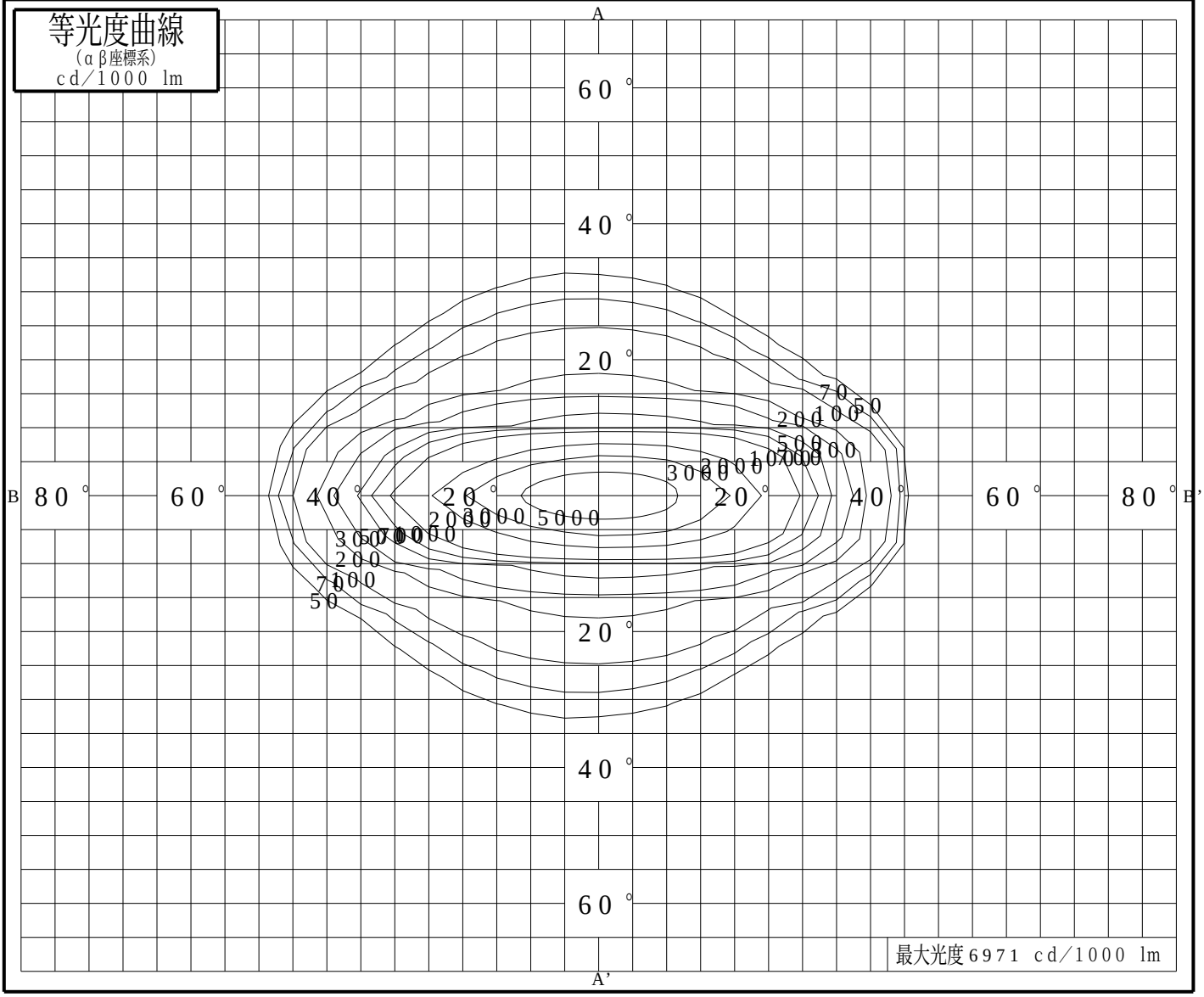

パナソニック株式会社