# 投光照明器具特性

| | |
|---|---|
| 品名（品番） | NYY75054+NTS90150+NYY900 |
| 光源 | LED4000_70_150 x1　　150.0 lm |
| 管理番号 | K0153927(1)D 1 XY |

| | | | | | |
|---|---|---|---|---|---|
| 配光の区分・種類 | 非対称配光 | 主ビーム効率 | % | | |
| 器具点灯角度 | | ビーム範囲 | $I_0$ / 2 | $I_0$ / 10 | $I_0$ / 20 |
| 器具効率 | 100.0 % | ビーム効率 | 41.9% | 81.5% | 87.8% |
| 最大光度 | 6971 cd/1000 lm | ビーム角 | AA' 10.0° | 19.6° | 26.4° |
| | | | BB' 34.9° | 65.8° | 74.6° |

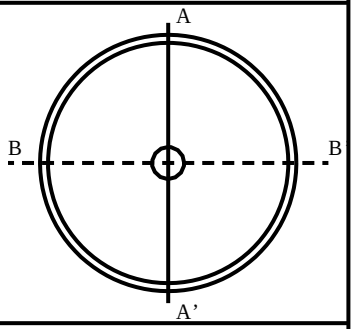


配光曲線
cd/1000 lm

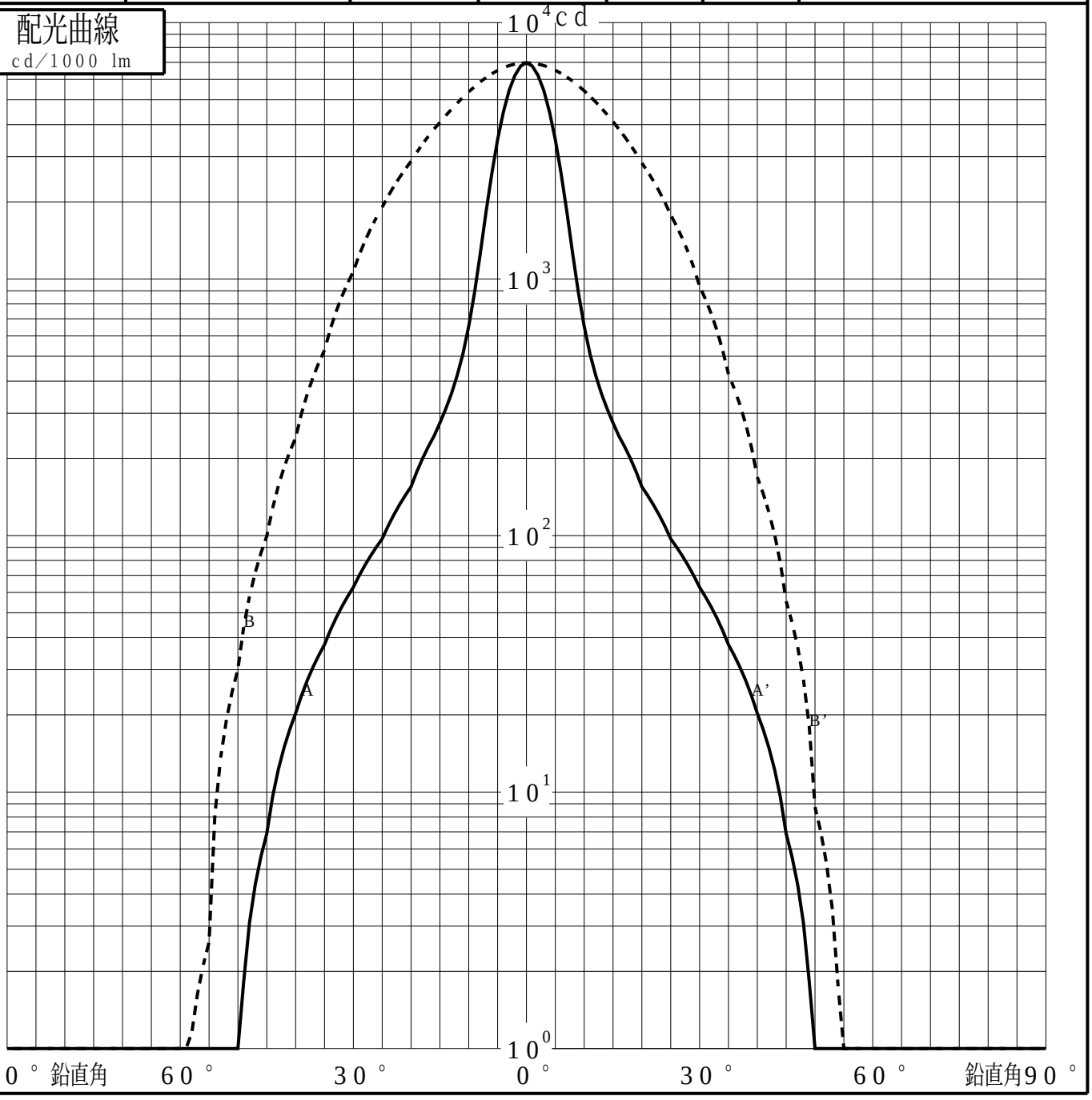


パナソニック株式会社

# 投光照明器具特性

| | | | |
|---|---|---|---|
| 品番（品名） | NYY75054+NTS90150+NYY900 | 光源 | LED4000_70_150 x1 |
| 管理番号 | K0153927(1)D 1 XY | | |

## 累積光束曲線

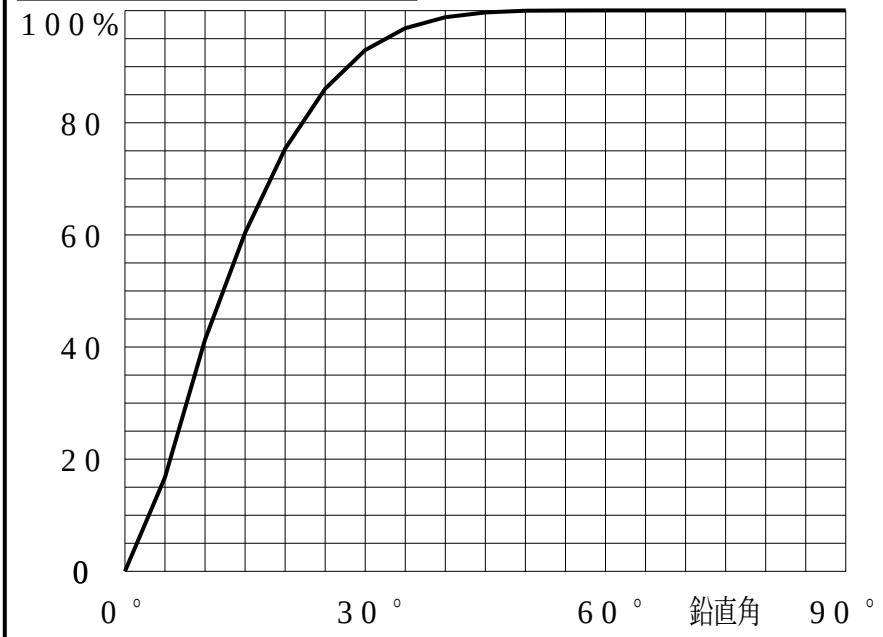


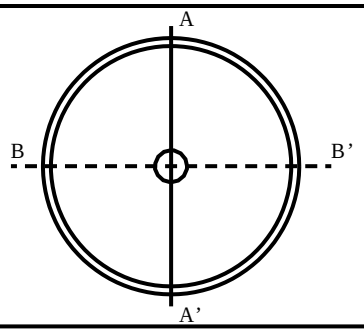


## 等光度曲線

（αβ座標系）
cd／1000 lm

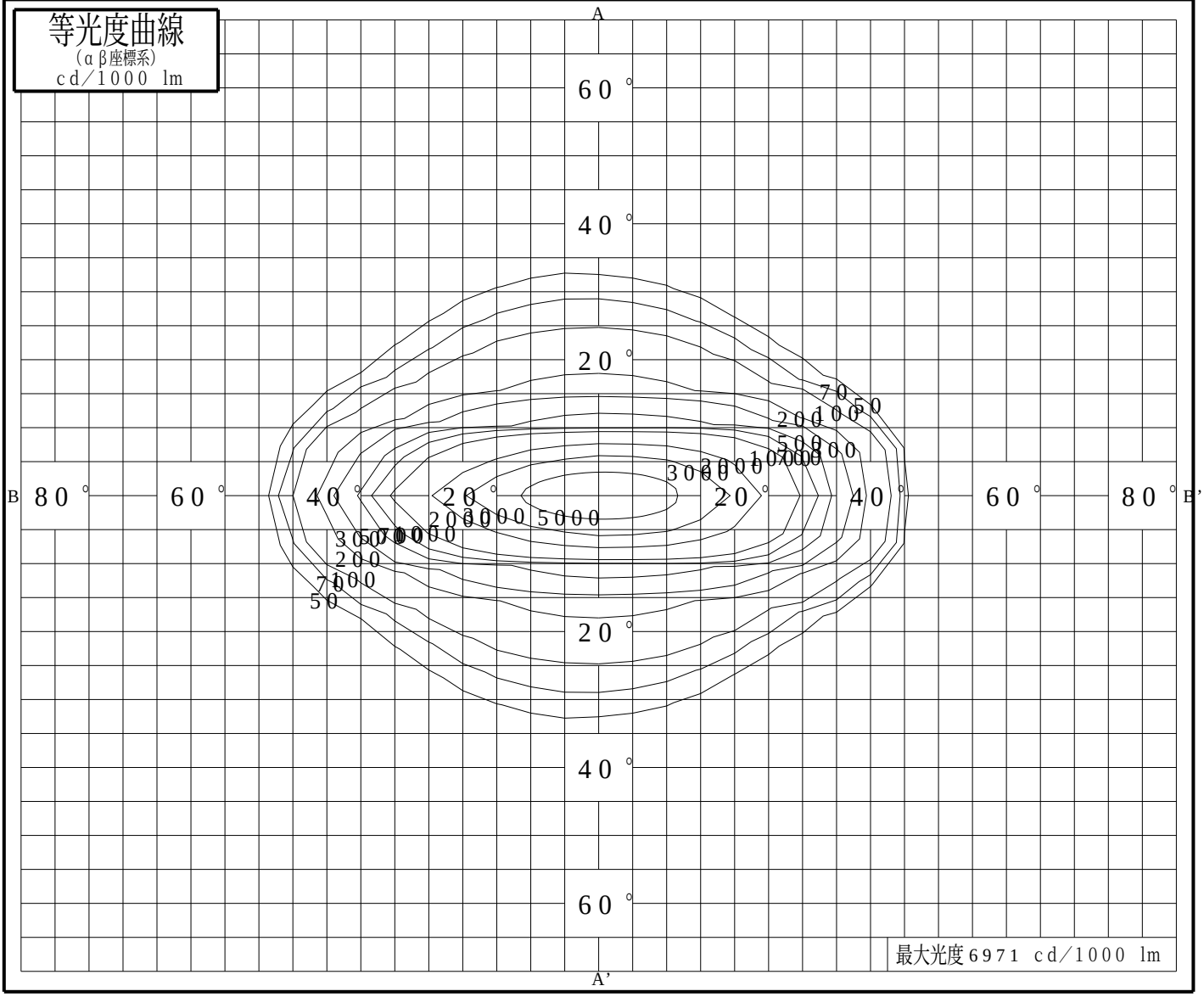


パナソニック株式会社