投光照明器具特性

品名（品番）	NYY75063+NYY90150+NYY900
光源	LED3000_70_395 x1　　395.0 lm
管理番号	K0153273(0)DJ1 XY

配光の区分・種類	非対称配光	主ビーム効率	%		
器具点灯角度		ビーム範囲	I0 / 2	I0 / 10	I0 / 20
器具効率	100.0 %	ビーム効率	46.9%	85.6%	92.9%
最大光度	4347 cd/1000 lm	ビーム角	AA' 16.7	33.2	41.5
			BB' 37.2	67.9	77.1

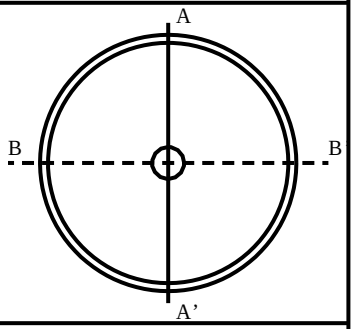

配光曲線
cd/1000 lm

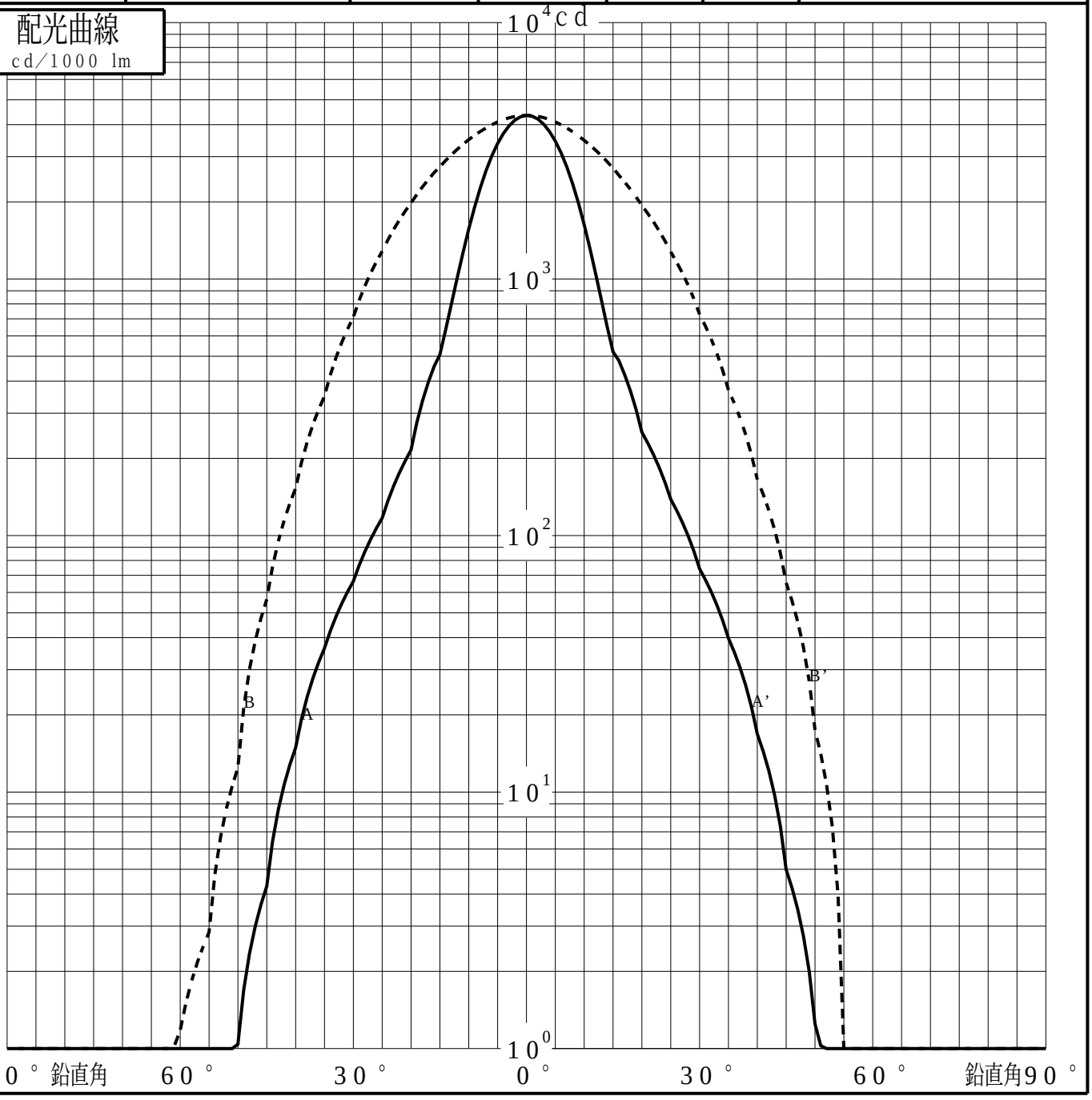

パナソニック株式会社

投光照明器具特性

品番（品名）	NYY75063+NYY90150+NYY900	光源	LED3000_70_395 x1
管理番号	K0153273(0)DJ1 XY		

累積光束曲線

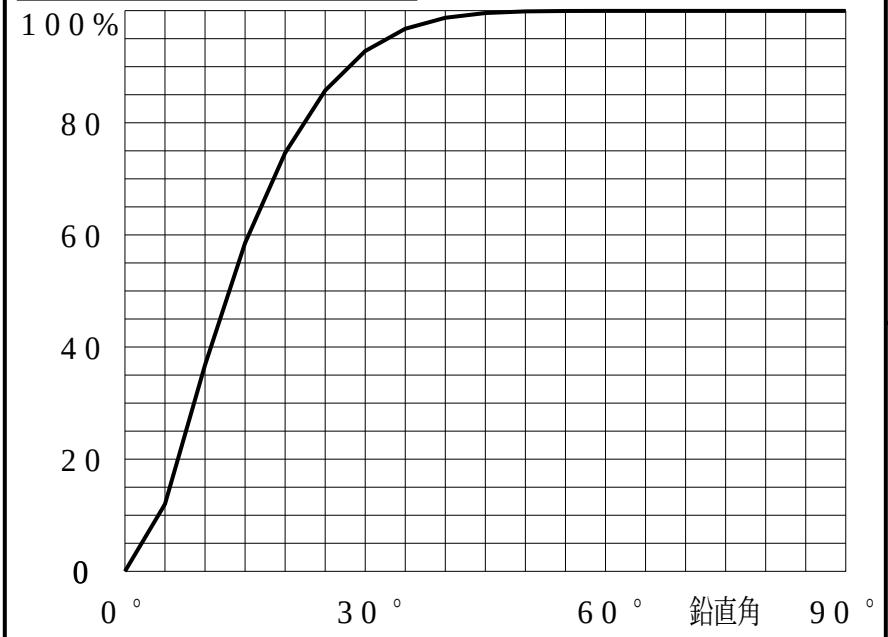

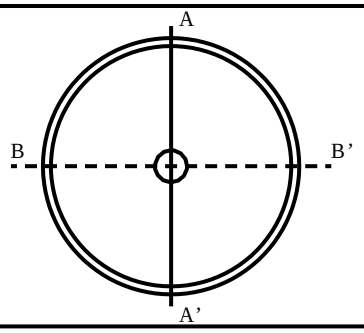

等光度曲線

（αβ座標系）
cd／1000 lm

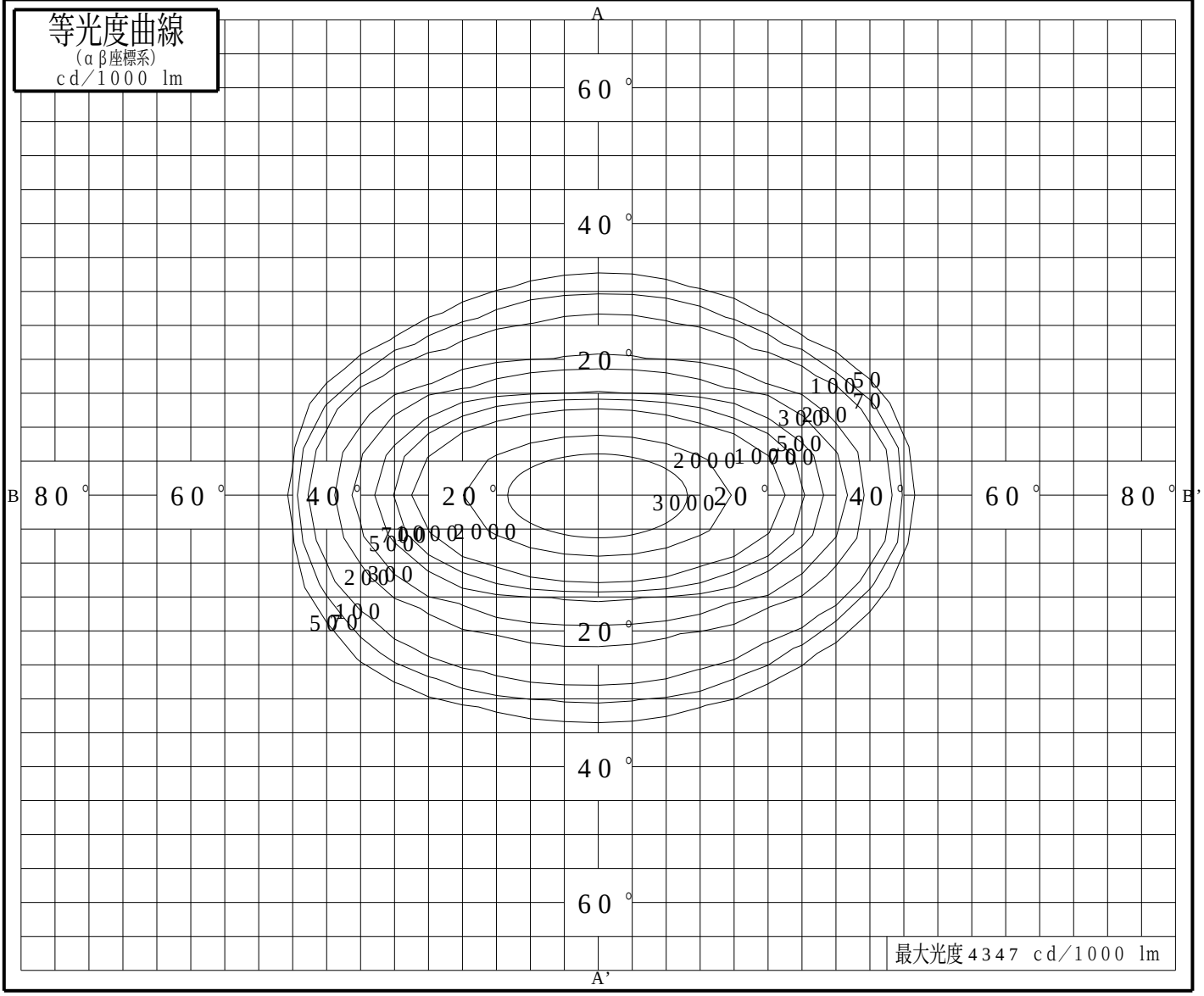

パナソニック株式会社