投光照明器具特性

品名（品番）	NYT1021SZ+NYK50003
光源	LED5000_70_1165 x1　　1165.0 lm
管理番号	K0197655(0)DR1 TF

配光の区分・種類	二面対称配光	主ビーム効率	%		
器具点灯角度		ビーム範囲	I_0 / 2	I_0 / 10	I_0 / 20
器具効率	100.7 %	ビーム効率	33.9 %	79.2 %	88.4 %
最大光度	3359 cd/1000 lm	ビーム角 AA	13.9 °	36.2 °	48.6 °
		ビーム角 BB	53.0 °	84.1 °	94.1 °

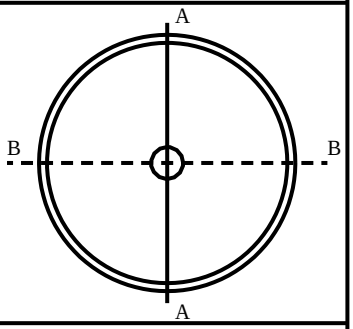

配光曲線
cd/1000 lm

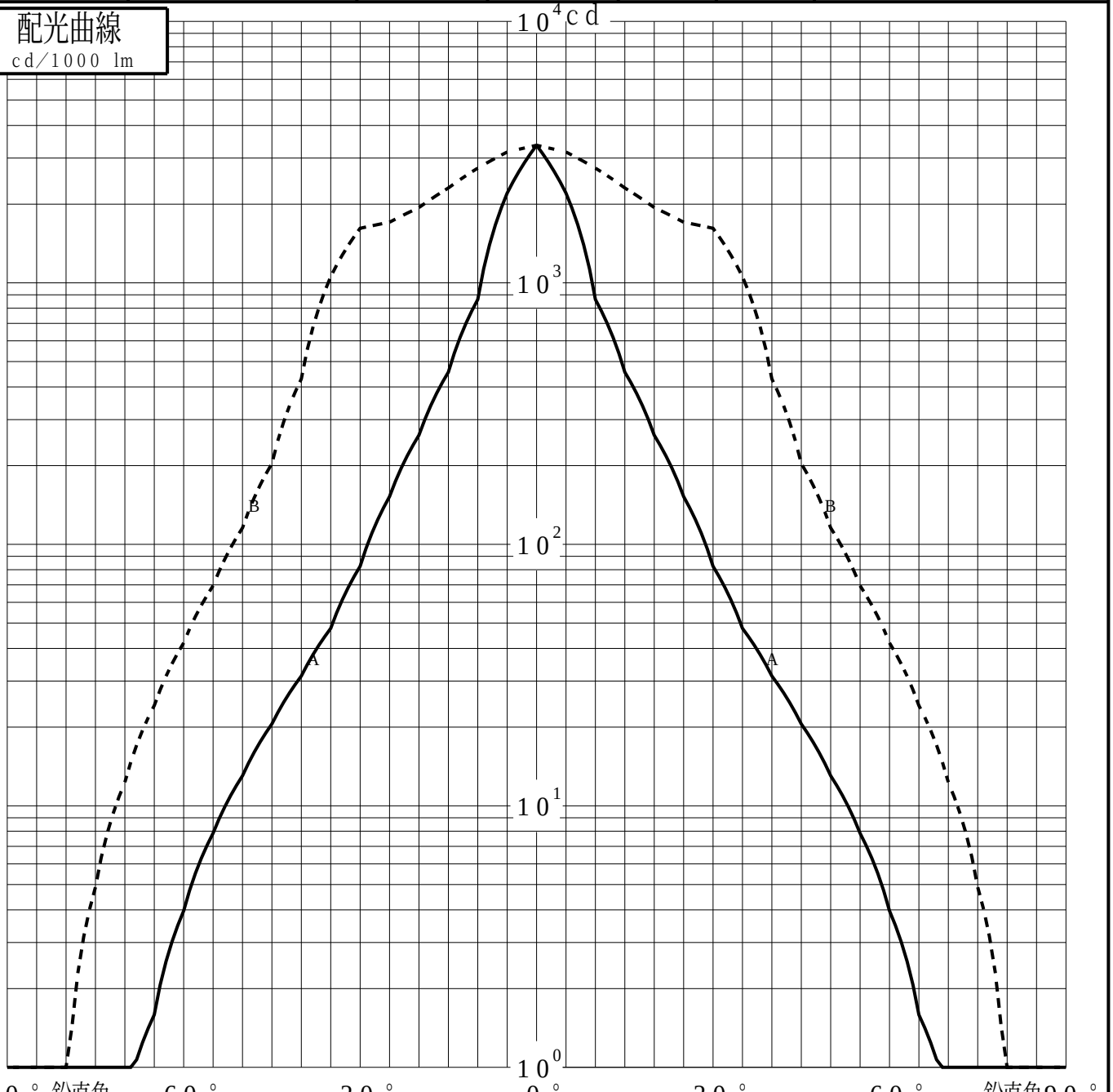

パナソニックエレクトリックワークス株式会社

投光照明器具特性

品番（品名）	NYT1021SZ+NYK50003	光源	LED5000_70_1165 x1
管理番号	K0197655(0)DR1 TF		

累積光束曲線

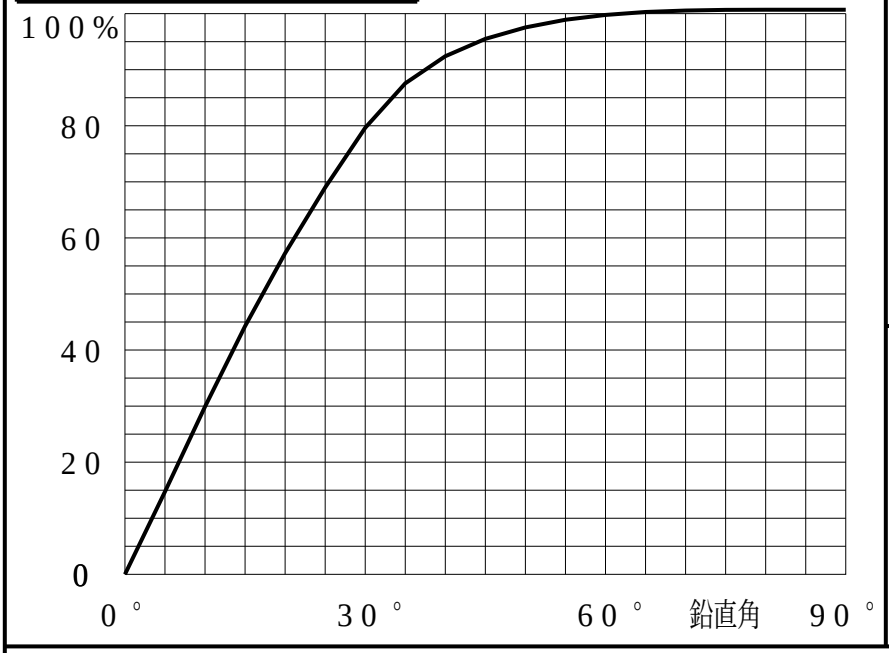

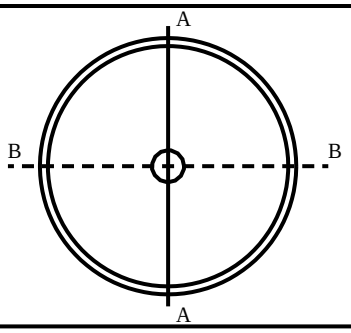

等光度曲線

（αβ座標系）
cd／1000 lm

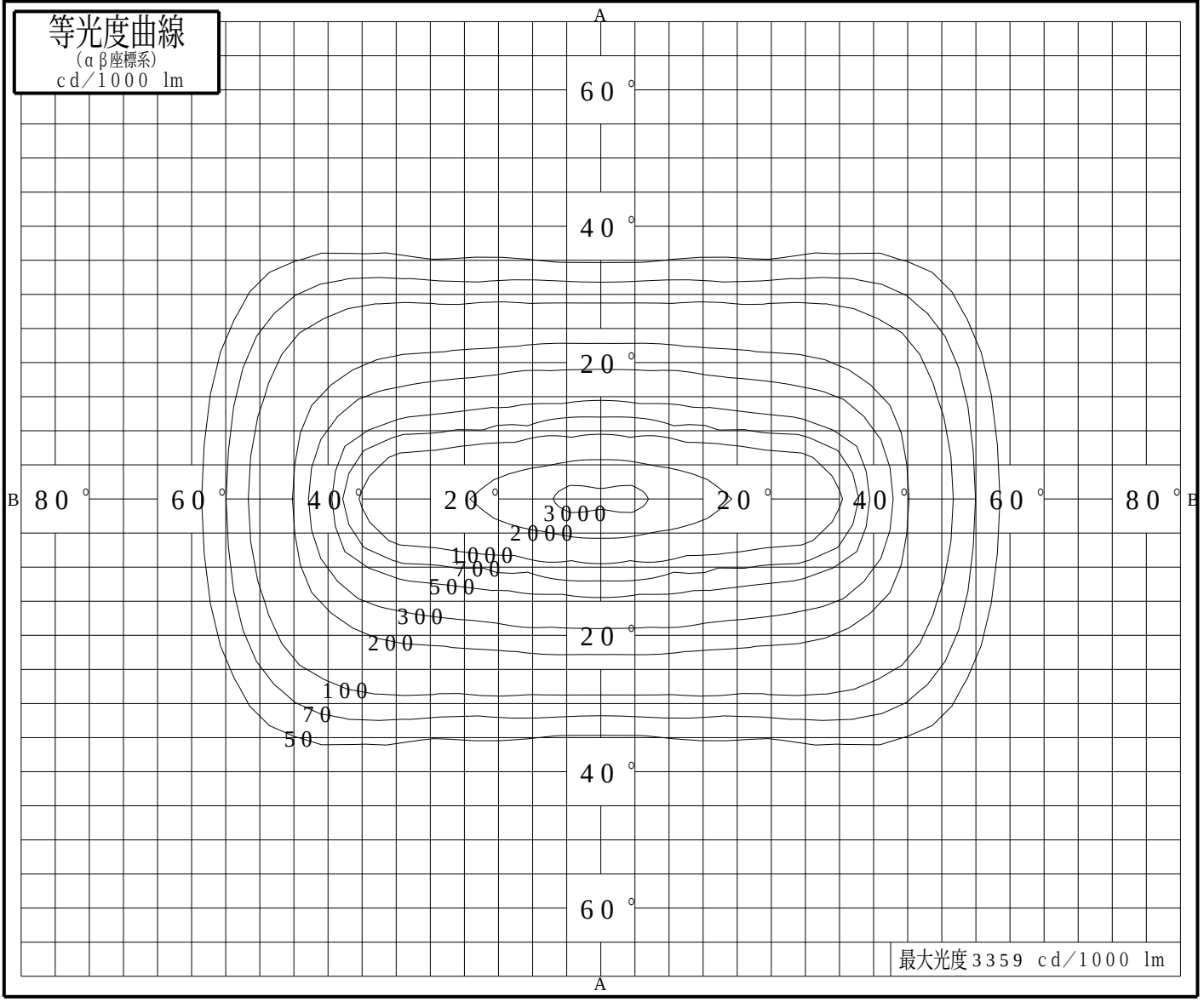

最大光度3359 cd／1000 lm

パナソニックエレクトリックワークス株式会社